6 5

1 -¦ ;W.....1

1. 1 * AîN© ,´ (©&é
1. 2)ß ³ ¡ ý Aô' ,´ ŒE÷0;
1. 3 6 À T Ê-(£ õ å
1. 4 £# ,´ k ?±)ß ³ L NÈú)ß ³ ¡ ý
1. 5)ß ³ ¡ ý Õ z –,´ k ?±5 Aê

2 DýBÓ.....7

2. 1 5Ff Í ž
2. 2 Aô' Ï I ú Aô' - ,´
2. 3 Aô' € > Aô' 7 ö
2. 4 Aô' 1y4× ú Aô' 93 $
2. 5 -(£ ?ô B >)ß ³ Ï 7- j B
2. 6 k ?±)ß ³ Ô- 7

3 1I :%a? 6 .E)í -¦ 3 23

3. 1 N© ² å
3. 2 G}‡ 0;
3. 3 8ª#q0; ú ×"‘)ß8²
3. 4 "‘ $À6 À
3. 5 0; 9 Ï Â n 5 AÑ
3. 6 $5#1+O× ú Ú)ß4ÿ#~1°?± 6 À
3. 7 k Gÿ× f

4 /Ø2 >÷DÕ~)J B 8! 0¼.....53

4. 1 8 'f)ß ³)à (æB3 > Aô'
4. 2 "É$®ï J j
4. 3)ß ³ CXGÿ)à (æB3 > Aô'

5 /Ø2 AÑ? B.)CB 8! 0¼.....67

5. 1 í O)ß ³ ¡ ý 6 À > Aô'
5. 2 F :U O)ß ³ ¡ ý 6 À > Aô'

6./Ø2 (D/Å*Ì ; 0‘ 2ê?±?µ5<D 94

6. 1 W'D)ß ³ Ô Ú í 6 À
6. 2 "d)ß ³ Ô Ú í 6 À
6. 3)ß ³ Ô Ú í
6. 4 * ƒ Ï (™4 5ž Ú í

7./Ø2 2 0¤< AÇ÷ >W.....99

7. 1)ß ³ 4ÿ#~x ,ú 6 À
7. 2)ß ³ 4ÿ#~• ,ú 6 À
7. 3 /n J x ,ú 6 À

7. 4 ? 5

8./Ø2 .} 3Î B 0Á)C0§/Ï 102

8. 1 F :U O)ß ³ 1Ñ*6

8. 2)ß ³ - #{AÑB

8. 3 "' $À- × Ú í

8. 4 Â"' ?ô93 F

8. 5 Â"' Aè Añf Ö

8. 6 * AîN© 1)ß ³ ÔP¼f 1Ñ*6

8. 7 9 < & P¼f AÑB

9.1, 5<B 1I AJ.....111

9. 1 5 Aê

9. 2 * AÞ

1 -¦ ;W

1.1 建设项目的特点

à+¶9K)ß 0 ° 9L€œ(@0û¾ ¤ 8 È# ¼CtH 7 s È k ?± 4ÿ:U93$ Ö• É ¯ Ã1ÑÃ » € Ã • É;´ 7Ì Ã • É 5 >õ1á ú é ˜ ,´ f FPÈK0^ × Ì J j à úG}& Ã F6Õ´ K0^ × Ì J j à = Ñ × ½+Ó™Ct f Ä

F ¤ • È 4 ` é Ã 4 G L 9'—Š ] ^ Ã - ÑL' ,´ G 5¢ È º …Ú)ß4ÿ#~ Œj B3¤ 4ÿ#~5 ´ ÃEœ …é ? ,´ 9 x FD´ Ä Ú)ß4ÿ#~ _ 0 WL€ Ö ` 8²4ÖCt$À¼ Ô)ß ³ ,´ 4ÿ#~ …Q ? È _ @ ã A - Ct$À)ß ³ +&N¸4Ö• ,´ i \ Wn Ú Ä Ï • É ,´ f Y+XŒj 0 N©8²4Ö7-$ÀÃ Ô)ß ³ ,´ Ú í È!“ ,ú ` Gý?ö È T ¦ _ Eî - æ ŒC§• È " 4ÿ f ` > n x ,ú Ä.# "é ØGÿCº • Cº A È ½+O• É • ? £-p.# "é ½+OÄ Y+XÏ • É'Ä =½FP2ÂÈ 5C@ • É Ï É ËM0 -. È ø WGÿ8²-1 - æF Ï "é,´ F"w Ä F ÈL¿-p ` 7Ì %$&| Ì +`M'0 ,´ F 0!• ™Wú!» +‰ 7Ì Ã%$ &| V,´ Î Ð È ï õ) O 5 ´ Ã6E` CXGÿ¼+O1 )ß ³ V • 9 ã ¡ ý È+a¾5 WJ • É = L}@ È 0 8 3_ È J FP@UGý,´ ,- 8¢"“ È.d • ` *3,´ +O1)ß ³ È F 6<¡ ý ` Ì J ,´ 1 5 …È6<• É +X 5C@"“ L NÈÈ D f Ï Ì +X• É4ÿE÷$5#Gú FP2Â ¿ > È Í 'f § 9 8Ÿ- ,´ 5, 8 € É W7- È %Cãi 7Ì Ã ù M Ã ù 1ÑÃ# • Ã T * » € 1y ° _ ?±"r È WGÿÄ+X¾• É f ñ ,´ +O× Ä

X!” 6ü Ÿ ; Èà+¶9K)ß 0 ° 9L€œ(X"É$®ï J j ü ü H "Ï "ã Ì Ÿ × ñ 2î$! Ð j * Aî "É$®ï Ï Ì +X• É f 5, 8 Y+XN© È) "É$®ï Ï 3 ,´ Ì +X• É Ð 8*6 f ½+OY+XÄ\ N© p+O× ,´ Ï Ì +X• ÉNÇ2Âj 6Š‰ ' ½+ONÇ2ÂÈk ?± Ä+X¾+O× Ì +X` 7Ì Ã%$&| V1y • É f ñ È1V8 × ñ - 7 ?±"r × < & Ï Ì +X• ÉNÇ2Â>6Š‰ ˜ àNÇ2Â-(" È Ï Ì +X• ÉNÇ2Â' I -( ) E³ ~ È WuL} ~ ¦ Ä+X× ñ ,´ f FP@\ È § 7 8Ÿ- ,´ 2 j 1 ¹ 7- Ë È Ì J Ï 3 Ct $À½ Y+X} Ÿ ¯LDÈ ×+Ó´ 4ÿ#~ x ,ú Ã/n J x ,ú ¼+O1 x ,ú E³ j n :‡ Ä

1.2 环境影响评价的工作过程

i ž É] ~ ê "A ¡ ¼-)ß ³ ¡ ý Aô' # Ê ¼É * AîN©)ß ³ ¡ ý Aô' 6 2«1Ñ *6 = …Ê Ä)ß ³ ÔG 1\ ' È ¤ !“ Å?±"r Ö \ N© Ž ¾ q › Ã ‘ 7&¼• É f ñ J ü ü • É f ñ f FPü ü ½+O• É j Ï É,´ ÈM05Ff * Aî

N©)ß ³ ¡ ý Õ z – Ä

¤ 8 È à +¶ 9 K)ß 0 ° 9 L€ œ(ˆ à +¶ ¯ 5À)ß ° _ 9 L€ œ (¯ õ \ N© ,´)ß ³ ¡ ý Aô' ŒÄAô' …} 9 '—)ß ³ ¡ ý Aô' ,´ 9 £ Œ0; ¿ È4ô4÷ C J ê ˆ È) N© j)à j Î ` D? Ã 0 ..)à(æ- #{ Ã i ž Î Lu õ å) N© - F >| 0; 6 À Èi ž)ß ³ 4 ?±3P,´ Aô' 1y4× ú ¦ -(ÄAô' 1y4×,´ ?±"r) 4 ?±3P)ß ³ ¡ ý F >| Aô' È))à 9)ß ³ Ô Ú í ,´ >| WF >| 4ÿ#~ ° _ AêAñÈ X!" * .p : È5Ff ¼ @¶ É à +¶ 9 K)ß 0 ° 9 L€ œ("É$®ï Ï Ì +X• É f 5, 8 Y+X N©)ß ³ ¡ ý Õ – Ê Ä

1. 3 分析判定相关情况

1. 3. 1 产业政策符合性分析

Ä Å i ž)à j B3 ú Ct É f Lö È \ N© Aô' j µ 8 'f Ô j ÃNþŸ = 7 j ÃOž+X'd"d$À Ô j 1y+O1 • O j È = #¹ ú)ß ³ f 4Ö 3PÄ \ N© Ž ¾É × J 5 ´ B3¤ 7 , - … ¤ \ ¤ !" Ê] 1\ 0 2«UCá 2« 9 q › Ã)ß ³ Ô > Ct$À8²4Ö5, 8 Y+X ½+OCt$À f Y+X× J F N© È1V8 - æ × J o 1†?±"r Ä

Ä ÅÉ Ï • É5, 8 Y+X>| J ?ô93 ' & ÊÄ] ~ ê "A ¡ ¼ - J ¼ ŸG ¤ 1\ ' Å] à * • É ½+OFP2Â2« 1 J È ¤ Ï • É 4 *67- Ë = ~ ¾ X È \ N© ¤ 4 *6 X È¤ FP2Â X È1V8 É Ï • É5, 8 Y+X>| J ?ô93 ' & Ê ?±"r Ä

1. 3. 2 与相关环保政策符合性分析

1.3.2.1 > 9 4ï 0 … -(1VW6 À

H¤¾"É$®ï ² Z œ3 9 4ï 0 … · & È \ !QAô'] N© Î í > 9 4ï 0 … 1V8 W,´ 6 À * ¾N© õ å ¼ ˜ Eéj)à(æ0 …Ä

Ä Å+O1 Ô4Ò4ï

+O1 Ô4Ò4ï _ +O1 0ªL$93 $ µ § 9 (©!º Gý?±+O1 Ï 7- õ N«Î >| j f WU l Ô,´ j Ä\ N© } ¾"É$®ï J j ü ü H "Ï "ã Ì Ÿ × ñ 2î $! Ð j µ +X` È4ÿ h Î È = #¹ ú +O1 4Ò4ï Ô j È = J ¡ ý p X j µ +O1 = Ñ Ï 7- Ä

Ä Å >)ß ³ CXGÿÅ4ï -(1VW6 À

)ß ³ CXGÿÅ4ï a _ 7- i ´ =7- ¦ F ÄW'D)ß ³ CXGÿÅ4ï a _ X1V8 W'D)ß ³ j Ï 7- j B ¼W'D)ß ³ 1Ñ*6,´ * .p : Èž W'D"' (™Â n =) j Ï 7- j BFP@¡ ý È"' (™Â n k Gÿ~ ¾W'D)ß ³ é GÿÄ

\ N© G÷+Xx F ,´ 8ª ° _ ¼Aî 7 È1V8 $5#1+O× ?±"r È 4 N©" (™7- OEî 7 Â n È"' (™Â n k Gÿ× f é x 1V8 ƒ `)ß ?±"r È 0; 7- Î)à)ß ³ x ,ú Ã/n J x ,ú ¼4ÿ#~ x ,ú ,´ 5 0 È p #¹ ú ,´)ß ³ L NÈ FJE÷G÷ 0 Ê,´ Ú í ¸ @ ã È þ)ß ³ Ô@ Ö • -; È B N© ,´ * Aî _ 8 *6 >| ,´ Ä

\ N© ×+Q´ Ï "D k ?± _ FP2ÂÃ• F T * ¿ ×+Q´ MŽ+b" k &óÈ w4ÿE÷9 x f Lö 4 *6 > Eî 7 Â n ÄN´#{5 Ì >˜ > ÖN© F :U >) j)ß ³ CXGÿ¡ ý E³ ? Ä N© +O× Ï "d F Â È ˜ G Ú)ß Y+X×+O#k"' "d Â • j ; "d 1Ñ5• È 0 4øF • ï "' "d 4 *6 ² 4 *6 È = -$ Õ Â • F)ß ³ "d ƒ È = J ¡ ý j "d)ß ³ CXGÿÄ : F Ú í 7- .ž \ N© "' (™))ß ³ CXGÿ´ ¡ ý L} ` 0 ? È = 0±.d p X j)ß ³ CXGÿÅ 4ï Ä

Ä ÅCt$ÀY+X: 4ï -(1VW

\ N© f Ï Ì +X• ÉF >| Ð FP2ÂÈ Ž ¾Ï Ct$À f ½ Y+XN© ÈN© -) j Ct$À#¸ 6GGÿ-( ) ¾j Ct$ÀY+Xk GÿE³ A È1V8 Ct$ÀY+X: 4ï ?±"r Ä

Ä Å)ß ³ ö • COM'$5 …

i ž É à +¶5$ n D8 "ë j Z - æGý&é+O1 Ï 7- j ï Ä 2 Å × J ö • COM' $5 ..ÄB >| ÅÊú É à +¶5$ n D8 "ë j Z à Î 4ã • - æGý&é+O1 Ï 7- j ï Ä 2 Å × J ö • COM'$5 …Ê] ,´ µ é . È\ N© } ¾"É$®ï J j H "Ï "ã Ì Ÿ × ñ 2î $! Ð j È¦ = Ž ¾ à +¶5$ n D8 "ë j Z - æGý&é+O1 Ï 7- ï ú Z à Î 4ã • - æGý&é+O1 Ï 7- j ï Ä 2 Å È u N© * Aî1V8 É à +¶5$ n D8 "ë j Z - æGý&é+O1 Ï 7- j ï Ä 2 Å × J ö • COM'$5 …ÄB >| Å Ê ú É à +¶5$ n D8 "ë j Z à Î 4ã • - æGý&é+O1 Ï 7- j ï Ä 2 Å × J ö • COM'$5 …Ê,´ ?±"r Ä

1.3.2.1 ?ô B1V8 W6 À

Ä Å >8 "ë j)ß ?ô B1V8 W6 À

i ž à)ß Ò Ó ' É £ ¾ à +¶5$ n D8 "ë j)ß ³ Ô q 9 Ä ?ô B !,´ FJ. Ê] à +¶5$ n D8 "ë j)ß ³ Ô q 9 Ä ?ô B ÖUCá ..8² 7-)ß × J Äi ž 5/ 8¢4ÿ#~ Ã ~ .ã 4ÿ#~ Ã Ú)ß 4ÿ#~ ..?±"r ÈGý&éÐ 8² 7- × J Ã

)ß ³ "ë*6 × J ÃCt$À5, 8 Y+X× J Ã8²7- >)ß = Ñ J ...Ä

\ N© Ž ¾- æUCá 1 J ..,´ ½+OCt$À f Y+X× J × J ÈŽ ¾8 "ë j)ß ?ô B p GUCá ..,´ Ct$À5, 8 Y+X× J Ä !" È\ N© >8 "ë j)ß ?ô B-(1V 8 Ä

Ä Å > j ?ô B1V8 W6 À

\ N© Ž ¾½+OCt$À f 5, 8 Y+XN© È² ` F9p"É$®ï J j H "Ï "ã Ì Ÿ × ñ2î$! Ð j µ È ŽE« 2« È+X` WCXj 9 2« J +X` È1V8 j ?ô B?ñ . Ä

1.3.3 选址合理性分析

Ä Å \ N© Ž ¾½+OCt$À f 5, 8 Y+XN© È+X` j "É$®ï J j H "Ï "ã J j µ J +X` È+X` WCXj J +X` È1V8 j ?ô B Ä?ñ . Ä

Ä ÅN© Aô' j µ)ß ³ 0ª"DCXGÿ)à(æ8Ÿ- × Â n Ï "DGÿE³ A È4ÿN´#{ È ¦) 0ª"D)ß ³ ,´ CQ^ l ¸ ? ÄN© +O× Ï "d F Â È˜ G Ú)ß Y+X×+O#k"' "d Â • j ; "d1Ñ5• > È5 0 Â8#"É$®ï "' "d 4*6 ² 4*6 Ä= J) j "d)ß ³ ×+O> n ¡ ý ×Aô' j)ß ³ š H ¾É)ß ³ CXGÿ7 ö Ê Ä *% Å] ,´ 2« 7 ö È D ² j ˜ $"Ñ 9 E³ W,´)ß ³ • O- 7 ÄN© Å × > È"' (™Eî 7 Â n È) j)ß ³ ¡ ý = WÈ j)ß ³ ý 1)à 9 Ï 7-"d £ Ä !" ÈN© þ)ß ³ é Gÿ@ Ö 6 À _ >|,´ Ä

Ä Å \ N© ² ` F9p"É$®ï J j H "Ï "ã J j µ J +X` È4ÿB3 * AîN© F9p ` j = Ž ¾(©!º Ô ` j Ã/n J £# j ¼(©!º ` B¼Ÿ?ò j È• Gý&é Ô+O1 ñ/ý ú& ¡ +O(™(™/ý È · (™ F)1y È j)ß ³ • O 3PE³ A Ä1V8 - æ)ß ³ ÔG f Ê,´ É * AîN©)ß ³ ¡ ý Aô' 6 2«1Ñ*6 = ...Ê] £ ¾)ß ³ • O 3P,´ +| Ê Ï I Ä

Ä Å * AîN© * @Å × > È)ß ³ NþL™d £ × f X Õ "d £ : È » u +O ²)· E³ ~ È¡ ý 93 $ E³ ? È X 1 J f Ê U l ,´ NþL™Lb93 Ú í ¼Ä UN´ x ¦ :m Î ,´ } ; È × f NþL™» u ,´ +OÄ

Ä Å j ¤ k , NþA j ?¯ ‡ NþÈ \ N© ² p D /ë j Lt F)ß ³ • O- 7 E³ F È D } ¾X j Lt F)ß ³ • O- 7 ,´ ; NþA ¼ × NþA È F¯} ¶ Ï "D Â n) ˜ Eé µ)ß ³ • O- 7 ,´ ¡ ý Ä

Ä Å j)ß ³ • O W6 À

7 \ N© 8ª Ï "DG÷ -(Ä Ú í > È Î)à Eî 7 Â n Ä

8 \ N© +O× Ï "d F Â È ˜ G Ú)ß Y+X× +O#k"' "d Â • j ; "d 1Ñ5• È 0 4øF • ï "' "d 4*6 ² 4*6 È= > ` >˜"d ƒ ×+O'd Ë6„3+ È DN© F9p ZF9X"d)ß ³ • O j Ä

9 Aô' j µ - æ4×ú-14×NþŸ =7 j Ã ¶ " F‡F)1y • O Ô j È Ö (©!º 8 'f ?òC•' l E³Q ,´ Ÿ?ò È p • O ` j J +X` Ä

: ² j D /ë)ß ³ • O- 7 D /ë 1V8 › +OLb ÔD /ë ?±"r ÄN© j ` ' £ – 0 LDÈ WNþY"DE³ J È 9 Y ¾ W'D"' (™,´ EÃF1¼ ™" È) ˜ $)ß ³ ¡ ý E³ ? Ä

5, : p F È9 - æ)ß ³ ÔG f Ê,´ É * AîN©)ß ³ ¡ ý Aô' 6 2«1Ñ*6 = …Ê] £ ¾)ß ³ • O 3P,´ +| Ê Ï I È4ÿB3 * AîN© F9p ` j = Ž ¾(©!º Ô ` j Ã/n J £# j ¼(©!º ` B¼Ÿ?ò j È • Gý&é Ô+O1 ñ/ý ú & ¡ +O(™(™/ý È · (™ F)1y È j)ß ³ • O 3PE³ A Ä

Ä Å ?5

N© F9p "É$®ï J j H "Ï "ã J j µ J +X` È N© ² p ZF9 X)ß ³ • O j È ² p Lt F - æ ú-14×.ž Ê,´ NþŸ Ã ¶ " F‡F)1y Ô j È j µ • (©!º 8 'f ?òC•' l E³Q ,´ Ÿ?ò Ä

\ N© 1V8 - æ ú ` é ,´ × J o 1† ¼ …?ô B È * Aî j)ß ³ CXGÿ)à(æ8Ÿ - È j)ß ³ • O0; ÖE³ ~ È)ß ³ é Gÿ9 ü ‰È N© !" h F >|))ß ³ ,´ ¡ ý = WÈ)ß ³ NþL™d £ Õ È5 8)ß ³ ¡ ý N´#{Aô' 5 Ì 5, 8 6 À È ² p F9 _ 8*6 >| ,´ Ä

1.3.4 分析判定结论

\ N© F9p = X É à +¶5$ n D8 "ë j Z - æGý&é+O1 Ï 7- j ï Ä 2 Å × J ö • COM'$5 …ÄB >| Å Ê Ä à i ?ô B Ò Ó ' Å93$ µ È4ÿ)à(æB3 j)ß ³)à(æE³ - È 9 0 Ê,´)ß ³ é GÿÈ j Ct$ÀC{ˆ õ å 1V8 N© * AîM0'r È 4ÿ 6 À T Ê § 7 0 ..)ß ³ ¡ ý Aô' Œ,´ } ¼* .p ' & Ä

1.4 关注的主要环境问题及环境影响

N© Ï ` 7Ì Ã%&| V Ä6Š‰ Å Œj Ï É+O× %&| V ú ` 7Ì Ä:UF O k

?±£# +O×2¹ H ÃMŽ+b" k &ó1y) W"D)ß ³ ,´ ¡ ý È+O× Ï "d ¼+O#k"' "d) "d)ß ³ ,´ ¡ ý ú * ƒ Ï 3(™) ƒ `)ß ³ ,´ ¡ ý Ä

\ )ßAôFJE÷) Aô' 93$ µ)ß ³ CXGÿ)à(æB3 È¼ ¶Aô' j ,´)ß ³ CXGÿ)à(æÄ# GýN© ,´ 0; 6 À ÈFJE÷2«" B3 1y{ !å È 4$5B N© ,´ 9 Ï Â nGÿ ¼Â n?ô» È< &N´#{ 6 ÀN©) ˜ $)ß ³ 7-FP@,´ ¡ ý ¼¡ ã È * $5#1+O × Ú í Ã [1 "' Lb"ë Ú í úLb930± WNþL™» u1y ÿ E«)ß ³ "' ,´ * AÞ¼Ú í È ¦ ýO¸5 0; È j 0; AîAÑ¼)ß ³ 1Ñ*6 Ë0 – Í ž Ä

1.5 环境影响报告书的主要结论

\ N© 1V8 - æú ` é 9 £ × J o1†ú-( £?ôB È* Aî j )ß ³ CXGÿ)à(æ% Cã)ß ³ Ï 7- j B,´ ?±"r ÄN© ×+O,´ Ï "D Ã Ï "d Ã š ú * ƒ Ï (™"' (™wG÷ ¶ 9 x,´ Lb"ë Ú í È Eî 7 Â n ¦ 1V8"' (™k Gÿ× f ?±"r È4ÿN´#{N© = J ) ˜ $)ß ³ ×+O> n ¡ ý ×N© * Aî Ç ` ¶ ƒ ` œG,´ _ 1 Ä !" È X 7 Î :mÎ 4 N©)ß Ú í ,´ } ; È þ)ß @ Ö63<•B N© >| Ä

\ )ßAôXN© M!• é x ¼¼* Aî …} Ë,´ -(£Ct É,´ * .p : F >|5Ff È N© - >5 Î í õ å +O F È * Aî …} ÄGýà : Õ)ß G L F >| Ñ © Ä

2 DýBÓ

2.1 编制依据

2.1.1 法律法规性依据

Ä Å É] ~ ê "A ¡ ¼ -)ß ³ Ô# Ê ¤ 8 í >| ×

Ä Å É] ~ ê "A ¡ ¼ -)ß ³ ¡ ý Aô' # Ê ¤ 8 í >| ×

Ä Å É] ~ ê "A ¡ ¼ - W'D"' Lb"ë# Ê ¤ 8 í >| ×

Ä Å É] ~ ê "A ¡ ¼ - "d"' Lb"ë# Ê ¤ 8 í >| ×

Ä Å É] ~ ê "A ¡ ¼ -)ß ³ š "' Lb"ë# Ê ¤ 8 í >| ×

Ä Å É] ~ ê "A ¡ ¼ - * ƒ Ï (™"')ß ³ Lb"ë# Ê ¤ 8 AÒ í >| ×

Ä Å É] ~ ê "A ¡ ¼ - O "' Lb"ë# Ê Ä ¤ 8 í >| Å ×

Ä Å É] ~ ê "A ¡ ¼ - $5#1+O× ó F # Ê Ä ¤ 8 AÒí >| Å ×

Ä Å É] ~ ê "A ¡ ¼ - Ú)ß4ÿ#~ó F # Ê Ä ¤ 8 AÒÅ ×

Ä Å É] ~ ê "A ¡ ¼ - 8²4Ö7-$À# Ê Ä ¤ 8 í >| Å ×

Ä Å É] ~ ê "A ¡ ¼ - "d O 1# Ê Ä ¤ 8 AÒí >| Å ×

Ä Å É - ÑL' £ ¾ W'D"' Lb"ë>| ØAÑB,´ FJ. Ê Ä - Ò Ó ' Å ×

Ä Å É"d"' Lb"ë>| ØAÑB Ê - Ò Ó ' ×

Ä Å É O "' Lb"ë>| ØAÑB Ê - Ò Ó ' ×

Ä Å É * AîN©)ß ³ Ô1Ñ*6 ' » Ê Ä - ÑL' ' È ¤ 8 í >| Å ×

Ä Å É - ÑL' £ ¾Ð j)ß ³ ÔGý&é Œ,´ ? ?ñ Ê Ä - Ò Ó ' È ¤ 8 Å ×

Ä Å É × J 5 ´ B3¤ 7 , - … ¤ \ Ä ¤ AÒ(x Å Ê Ä - æ … ¼ i M™ ˆ J 1\ ' È ¤ 8 Å ×

Ä Å É * AîN©)ß ³ ¡ ý Aô' 6 2«1Ñ*6 = …Ê ú ¦ i …Ä)ß ³ ÔG 1\ ' È ¤ 8 í >| Å ×

Ä Å É)ß ³ ¡ ý Aô' œG ò > Î # Ê Ä ¤ 8 Å ×

Ä Å É * AîN©)ß ³ ¡ ý Aô' o Ì Ÿ œ0 7 ‡ ÄB >| Å Ê ×

Ä Å É * AîN© 1)ß ³ ÔP¼f ² >| Î # Ê ÄG Ò Ó ' Å ×

Ä Å É ½+OCt$À f 1Ñ*6 Î # Ê Ä v ÑG ÑAÞFJE÷È ¤ 8 í >| Å ×

Ä Å É Ï • É Ð Y+X" Lb"ë1Ñ*6?ô Ê Ê Ä)ß ³ ÔG Ã …i M™ Ã v ÑG œz ¤1\ ' Å ×

Ä ÅÉ ½+OCt$À f ƒ 3+* Aî] K¯O?ô BÄ ü ÅÊÄ v #qFJ Ò Ó ' Å ×

Ä ÅÉ - ÑL' Î œµ £ ¾* 0û¼¤,´ x F ,´ Ï v ñ f ƒ 3+,´ ? ?ñ ÊÄ - Î Ò Ó ' Å ×

Ä ÅÉ U W9 j (™Ä 92&VÅ"' Lb"ë ° _ o1† Ê Ä - æ)ß ³ ÔG ¤1\ ' Å ×

Ä Å É Ï • É5, 8 Y+X>| J ?ô93' & Ê Ä] ~ ê"A ¡ ¼- J ¼ ŸG ¤1\ ' Å ×

Ä ÅÉ J ¼ Ÿ FG v ÑG 0 ° G £ ¾Ð ØF ½+OCt$À× J ..,´ 7 , ? ?ñ Ê Ä G 6„8² Ò Ó ' Ä

2.1.2 地方有关政策及规划

Ä Å É à+¶5$n D8 "ë j W'D"' Lb"ë ' » Ê Ä ¤ 8 Å ×

Ä Å É8 "ë j ƒ C'; Y › H 9 ¤>| ØAÑB Ä ¤ Å Ê Ä à o Ò Ó ' Å ×

Ä Å £ ¾ à+¶5$n D8 "ë j q 9 Ä U W9 j (™"' Lb"ë Î í é x ,´ FJ. Ê Ä

Ä Å É à+¶5$n D8 "ë j)ß ³ Ô ' » Ê Ä à+¶8 "ë j ê"A o Ì È Ä AÒÅ 8 í >| Å ×

Ä Å É à+¶5$n D8 "ë j "d)ß ³ Ï 7- j B Ê Ä à+¶8 "ë j ê"A o Ì È à o - Ò Ó ' · È ¤ 8 3 Å ×

Ä Å É à+¶+O1 Ï 7- j B Ê Ä ¤ 8 Å ×

Ä Å É à+¶5$n D8 "ë j Gý&é>| J)ß ³ ö • ' & Ä AÒÅ Ê Ä œz Ò Ó ' × Å ×

Ä Å É à+¶5$n D8 "ë j "d"‘ Lb"ë Œé x Ê Ä à+¶5$n D8 "ë j ê"A o È Å ×

Ä Å É à+¶5$n D8 "ë j O "‘ Lb"ë Œé x Ê Ä à+¶5$n D8 "ë j ê "A Ì È Å ×

Ä Å É à+¶5$n D8 "ë j)ß ³ Ô q 9 Ä ?ô B Ê Ä à+¶)ß µ Ã à+¶ È à)ß Ò Ó ' È Å Ä

2.1.3 技术依据

Ä Å É * AîN©)ß ³ ¡ ý Aô' ° _ , I g k 4â Ê +- ×

Ä Å É)ß ³ ¡ ý Aô' ° _ , I g W'D)ß ³ Ê +- ×

Ä Å É)ß ³ ¡ ý Aô' ° _ , I g ` >˜"d)ß ³ Ê +- ×

Ä Å É)ß ³ ¡ ý Aô' ° _ , I g ` ; "d)ß ³ Ê +- ×

Ä Å É)ß ³ ¡ ý Aô' ° _ , I g)ß ³ Ê +- ×

Ä Å É)ß ³ ¡ ý Aô' ° _ , I g +O1 ¡ ý Ê +- ×

Ä Å É * AîN©)ß ³ Nþ L™Aô' ° _ , I Ê +- ×

Ä Å É U W9 j (™ 4ô4÷Â n × f 7 ö Ê *% ü ×

Ä Å É 8 @A72 J "‘ (™Â n 7 ö Ê Ä *% Å ×

Ä ÅÉ Ï • É f > ½+OY+X"‘ × f ° _?ô93ÊÄB >| ÅÄ +- 7 Å×

Ä Å É • É ² › +OLb ÔD /ë 7 ö Ê Ä *% Å ×

Ä Å É Ï • É ½+Oú f Y+X"‘ × f ° _?ô93ÄB >| Å Ê Ä

2.1.4 相关文件

Ä Å É à+¶9K)ß 0 ° 9L€œ("É$®ï Ï Ì +X• É f 5, 8 Y+XN©)ßAôÕz – Œ ˆ – Ê Ä ¤ 8 Å Ä

Ä Å É à+¶9K)ß 0 ° 9L€œ("É$®ï Ï Ì +X• É f 5, 8 Y+XN© >| W.D0¦ Õz Ê Ä ¤ 8 Å Ä

Ä Å à+¶9K)ß 0 ° 9L€œ("É$®ï Ï Ì +X• É f 5, 8 Y+XN© ,´ 7 x Añ> ×

Ä Å à+¶9K)ß 0 ° 9L€œ("É$®ï Ï Ì +X• É f 5, 8 Y+XN© Ë,´ ¦ ° _Ct É Ä

2.2 评价原则及评价目的

2.2.1 评价原则

0± *)ß ³ ¡ ý Aô' ‚´ $Àd N´Lb Œ+XÈ Š 1 Ô ¼i ´)ß ³ CXGÿÄ

Ä Å Í # Aô'

C_« —>| A -)ß ³ Ô-(£# »# ?ô Ã7 ö Ão 1† ¼?ô B1y ÈH FN© * Aî È = Ñ)ß ³ 1Ñ*6 Ä

Ä Å0 –Aô'

?ô93)ß ³ ¡ ý Aô' é# È0 – 6 ÀN© * Aî))ß ³ CXGÿ‚´ ¡ ý Ä

Ä Å0± * Gý&é

i ž * AîN© ‚´ 0; µ é ú ¦ (©&éÈ > .ž >)ß ³ ?±3PL$‚´ Œ+Xx Ä £ 3+ È i ž ?ô B)ß ³ ¡ ý Aô' 5 Aê¼Ñ ?? ñ È u 6 Y+X1V8 & x ‚´ ž Ct É ú @Ì È) * AîN© k ?±)ß ³ ¡ ý ¸ Gý&é6 À ¼Aô' Ä

2.2.2 评价目的

Ä ÅAô' \ N© p X j ‚´)ß ³ CXGÿ6ü Ÿ(æå ¼k ?±)ß ³ L NÈÄ

Ä ÅFJE÷ 0; 6 À È > .ž \ N© ‚´ k ?±"' $ÀÃ"' (™ý 2« Ã Â n j Ö È ¦) "' (™Eî 7 Â n F >| 6 À Ä

Ä ÅAêAñ\ N© G÷ ‚´)ß ³ Ô Ú í ‚´ >| Wú 8 *6 WÈ ¦ J¸) ^ X‚´ L NÈÈ * N´Lb F65 ÿ E« = 8Ÿ)ß ³ ¡ ý ‚´) 1† ¼Ú í Ä

Ä ÅAêAñN© > × J o 1†‚´ 1V8 WÃ > ƒ ` * Aî ?ô B‚´ -(é WÃCt$ÀY+X >| W ú)ß ³ >| WÄ

Ä Å 6 À \ N© 7- ^ X‚´ » u LÀÓ ÈN´#{ 7- × +Q´)ß ³ Nþ L™Ø; Ö È * § ƒ‚´)ß ³ Nþ L™Lb93 Ú í Ä

FJE÷: F Aô' ÈAêAñN© X)ß ³ é M'‚´ >| WÈ5 *)ß ³ ¡ ý Aô' 5 AêÈ j)ß ³ Ô k 1ÑG L Ë ã 1† Í ž Ä

2.3 评价因子与评价标准

2.3.1 评价因子确定

Ä Å)ß ³ ¡ ý Aö[

i ž N© ,´ "‘ (™Â n(© ± ú p X j ,´)ß ³ (© ± È)ß ³ ¡ ý Aö[õ å ?ñ>˜

Ä

表 î Xrí 环境影响因子识别矩阵表

N©	` >˜"d	` ; "d	)ß ³ 0ª"D	)ß ³	+O1)ß ³	/n J)ß ³
í O	É	É	½	½	½	»
F :U O	É	½	½	½	½	»

Ö » 9 Y ¡ ý × ½ = Y ¡ ý × ¡ ý 0; ÖE«Þ × 9 ¡ ý × ¡ ý > n × É ¡ ý

Ä ÅAô' €

i ž)ß ³ ¡ ý € Aö[5 Ì È.ž Ê \ N© Aô' € ÈB ?ñ>˜ Ä

表 î Xrî 评价因子表

)ß ³ ?±3P	Aô' 2«[	6 À €
)ß ³ 0ª"D	)à(æAô'	62 Ã 12 Ã 30 Ã 30 Ã &2Ã 2 ÃMŽ+b" k &ó
	¡ ý 6 À	MŽ+b" k &óÃNÇ2Â(™Ã"é' Ï "D
)ß ³	)à(æAô'	1y x F 5 $ 4×
	¡ ý 6 À	1y x F 5 $ 4×
` ; "d)ß ³	)à(æAô'	S+Ã k .œÖ Ã$æ@ Wk * ƒ Ã6G"WGÿÄ &2' 0Q# È 2AÑÅ Ã "O F(™Ã Ê.• G¨- "^ Ã.• G¨- "^ Ã"_ F(™Ã"X"^ Ã.› G¨- Ã • ' K Ã U GŠÃK Ã"` F(™ÃJõ ÃK<ÃKy ÃJñ ÃK` Ã"Ž Ã .g Ã., Ã4ö9ü k Ã k W6Ð9ü5Ô1y ¡ N©Ä
	¡ ý 6 À	S+Ã"X"^ ÃQ K`G¨- 7 1y
+O1)ß ³	)à(æAô'	=>Û2«» Ã Ø(™Ã O 2«» Ã =>Û?¶-)·
	¡ ý 6 À	N© • ` Ã =>Û F Ã"d O#q a
* ƒ Ï (™	"‘ $À6 À	$5#GÏ ` 7Ì Ã%$&| V# "É ×!»!Q ñ ú Eé@ Ï É × Ï #Ö% "é Ã Ï #k W&Ý× LÄ"é"• Ï "é ¼+O#k ³ n Ä
	¡ ý 6 À	$5#GÏ ` 7Ì Ã%$&| V# "É Ã!»!Q ñ ú Eé@ Ï É Ã Ï #Ö% "é Ã Ï #k W&ÝÃLÄ"é"• Ï "é ¼+O#k ³ n Ä

2.3.2 环境质量标准

Ä Å0ª"D)ß ³ CXGÿ7 ö

N© p X ` } ¾)ß ³ 0ª"DCXGÿ¼2«Ï 7- j È 62 Ã 12 Ã 30 Ã 30 Ã &2Ã 2 —>| É)ß ³ 0ª"DCXGÿ7 ö Ê Ä *% Å] ,´ ¼4×7 ö ÈMŽ+b" k &ó—>| W'D "‘ (™5, 8 Â n 7 ö B @] 7 ö Ä § ƒ ?ñ>˜ Ä

表 î Xrï 环境空气质量评价标准

h ?ô €			
"‘ (™	l &L$	7 ö #ƒ Ö	7 ö • $À
62	? & Ä XJ PÅ		É)ß ³ 0ª"DCXGÿ7 ö Ê Ä *% Å ¼4×7 ö
	? & Ä Ä XJ PÅ		
12	? & Ä XJ PÅ		

	? & Ä XJ PÅ		
30	? & Ä XJ PÅ		
30	? & Ä XJ PÅ		
2	? & £ w l Ä XJ PÅ		
	0 W ? & £ w l Ä XJ PÅ		
&2	? & £ w l Ä PJ PÅ		
	? & £ w l Ä PJ PÅ		
MŽ+b" k &ó	? & £ w#ƒ ÖL€l Ä PJ PÅ		W'D"' (™5, 8 Â n 7 öB @

Ä Å ` ; "d

` ; "dCXGÿ7 ö Ö—>| É ` ; "dCXGÿ7 ö Ê Ä *%7 Å] ,´ 2«7

ö È?ñ>˜ Ä

表 î Xrñ 地下水质量标准（ 类）（单位： u Pl>, ‰除外）

¿ '	N©	2«7 ö l
	S+	
	k .œÖ	
	$æ@ Wk * ƒ	
	6G'WGÿÄ &2' 0Q# È 2AÑÅ	
	"O F(™	
	Ê.• G¨-	
	.• G¨-	
	"_ F(™	
	"X"^	
	.› G¨-	
	• ' K	
	U GŠ	
	K	
	"` F(™	
	Jõ	
	K<	
	Ky	
	Jñ	
	K`	
	"Ž	
	.g	
	.,	

	4ö9ü k Ä &) 8 P/ Å	
	k W6Ð9ü5Ô	

Ä Å)ß ³

\ N© ² +| —>| É)ß ³ CXGÿ7 ö Ê Ä *% Å] 2« 7 ö ÈB ?ñ>˜

Ä

表 î Xrò 声环境质量标准

F2Ä j	7 ö l G%$		7 ö • $À
	l L$	L L$	
J +O× Ã Ø(™#q j k ?±Ï 7- ÈMÕ?±Lb!' J š) ˜ $)ß ³ ×+OUGý¡ ý ,´ j			Ä *% Å 2«

2.3.3 污染物排放标准

Ä Å Ï "D

T * ¿ × +O,´ 9 4ô4÷ Ï "D —>| É 8 @A 72 J "' (™Â n 7 ö Ê Ä *% Å>˜] Â n L€l ?±"r ×N© ² j Eé+| 4ô4÷2¹ H ÃMŽ+b" k &ó —>| É 8 @A72 J "' (™Â n 7 ö Ê Ä *% Å>˜] Â n L€l ?±"r Ä ?ñ>˜ Ä

表 î Xró 合成树脂工业污染物排放标准 r大气污染物排放限值

"' (™	0 Q q AèÂ n #ƒ Ö Ä PJ PâÅ
NÇ2Â(™	
MŽ+b" k &ó	

6| O 2 ×+O,´ "é' —>|ÉOžO >| J "é' Â n 7 öÄB >| ÅÊÄ *% Å] ,´ 9 £ ?ô Ê È £ 0 Q q AèÂ n #ƒ Ö j PJ PÄ 7 ö l ?ñ>˜ Ä

表 î Xrô 饮食业油烟排放标准

?ô Q	? »	] »	W»
0 Q q AèÂ n #ƒ Ö Ä PJ PÅ			
ð FAî í 0 ~ ë L" x)· Ä Å			

Ä Å š

:U F O ² +| š Â n —>| É J 1 J ² +|)ß ³ š Â n 7 ö Ê Ä *% Å] 2« 7 ö Ä § ƒ ?ñ>˜ Ä

表 î Xrõ 工业企业厂界环境噪声排放标准单位： ~ •

² +| F)ß ³ Ï 7- j 2« [	l L$	L L$	7 ö • $À
2«			É J 1 J ² +|)ß ³ š Â n 7 ö Ê Ä *% Å

Ä Å * Ï —>| 7 ö

0 8\ * ƒ Ï (™C^ˆ Ã 4 *6 4 5ž —>| É 0 8\ J * ƒ Ï (™C^ˆ Ã 4 5ž j "'

× f 7 ö Ê Ä *% Å ú i …× Ï j "éC^ˆ —>| É ¡ L™Ï (™C^ˆ "' ×

f 7 ö Ê Ä *% Å ú i …Ä

2. 4 评价等级及评价范围

2. 4. 1 大气环境影响评价等级及范围

2.3.1.1 Aô' 1y4×

N© ² p i ž 0; (©&é¼"' (© ± ú ˜ $)ß ³ (æå ÈG÷+XÉ)ß ³ ¡ ý Aô'

° _ , I g W'D)ß ³ Ê Ä +- Å] ?ô Ê,´ é # h 1ÇÈAÑ1Çœ? ú Aô' Œ

4×[T Ý>˜ Ä>˜ Å ² ; Ö

$$P_i = \frac{C_i}{C_i} \times$$

?] Ö 3¸ 1\ L Z"' (™,´ 0 W` M'#ƒ Ö • 7)· È ×

&¸ G÷+X` 1ÇQ ? AÑ1Ç* ,´ 1\ L Z"' (™,´ 0 W` M'#ƒ Ö È PJ P×

&¸ 1\ L Z"' (™,´)ß ³ 0ª"DCXGÿ7 ö È PJ PÄ

Aô' Œ1y4× 9 >˜ ,´ 6 4× T ž F >| B 6 Ä 0 W` M'#ƒ Ö • 7)· 3L 9 œ

? AÑ1ÇÈ ² "' (™ L W¾ È 3 l ,´ 0 W65 Ä 3¸ Å È ¼¦) Ä,´ ' Ä

表 î Xðrí 评价工作等级分级判据

Aô' Œ1y4×	Aô' Œ6 4× T ž
0 4×	3¸ 1
¼4×	0 3¸ Ø
9 4×	3¸ Ø

\ N© Ï "D"' $Àj FP2ÂÏ "D ¼ T * Ï "D È"' € j MŽ+b" k &óÄ

É)ß ³ ¡ ý Aô' ° _ , I W'D)ß ³ Ê Ä +- Å Ø9€$5 …] ,´ ` 1ÇQ

? AÑ1ÇF9N©9 '—þ 2 F9 È \ N© ˜ Eé"É$®ï ê 4Ö 7 ê È D O ` Y+X

2« » k ?± j "É%PF 9, ` È Ž ¾ þ 2 ` j È !" F9 þ 2 Ä

` 1ÇQ ? AÑ1Çò >˜?ñ>˜ Ä

表 î Xðrî 估算模型参数表

ò		l
þ 2 Ì • F9N©	þ 2 Ì •	þ 2
	ê þ 2 ê	
0 Q)ß ³ $YÖ		ƒ&

0 ~)ß ³ $YÖ		ƒ&
O` Y+X2«»		9, %P
j $¯Ö ‘ &		¢(
_ V63<•` ’	63<•` ’	_
	` ’ ž 6EØ· P	
_ V63<•#§è4ï'¿'	63<•#§è4ï'¿'	V
	#§è4ïD /ë P	
	#§è4ï é A R	

G÷+X` 1ÇQ ? 6 [AÑ1Ç4"‘ (™,´ ; NþAE¤4ï#ƒ Ö ú-(Ä,´ • 7)· ÄAÑ1Ç5 Ì 5 AÑ?ñ>˜ Ä

表 î Xðrï W ¤ AE íì9 和 预测和计算结果一览表

"‘ $À=0	Aô' €	Aô' 7 ö (μg/m³)	C_{max} (μg/m³)	P_{max} (%)	$D_{10\%}$ (m)
' E–L$&é$À	MŽ+b" k &ó				
' E–L$&é$À	MŽ+b" k &ó				
' E–LM'À	MŽ+b" k &ó				
' E–LM'À	MŽ+b" k &ó				

\ N© 3¤ 0 WI *)à j ' E–L$. ’ M'$À Â n,´ MŽ+b" k &ó È 3¤ I j È&¤ j XJ PÈi žÉ)ß ³ ¡ ý Aô' ° _ , I W"D)ß ³ Ê +- 6 4×T ž È.ž Ê \ N© W"D)ß ³ ¡ ý Aô' ŒE1y4×j ¼4×Ä

Aô' 93$

\ N© ' j PÈ) Ä"‘ (™j ' E–L$FP2Â¼1Ñ€ ú • f ñ+O×4ï T * !å 4ô4÷Â n,´ 92&VÈ 9'—É)ß ³ ¡ ý Aô' ° _ , I W"D)ß ³ ÊÄ +- Å ?±"r È Aô' 93$ Ä ' E–L$j] ó,´ NPh NP. ’ j È?ñ. Ä

2. 4. 2 水环境影响评价等级和范围

2.4.2.1 ` >˜"d)ß ³ Aô' 1y4×¼93$

\ N© +X"d+a j Ë"d1Ñ5• Ë5 È+O× Ï "d Ú)ß ¯+X= F Â È F Â Ï "d õ j +O#k"‘ "d È Â • ; "d1Ñ5• È 0 4øF • "É$®ï "‘ "d 4*6 ² 4*6 È \ N© > ` >˜"d3+ -$ Õ"d Ë6„3+Ä

i ž É)ß ³ ¡ ý Aô' ° _ , I ` M"'d)ß ³ Ê Ä +- 7 Å ] Aô' ŒE 6 4×Ï I È \ N© ` >˜"d)ß ³ ¡ ý Aô' ŒE1y4×j 9 4× %È k ?±B3 6 À"‘ "d 4 *6Aî í,´ 4*67- Ë Ã4*6 8ª ÃAîAÑF "d"dCXÃ4*6 > Ï "d0c ÊEî 7 Â n õ å Ä

2.3.2.2 ` ; "d)ß ³ Aô' 1y4×¼93 $

Ä ÅAô' 1y4×

i ž É)ß ³ ¡ ý Aô' ° _ , I g ` ; "d)ß ³ Ê Ä +- Å È ` ; "d)ß ³ ¡ ý Aô' Œ1y4× B 6 ?ñ>˜ Ä

表 î Xðrð 评价工作等级分级表

N© 2«[/)ß ³ • O0; Ö	2«N©	2«N©	2«N©
• O	0	0	¼
E³ • O	0	¼	9
= • O	¼	9	9

\ N© * @>+X'd+a j 2 o Ë5 È=) j ` ; "dF >| 0 G÷È= J EC§` ; "d#q j F ` ; "d"d } F ÄN© * @Å × > È+O#k"' "d k ?±"' (™9 &2' FU Ã %2' Ã 66Ã 1+ 11y È"dCXE³ j 1° …Ä+O× Ï "d4ÿ ² µ Ú)ß"d"• "¹ #ð > Ú)ß Y+XÄ ) ` ; "d,´ ¡ ý k ?±j Ï "d,´ $G%?) ` ; "d"dCX,´ ¡ ý È i ž É)ß ³ ¡ ý Aô' ° _ , I g ` ; "d)ß ³ ÊÄ +- ÅLt … $,´ ?ô Ê È \ N© Ž ¾ 2« * AîN© Ä N© p X j = Ž ¾Lö] ? Ož+X'd"d$Àö Ô j Ã = Ž ¾' "d Ã./ "ù"d Ã$Y'ù1y (©!º ` ; "d$À Ô j Ã• = Ž ¾>•5 ´ #q j È I N© j ` ` ; "d • O0; Ö j = • O Ä

5, : p F È) '—` ; "dAô' Œ1y4× 6 4×>˜ . È \ N© ` ; "d)ß ³ ¡ ý Aô ' 1y4× j 9 4× Ä

Ä ÅAô' 93 $

j \ N© ` ; "d)ß ³ Aô' 93 $ ' E–L$ j ` j] ó È j ` : $hD /ë NPj +| È ; $hD /ë NPj +| È j ` T × D /ë 4 NPj +| ÈAô' j 93 $ M'0 NPÄ ² p j Ä?ñ . Ä

2. 4. 3 声环境影响评价等级和范围

2.4.3.1 Aô' 1y4×

\ N© } ¾"É$®ï J j ü ü H "Ï "ã Ì Ÿ × ñ 2î $! Ð j È N© Å × >

P93 $ µ)ß ³ • O&é È š Ï 7- j Ž ¾ 2« j Ä i ž Aô' , I ?±"r È.ž Ê N© š Aô' Œ1y4× j 9 4× Ä

2.4.3.2 Aô' 93 $

)ß ³ ¡ ý Aô' 93 $ j ² +| ú ² +| F PÄ

2.4.4 土壤环境

FJE÷N© (©± 6 À Ã O)ß ³ • O- 7B3 Ã¡ ý FD´ Aö[1y5, 8Aô` È\ N© Ž ¾O)ß ³ "' ¡ ý »N© Ä

Ä Å * AîN© 2«[

i ž É)ß ³ ¡ ý Aô' ° _ , I O)ß ³ ÄB >| Å Ê Ä +- ÅLt … $ Ä ^ ..?ñ>˜ Å È \ N© j Ï Ct$ÀÐ Ã ½+OY+XÈ O)ß ³ ¡ ý Aô' N© - 2«[j 2«Ä

表 2.4-5 本项目土壤环境影响评价类别

>| J 2«[	N© 2«[			
)ß ³ ¼ œ¡ Aî í 1Ñ*6 J	2«	2«	**Ⅲ类**	2«
	¡ L™Ï (™ Y+Xú 4 5ž	G÷ › û ¼J ' é ?,´ 0 8\ J ƒ Ï (™4 5ž ú 5, 8 Y × þ Kw+G#k ³ n Ä = [O@Ø Ï 3(™ÅLö] 4 5ž	0 8\ J * ƒ Ï (™4 5ž ú 5, 8 Y+XÄL"G÷ › û ¼ 'J ' é ? F,´ Å × **废旧资源加工、再生利用**	¦

Ä Å • ` ?ô Q

\ N© • ` M'0 j +0 È ? ¾ +0 • ` ?ô Q Ž ¾? » Ä

Ä Å O)ß ³ • O0; Ö

i ž * AîN© p X ` ~ Eé´ O)ß ³ • O0; ÖF >| T Ê È \ N© j = • O ÈB ?ñ>˜>˜ Ä

表 2.4-6 本项目土壤环境影响评价类别

• O0; Ö	T [Í ž	\ N©
• O	* AîN© ~ Eéˆ X6E` Ã ` Ã(—9y ` ÃOž+X'd$À ` F u"A j Ã– Q Ãk L' Ã +Ç« L' Ã« 61L' 1y O)ß ³ O- 7,´	i ž)à j B3 È \ N© } ¾H "Ï "ã Ì Ÿ × ñ 2î $! Ð j µ ÈN© ~ Eéj J 1 J È = ^ X6E ` Ã ` Ã(—9y ` Ož+X'd$À` F u"A j Ã– Q Ã k L' Ã+Ç« L' Ã « 61L' 1y O)ß ³ O- 7 È !" .ž Ê O)ß ³ O0; Ö j **“不敏感”** Ä
E³ • O	* AîN© ~ Eéˆ X ¦ O)ß ³ O- 7,´	
= • O	¦ õ å	

Ä ÅAô' 1y4× T [

i ž , I ?±"r È \ N© 2« » j 2« È • ` ?ô Q j ? » È • O0; Ö j = • O È **= 0 …O)ß ³ ¡ ý Aô' ŒÄ Ä?ñ>˜** Å Ä

表 î Xðró 污染影响型评价工作等级划分表

Aô' Œ1y4× • O0; Ö / ?ô Q									
	W	]	?	W	]	?	W	]	?
• O	0 4×	0 4×	0 4×	¼4×	¼4×	¼4×	9 4×	9 4×	9 4×
E³ • O	0 4×	0 4×	¼4×	¼4×	¼4×	9 4×	9 4×	9 4×	

= • O	0 4×	¼4×	¼4×	¼4×	9 4×	9 4×	9 4×		
# Ö >˜/j = 0 …O)ß ³ ¡ ý Aô' ŒÄ									

2. 4. 5 生态环境影响评价等级和范围

2.4.5.1 Aô' 1y4×

i ž É)ß ³ ¡ ý Aô' ° _ , I g+O1 ¡ ý Ê +- ,´ 1y4× B 6 Ï I Ä?ñ >˜ Å È \ N© • ` M'0 PÈ 0; ¡ ý 93 $ NPÈN© j)ý 00Gþ+OØ = (™È +O1 • O Ô- 7 È 9 É)ß ³ ¡ ý Aô' ° _ , I g +O1 ¡ ý Ê Ä +- Å] ,´ 9 £ ?ô Ê È \ N© +O1)ß ³ ¡ ý Aô' Œ1y4× Ê j 9 4× Ä

表 î Xðrô 生态环境影响评价等级表

¡ ý j +O1 • O W	+O1 • ` Ä"d Å93 $		
	M'0 1 NP FK¯Ö 1 NP	M'0 NP NP FK¯Ö NP NP	M'0 0 NP FK¯Ö 0 NP
(©!º +O1 • O j	0 4×	0 4×	0 4×
Gý?±+O1 • O j	0 4×	¼4×	9 4×
0 8\ j	¼4×	9 4×	9 4×

2.4.5.2 Aô' 93 $

i ž \ N© ,´ (©&éÃ+O1 ¡ ý j ú ˜ Eé+O1)ß ³)à (æÈ.ž ÊAô' 93 $ j ² j ˜ 4 P93 $ Ä

2. 4. 6 环境风险评价等级

i ž É * AîN©)ß ³ NþL™Aô' ° _ , I Ê Ä +- Å È)ß ³ NþL™Aô' Œ1y4× B 6 j 0 4× Ã ¼4× Ã 9 4× Ä i ž * AîN© #¹ ú ,´ (™CXú 8ª3+5 ¡ L™W ¼ p X ` ,´)ß ³ • O W.ž Ê)ß ³ NþL™%Œ È Aô' Œ1y4×.ž Ê?ñ>˜ Ä

表 î Xðrõ 环境风险评价工作级别

)ß ³ NþL™%Œ	Ã			
Aô' Œ1y4×	0	¼	9	1° …6 À
_ -( ) ¾B 4öAô' Œµ é 6<@0È X ÿ F ¡ L™(™CXÃ)ß ³ ¡ ý FD´ Ã)ß ³ ¡ ã > Ì ÃNþL™ Lb93 Ú í 1y é M'5 * Ê W,´ B$> Ä?ñLt … $Ä				

* AîN©)ß ³ NþL™%Œ B 6 j Ã Ã Ã 4× Ä

i ž É * AîN©)ß ³ NþL™Aô' ° _ , I Ê Ä +- ÅLt … &È ƒ 4Ø & ÈB N©)ß ³ NþL™%Œ j Ä \ N© Ø ˆ ¼+O× ,´ • É = #¹ ú Lt … % Gý&é£

,´ ¡ L™(™CXú d+|Gÿ È !” È -$ Õ T Ê \ N©)ß ³ NþL™%Œ j Ä M0½ i ž)ß ³ NþL™ ƒ • O0; Ö Ä (ÅAô` 5 Ì T Ê)ß ³ NþL™%Œ Ä

\ N©)ß ³ NþL™%Œ j È))ß ³ NþL™Š1° …6 À £ Ä

2.5 相关规划与环境功能区划

2.5.1 相关规划

\ N© * Aî ` &é} ¾"É$®ï J j ü ü H "Ï "ã Ì Ÿ × ñ2î$! Ð j È#¹ ú,´ -(£?ôB?ñ>˜ Ä

表 î Xñrí 项目涉及的相关规划

¿ '	-(£?ôB	-(£?ôB ˆ ?±
	"É$®ï þ 2 k ƒ?ôB Ä ¤ Å	A þ 2 WCXÖ …'” &Ý7-$À× J Ã * € F × J Ã4ê4÷E« × J Ã5/ 8¢O ñ × J ú õ$hJ j k,´ 5, 8 WþKwÄ B ?ôB93$ Ö k ƒ?ôB93$ 6 j 9 Z r !Q È £ ï Ã þ 2?ôB j Ã] ó þ j Ä ï Ö"É$®ï >\| o EÆ 93$ Ä þ 2?ôB j Ö"É$®ï þ?ôB j 93$ È 5 9Fƒ"ã €KwÃj £ Ì j Ã 8ª j Ã9Fƒ"ã €0ûj È?ôB × f 93$ NPÄ] ó þ j Ö| ~Q FOœD G È"É$®ï '“ "d 4*6 ² ‡,´ j È k M'0 4Ö NPÄ C …H+• Ö j F] ó þ 2 ÈB3¤0ªL$5 ´ È-pGý ..Gý&éþKwÈ ¼´ G}‡Aî í È * Aî 08\ þKwÈ Ð WLö6Š?ôQ × ´ * ï] ó þKw ï Ÿ] ó þKw 08\Kw/ 0 n ?4ô4÷ƒ3+Ä
	"É $® J j k ƒ ?ô B Ä Åú)ßAô© = ü H "Ï "ã Ì Ÿ × ñ2î$! Ð j	A H "Ï "ã Ì Ÿ × ñ Ð ú2î$! Ð j } ¾\| ~Q FO‡ × È"É$®ï þ L ‡ 4Ö NP4 È?ôBM'0 œN§È?ôB93$ j Ö?¯d"É$YœD È L8#L)ß D È ‡ ×8#4Ü¼D È G8#4Ü0D Ä × J Ê } j Ö Ì Ÿ × ñ Ð j UÉd È E« Ã ù4êÐ j 0 ƒ,´)à F(©8¢5, 8 × J j Ä B 5 "d?ôB ÖH "Ï "ã Ì Ÿ × ñ Ð ú2î$! Ð j } ¾"É$®ï þ ˜ EéÈ j +X"d4ã• ` "É$®ï þ Ë"d3+5 È+a"É$®ï þ"d$À` 5 0 Ë Ä Ä 8 Â"d?ôB ÖH "Ï "ã Ì Ÿ × ñ2î$! Ð j '“ "d X ² j µN´4*6Eî 7 > È 5 0 Â8#"É$®ï '“ "d 4*6 ² 4*6 Ä 9 J j +G#k ³ n+a J j p X ` +G#k ³ n 4*6 j Lö] 4*6 ÈF O G÷+X› +O› û 4*6 é ? ÈF OG÷+X› û Ã'J ' Ã f -(5 8,´ 4*6 é ? Ä : \ N© * Aî1V8 j k ƒ?ôB)ßAô * ,´ • ö • Ã'“ "d 4*6 ú Â n1y)ß ?±"r Ã j >| J ö • ‘ & ú$5#1+O×"d £?±"r È \ N© * Aî%Cã 1 5 ..?±"r È1V8 j ?ôB)ßAôÑ ??ñ?±"r Ä j k ƒ?ôB)ßAôÑ ? ?ñLt &

	É à+¶5$n D8 "ë j k ƒ Ï 7- j ?ô B Ê	É à+¶Ì × ñ k × j ,´ Ï 7- Ê } _ Ö LÌ Ì (—× ñ Ë5 ¹ ˜ ,´ Gý?±j È Ì (—"A ¹ u € J ,´ 5¾ æ È /n J k y à Ì • * Aî,´ /j 93j Ä X Ì × ñ k × j ...é A¼0 Ï I] * ÖÐ j O ` ¤"ë È N - ?ô B È5 1©¹ Â Ã‰ (w ØF ÈÐ ] ~ × + ` i FPÈÙCá Ì "A 0 ...O i 8ŸÄ _ 1 H ï Ì × ñ k × j Ì × ñ Ð Ã#qFJ Ã ØF Aî í ,´ * Aî È E , Ì (—× ñ Ð Ã#qFJ Ã ØF 1 J A H ï × j 6Š‹öÄ H F 0 é ? È ...Ú)ß Ì J È óF Ì J Ct$À,´ "h5 Y+XÈUCá ¼_ 1 Ì (—× ñ Ð Ÿ × (™,´ 5, 8 Y+XÈÐ j Ì J M'$À‟ Lb"ë Ä 0 ± ØF Ì J ,´ ?ô Q F Ã× J F4ÿ:U È ...Ì × ñ$! Ð È ...Ì • a J ¼Î f N¶ Ä Gý?öÌ × ñ k × j O)ß ³ ,´ Ô ÈF¯} X Ì × ñ k × j µ ú ˜ Eé3 p CFP@Ì × ñ‟ ,´ × J Ä H "Ï "ã Ì Ÿ × ñ2î$! Ð j × J Ê } Ö ù4êÃ Ì Ÿ × ñ2î$! Ð j k È +e € v Ñ Ã H+• Wà ¤ × J Ã Ø(™#q1y × J j Eµ´ Y ¡ G ' Ì Ÿ × ñ 2î$! Ð × J * ` Ã4ê4÷J ../j 93 * ` Ä þ ...Ê } : -; È × J k ?ô >É à+¶5$n D8 "ë j k ƒ Ï 7- j ?ô B Ê) Ì × ñ k × j ,´ Ê } _ 0 8$,´ Ä × J X ú >,´ ?ô B ...] È • MØ?±# ?F¯} X × J 93$ µ 3 p CFP@ Ì × ñ‟ ,´ × J Ä
	É à+¶5$n D8 "ë j)ß ³ Ô ' » Ê	É à+¶5$n D8 "ë j)ß ³ Ô ' * Ö)ß ³ Ô Ä ƒ C_« Ct $À0 1 5 Ã+O1)ß ³ 1 5 ,´ ...é J¸ È Š 1)ß H x Ã+O1 0 û j Ã ˜ M'?ô B ÃN´Lb j k ÃLb"ë5 8 Ã5, 8 "ë*6,´ Ï I È Ô)à 9 ,´ +O1 j * \ - 7 È ˜ M' Ð j +O1)ß ³ ,´ Ô ¼* Aî È Î)à4ÿ#~x ,ú Ã/n J x ,ú ¼)ß ³ x ,ú,´ 5 0 Ä 1\ ¼q • ' * Ö ï 4× : ê "A o Ì Ä ƒ f Ê Ì •)ß ³ 5, 8 ¤"ë?ô B È ØF Ì •)ß ³ F (w ¤"ë È Ð j Ì • (—j)ß ³ ÔAî í * Aî Ã)ß ³ "‟ "ë *6 Ã Ì J +O1)ß ³ Ô ¼Ì J Ct$À Ô Y+XÈ 6 Lb"ë Ì • M'$À‟ Œ4ã •)ß ³ Ô- 7 CS+ f È Ô ¼i ´ Ì • +O× +G#k)ß ³ Ä UCá ...+O1 Ì J È5, 8 Y+XÌ J Ï 3 (™È Ø¯"ì "D Ã0 (/ö "D F 1y$5#17- $ÀÈ Ø>| +Q™Lb"ë Ã œã Lb"ë Ú í ÈLb"ë F – Ì 9Ÿ‟ È ú & f ¯+X >,´ ` 7Ì ÈLb!' O Ã Ì × ñ‟ Ä 1\ q ' * Ö 4 2« J j Ä ƒ 5F f j ?ô B È 8 *6 3 p È H F Ct$À G}5ž Ä j 1 J Ä ƒ G÷+Xx F +O× 8ª ¼Aî 7 È Î >| $5#1+O× È Î)à Ct$À Q x Y+X¼Ú)ß ¯+XÄ‟ (™Ä ƒ 5 0 f LöÈLö] 4 *6 È U I × f ‟ (™ ,´ × +Œ Gÿ¼Â n GÿÄ \ N© 9 '—× J ...Ê } ¼ ..- 7 È1V8 É à+¶5$n D8 "ë j)ß ³ Ô ' » Ê,´ 9 £ ?±"r Ä
	>?ô B)ßAô© = 1V8 W6 À	

2.5.2 环境功能区划

Ä Å)ß ³ 0ª"D Ï 7- j B

\ N© } ¾H "Ï "ã Ì Ÿ × ñ2î$! Ð j ÈB Ð j } ¾"É$®ï þ,´ L ‡ × È Ð j p X j)ß ³ 0ª"DCXGÿÏ 7- j j ½2« j Èj)ß ³ 0ª"DCXGÿ7 ö —>| ¼4× 7 ö Äž Ê \ N© p X j)ß ³ 0ª"D B j ½2« Ï 7- j È—>| É)ß ³ 0ª"DCXGÿ7 ö Ê Ä *% Å] ,´ ¼4× 7 ö Ä

Ä Å"d)ß ³ Ï 7- j B

\ N© ˜ Eé` >˜"d ƒ j H "Ï "ã È+X'd Ï 7- _ &|$¹ ¼+O1 +X'd È 9 '—É ] - à +¶'d)ß ³ Ï 7- j B ÊÈH "Ï "ã,´ )ß ³ Ï 7- j É ` >˜"d)ß ³ CXGÿ7 ö Æ *% Å] ,´ 2« Ï 7- j Ä"d CX—>| 2«"d CX7 ö Ä \ N© = > ¦ +Œd Ë6„3+ Ä

N© p X j ` ; "d"Ñ 9 Ï 7- j  B È 9 É ` ; "d CXGÿ7 ö ÊÄ *%7 Å] ,´ 9 £?ô Ê È.ž Ê j B 7 ö] ,´ 2«Ï 7- j È —>| 2«"d CX7 ö Ä

Ä Å)ß ³ š Ï 7- j B

\ N© } ¾H "Ï "ã Ì Ÿ × ñ 2î $! Ð j ‡(w j È Í ž É)ß ³ CXGÿ7 ö Ê *%])ß ³ Ï 7- j ,´ B 6 ?±"r È B j)ß ³ CXGÿÏ 7- j B Ž 2« Ï 7- j È —>| 2« 7 ö Ä

Ä Å+O1)ß ³ Ï 7- j B

9 '—É à +¶+O1 Ï 7- j B Ê È * N© j ,´ +O1 Ï 7- j B?ñ>˜ ¼ .

Ä

表 î Xñrî 拟建项目区生态功能区划简表

N©	j B
+O1 j	ö ¦ D,ö ` $YW9, %P> 5/ #b Ì J +O1 j
+O1 Ê j	ö ¦ D,ö ` ‡G 9, %P5/ #b Ì J +O1 j
+O1 Ï 7- j	| 8ÿ ü .# "ã € ü < 9 þ Kw> 5/ #b Ì J +O1 Ï 7- j
k ?±+O1 = Ñ Ï 7-	Ì +Œ× ñ +O× Ã ê u)ß ³ Ã9, %PF × f
k ?±+O1)ß ³ L NÈ	` ; "d CµG÷Ã9, %PF = >ÛF0 F Ã O ` 9, %PF >- $= F Ã W'D ¼ "d CXú O "' Ã8Ÿ+` ÿ A Ã5/ #b F $  ` "É%PF 1 6ñ
+O1 • O € • O0; Ö	+O(™J g Wú ¦ +O³] Ö • O È O - $= F E«Ö • O
Ô- 7	Ô5/ #b Ì +` Ã  Ô þ 2 W'D ¼"d)ß ³ CXGÿÃ  Ô9, %P= >ÛÃ Ô Ì +` O)ß ³ CXGÿ
Ô Ú í	8²"d &|$¹ Ã U l × f ` ; "d 0 G÷Ã"'  (™Eî 7 Â n Ã  Q þ Kw * Aî?ô B"d £ Ã × f þ Kw* Aî+X` Ã9, %P9y j /± (—A(—Ã ¼´ Lb Ô Ç ƒ 3+ Ã Ð j Ì +` Å • ñ ,´ ¯+X1Ñ*6 Ä
…é A	…HCXQ x Ì (—J È5¾F þ 2)ß ³ È * Aî • ç Ã0c Ê,´ þ ' +O1 3+5 > ê u)ß ³

\ 0; p X j)ß ³ Ï 7- j B?ñ>˜ Ä

表 î Xñrï 项目区环境功能区划

)ß ³ ?±3P	j B Í ž	j B5 Ì
)ß ³ 0ª"D	É)ß ³ 0ª"DCXGÿÏ 7- j B 6 Ï I > ° _ é # Ê	¼2«)ß ³ 0ª"DCXGÿÏ 7- j
` ; "d	É ` ; "d CXGÿ7 ö Ê	2« ` ; "d ƒ
)ß ³	É)ß ³ CXGÿ7 ö Ê	2«)ß ³ Ï 7- j
+O1)ß ³	É à +¶+O1 Ï 7- j B Ê	ö ¦ D,ö ` $YW9, %P> 5/ #b Ì  J +O1 j  È ö ¦ D,ö ` ‡G 9, %P5/ #b Ì J +O1 Ê j È | 8ÿ .# "ã € < 9 þ Kw> 5/ #b Ì J +O1 Ï 7- j Ä

2. 6 主要环境保护目标

4ÿE÷)à j B3 È Aô' j µ"Ñ 9 Gý&é Ô,´ · (™…} ¼)ý w Ø = (™Ct$À È N© - ² p ˜ $ – Q Ã k L' Ã8 'f Ô j ÃNþŸ = 7 j 1y • O&é È i ž N© ˜ $)ß

³ (© ± ú N© 0; WCXÈ \ N© ,´)ß ³ Ô- 7 ú § ƒ é } ?ñ>˜ ¼ .

Ä

表 î Xòrí 环境保护目标表

¿ '	)ß ³ ?±3P	)ß ³ • O&é	-( ) } 5ž ú D /ë	)ß ³ (© ± B$>	)ß ³ Ô?±"r
	W'D	"É$®ï þ	N© ?¯GG NP4	"É$®ï þ)à 9 ê 4Ö 7 ê	%CãÉ)ß ³ 0ª"DCXGÿ 7 ö ÊÄ *% Å ¼4×7 ö ×MŽ+b" k &ó%CãÉ W'D"' (™ 5, 8 Â n 7 öB @ Ê] ?ô Ê,´ ¼4×7 ö,´ ? & £ w#ƒ ÖL€l Ö PJ PÄ
		¼Fƒ$®•	N© GG 4	u"A j È)à 9 ê 4Ö ê	
		9Fƒ$®•	N© L ‡G NP4	u"A j È)à 9 ê 4Ö ê	
		H "Ï "ãKw	N© L GG NP4	u"A j È)à 9 ê 4Ö ê	
		"É$®ï þ	N© ?¯GG NP4	"É$®ï þ)à 9 ê 4Ö 7 ê	%CãÉ)ß ³ š 7 ö Ê 2«7 ö
		¼Fƒ$®•	N© GG 4	u"A j È)à 9 ê 4Ö ê	
		9Fƒ$®•	N© L ‡G NP4	u"A j È)à 9 ê 4Ö ê	
		H "Ï "ãKw	N© L GG NP4	u"A j È)à 9 ê 4Ö ê	
	` >˜ "d	H "Ï "ã	H "Ï "ã Ì Ÿ × ñ Ð j ?¯× NP 4	&|$¹ Ã+O1+X "d	%CãÉ ` >˜"d)ß ³ CX Gÿ7 ö Ê Ä *% Å 4×
	` ; "d	N© ˜ Eé` ; "d	N© ˜ Eé	Ož+XÃ&|$¹ Ã +O1+X"d	%CãÉ ` ; "dCXGÿ7 ö Ê Ä *%7 Å] ,´ 4×
	+O1)ß ³	j ú ˜ Eé ¡ ý j	j ú ˜ Eé	(—9y ` Ã9, %P =>Û1y	) O ` Y+X5 ´ = × +OE³ W¡ ý È U l ÿ A 0; • ` ¼ Ø È ú & ' = ¡ ý j È j +O1)ß ³ CX Gÿ?±Q ¾)à(æÄ

3 1I:%ä? 6 .E)í -¦ 3

3.1 项目概况

3.1.1 项目基本情况

N© =0 Öà+¶9K)ß 0 ° 9L€œ("É$®ï Ï Ì +X• É f 5, 8 Y+XN©

-

* Aî …} Öà+¶9K)ß 0 ° 9L€œ(

* Aî WCXÖà *

ÅCt?ôQ ÖN© k ÅCt 7 s È¦])ß ÅCt 7 s ÈN© CtH ˜G +a1 J8 1©@ ã Ä

* Aî ` &éÖ \ N© * Aî ` &é} ¾„ þ ` j "É$®ï J j ü üH "Ï "ã Ì Ÿ × ñ2î$! Ð j Ä ² p € 7 j Ö(Ö e È 1 Ä?ñ.

N© ` *6 } 5ž. Å È"É$®ï J j ü üH "Ï "ã Ì Ÿ × ñ2î$! Ð j } ¾ "É$®ï H "Ï "ã"ï è È | ~Q FOþ j GG L?¯AFJE÷Ä

\ N© - } j 0ª ` ×N© L × j j FƒD 4ÿ ÄD × ‡ × j "É$®ï Y ¡ "d# 9L€CS+ œ( ×?¯× j à+¶; Y ~0 8²7- 9L€œ( ×G × j 0ª ` ÄB ?ñ. Ä

3.1.2 建设内容及规模

\ N© k+X` M'0 j ƒ È k * 1•M'0 ƒ Ä à * FPÉ+O× 4ï ‘ È¤ ×NÇ2Â X ×%$&| V+O×4ï ‘ È¤ × XÄ+X½+ONÇ2Â 4Öj X Å × ` 7Ì+O×4ï ‘ È ¤ × X Ä ˜ G j à É Å × • É1Ñ€+O ×4ï ‘ È ¤ × X Ä ˜ G j ½+ONÇ2ÂÅ ×# • f ñ+O×4ï ‘ È ¤ × X Ä ˜ G j ½+ONÇ2ÂÅ × ¦ G}‡ * Aî Ú)ß"¹ #ð"• Ã Î œÔ Ã6| ï 8=ú ¦ EµÙ Aî í Ä

N© 0;4ô @õ å?ñ>˜ Ä

表 ï Xí rí 项目内容及建设规模

0; 6 2«	§ ƒ µ é ú?ôQ	
k ƒ 0;	' E–L$	• ` M'0 P È k?±3 5ž 9FPÉ+O×4ï Ã1Ñ€+O×4ï ¼# • f ñ+O×4ï
	' E–L$	• ` M'0 P È k?±3 5ž&|$¹ V+O×4ï ¼` 7Ì+O×4ï
	Ã o	• ` M'0 P

	Ã o	• ` M'0 P
EµÙ 0;	ç ¤ Ú)ß"d"•	é0 P
	94×Ú)ß"¹ #ð"•	é0 Pñ
	5, 8 Î œ¬	* 1•M'0 P Ä r Å
	ï 8=¬	* 1•M'0 P Ä r Å
	LÄ"é"•	P LÄ"é"•
œ+X 0;	5 "d	j 1Ñ5•5 "d
	Â"d	+O× Ï "d = F Â È+G#k Ï "d Â • j 1Ñ5• Ä
	Ë+e	\ 0; +X+e j 92«CO9§È+a j Ë+e4ï D %CãN© Ë+eM0'r Ä
	Ë'	\ N© G÷+X+eK5&¹ Ë Æ
)ß 0;	"' "d 4*63+5	LÄ"é"• Ä P GÅÃç ¤ Ú)ß"• Ä P È¦] FP2Â+O×4ï P E %$&| V+O×4ï P Å Ã 94×Ú)ß"¹ #ð"• Ä é0 PñÅ È+O × Ï "d Ú)ß ¯+XÈ +O× Ï "d Â n È 0 Z+O× O5 • > È Ú)ß "d X Ú)ß"d"• µ8 'f :è ×+G#k"' "d Â • j ; "d1Ñ5• Ä
	Ï "D 4*63+5	FP2Â !å.d.¾j ¹ >õç #ûL} HAî í ×
		' E–L$FP2Â !å Ã1Ñ€ ¼# • f ñ+O×4ï T * !å ×+O´ Ï "D4ÿLö"D5™f Lö>+a 89 y "WÜ FAî 7 #k W&Ýh Lt>õ5ž 4*6 >4ÿ P Â"D1, Eî 7 Â n ×
		' E–L$%$&| V Ã ` 7Ì+O×4ï T * !å ×+O´ Ï "D4ÿLö"D5™f Lö>+a 89 y "WÜ FAî 7 #k W&Ýh Lt>õ5ž 4*6 >4ÿ P Â"D 1, Eî 7 Â n ×
		O 2 ¹ >õ"é' ð F ˜ È"é' ëL")· Eî 7 Â n Ä
	š 4*63+5	Aî 7G÷+X#¸ ÿ _ 4*6 Èw5ž ¾Ô µ ÈL} š x Ì 4Öj G%Ä $A # Ä
	* Ï 4*63+5	\ N© !»!Q ñ úEé@ É +X¾+O× ×¹ #ð"• ÅG # "É Ê O$5¿ E 8 'f ¢ F > <+G#k³ n 0C§Ê O+a)ß › G L 5 0$5F 8#³ n › û j › û 45ž × Ï #k W&Ý¼Ï #Ö%"é Ô+a9 ¡ L™Ï (™45žCtCX ,´ …} F >| 45ž Ä

3.1.3 生产规模及产品方案

\ N© × ñ2«[j %$&\| V Ã%$&\|EŸV Ã Ì +X` 7Ì È\ N© +O×?ô Q ú × ñ é x?ñ>˜ Ä

à * FPÉ+O×4ï ' È¤ ×NÇ2Â X ×%$&\| V+O×4ï ' È¤ × X Ä+X½+ONÇ2Â È4Öj X Å × ` 7Ì+O×4ï ' È¤ × X Ä ˜ G j à É Å × • É1Ñ€+O×4ï ' È¤ × X Ä ˜ G j ½+ONÇ2ÂÅ ×# • f ñ +O×4ï ' È¤ × ¤ × X Ä ˜ G j ½+ONÇ2ÂÅ Ä

表 ï Xîrî 项目产品方案一览表

¿ '	× ñ =0	+O×?ô Q WD	7#

¿ '	× ñ =0	+O× ?ô Q WD	7#
	½+ONÇ2Â ÄG 6 8 +XÈG 6 FK0Å		Ï Ì +X• É,´ • $Àj ƒ ` Ì "A/ý = ×+O,´ Ï ` 7Ì ¼ %$&| V Ä f ØF é ? 9 9/ý Ö 0 _ FJE÷œ((¥ d È 8 Œ /n 4ô4÷/n ˆ F >| j à F f a F Ô ^ ` f &é× ¼ _ Ì g 8 >| 6 Ï ` 7Ì Ô ^ 8# f &éÈ'f >+a 1 J Lö4ÖF f Ø F × 9 _+a 1 J 4ô4÷ê ˆ ÃE–E¶` +`L$` d F >\| f È'f >F EÃ8#Ð j ÄÐ >,´ ½+ONÇ2Â0 G 6 +X¾+O× %$&| V Ã1Ñ€ ¼# • f ñ È 0 G 6 FK0
	%$&| V		G÷+X½+ONÇ2ÂF >| +O× Ð
	` 7Ì		˜ G j à É
	1Ñ€		˜ G G÷+X½+ONÇ2ÂF >| +O× Ð
	# • f ñ		˜ G G÷+X½+ONÇ2ÂF >| +O× Ð

3.1.4 主要原辅材料及生产设备

\ N© G÷+XE³ x F ,´ +O× Aî 7 È X+O× >õ5žAîAÑÃ ¹ >õE÷0;] È w —>\| - æ ¼ 9 £ G L ,´ 7 ö Ã?ô93?ô Ê Ä+O× >õ5ž p M0-X,´ 7 ö Aî 7 È wF9+X7 ö ,´ Q CX GÿAî 7 È X>õ5ž ¯+X,´ 4 /ý € É ú 4 2« € É ú 4 2«1Ñ& ÃG} & Ã >˜&Ÿw 9 '—4 8 -(Ä 7 ö .ž Ê,´ 93 $ • F9+XÄ \ N© k ?±+O× Aî 7 w X+O× E–L$ 3 5ž È+O× E– L$ j 1 L » Aî í È 9 Lb H ÃLb œÂ ÃLbM ÃLb , ÃLb$G¼Lb&› Ú í ÈAî 7 $5 …?ñ ; >˜ Ä

表 ï Xirï 设备清单一览表

6 2«	Aî 7 =0	Gÿ	…}	7#
FP2Â !å	2¹.¾$5#G+O× 4ï		‘	' ² o
	FP2Â+O× 4ï		‘	' ² o
	"d#%			
T * • F !å	` 7Ì +O× 4ï		‘	' ² o
	%$&| V+O× 4ï		‘	' ² o
	• É1Ñ€ +O× 4ï		‘	' ² o
	# • f ñ +O× 4ï		‘	' ² o
	í Nþj			¼ ' ² o 4
EµÙAî 7	ù E–		E¶	
	K"E–		E¶	

k ?± Ï Eµ€ É ñ /ý Ã ¤ M0?±Gÿ?ñ>˜ Ä

表 ï Xirð 主要原辅材料品种、年需要量表

¿ '	=0	…}	Gÿ	• $À	F EÃé ?
	Ï Ì 7Ì Ã%$&| V	X ¤		ƒ ` Ì g	"- E–
	Ù r Ä k ?±j 8¢!ý ÃÇ61 F r Å	X ¤		HG+€]	"- E–
	A72 Ä 3(Å	X ¤		HG+€]	"- E–

N© k ?±Ï Eµ€ É,´ @6 ú*6 F WCX?ñ>˜ Ä

表 ï Xrñ 原辅材料性质及其主要组分一览表

=0	WCXú ¦ 4ô 6
Ï Ì +X • É	\ N© ,´ Ï Ì +X• É • $À¾ƒ ` Ì g/ý = Œ(™> È ×+Q,´ Ï ` 7Ì ú%$ &| V Ä Ï ` 7Ì ú%$&| V>˜M' k ?±j # "É Ã H O È AGÿÏ Œ(™!» $SÈ = [9" 9 ã(™CXÄ k ?± @6 j 6Š‰ È 8 È " È { O l =QÈ § 9 H8Ÿ,´ 6@~$YW7- 0 ~ ¯+X$YÖ Eî È F –0c Ê W- È7-6@WJ G¨.á,´ å<° È h$Y; =$æ¾0 8\$ær È h"d W? È v+a¾¦ j 4ï W6 € 5C' $æ¾ Ë 9 j $ær È D = +Œ$æ6ð È+e5 5HW7- H8Ÿ
Ù r Ä Ç61 F r Ã8¢!ý Å	Ç61 F r ÖCµj ,´ 3[F4ï h f 7- Ë × = C'ó Ã =7€<° ÃC^ˆ 0c Ê W- × > =O¡¼A72,´ -(é W8Ÿ- È ¬ §K¯x Ç"WÃ ÇTô Œ+XW7- × ±Q ,´ ¹ ˜ W
	8¢!ý ÖQ U ÃQ Þ È C 6 " È Eî ` Q y KŒM' x Ì Ä)ß Ã " Ã £ Ã ' È × ñ>˜M' y % Þ#- ¼Î 8¢NÌ8¢0c Ê ÈN W- È = J *)à8¢&é¼8¢4é 1y)à B'
6Š ‰ '	WCXÖ6Š‰ 8 È " È { O l =QÈ § 9 H8Ÿ,´ 6@~$YW7- 0 ~ ¯+X$Y Ö Eî È F –0c Ê W- È7-6@WJ G¨.á,´ å<° =6@§ 9"W F WCX,´ G¨ È h$Y; =$æ¾0 8\$ær È h"d W? È v+a¾¦ j 4ï W6 € 5C' $æ¾ Ë 9 j $ær È D = +Œ$æ6ð È+e5 5HW7- H8Ÿ× v 6Š‰) ¾)ß ³ Ä Ë F – > j à Œ+X _ ¸ • O,´ È6@ 61 F W Ä
	4ô 6 Ö6Š‰ 9! · =0 Ö SRO HWK\ OHQH È1°0 3(È _ ‰ 4ÿ6Š8 f Ç,´ 0/ý ' • WA72 Ä X J : È • 5 ‰ > AGÿ ¢ É' &ó,´ ¡ 6Š(™Ä

\ N© 7-$À#¸6Gk ?±j "d6Gú+e6GÈN© 7-$À¤ M0?±Gÿ?ñ>˜ Ä

表 ï Xrò 能源年需要量一览表

¿ '		Î (™6G7- k Gÿ	7#
	à RÌ"d	P D	j 1Ñ5•
	+e	7 N K D	j +e5•

3.1.5 项目平面布置

\ N© } ¾„ þ ` j "É$®ï J j ü ü H "Ï "ã Ì Ÿ × ñ 2î$! Ð j Èk £ M' 3 5ž5, 8 63<• 1 J F O …?ô B È Ë"r F ÃF O * AîN© 8ª#q A 8 *6 È>õ5ž ú ² o 6„ 8 Ã @(wLö] ÈEµÙ+O× ² o a F 3 5ž È ÿ A ² µ CW(™F EÃD /ë ÈL} ~ @\ ¼ 0; FP' È8²4Ö+X` ÄAîAÑ] M0%Cã* 1• M A ÃNþAM0r È%CãF EÃÃ#¸ Lb Ã1Ñ4ï K*Aî Ã5/ F1y?±"r È ¦ U l F¥¸ - æ 4/ý)à>| ?ô93¼7 ö Ä

\ N© WL ML ÄM’ A j 4ÿ Ä ' Å È L G × j Î œ¬ È L ‡ × j ï 8=¬ È ² j] ó j ' ² o ¼ ' ² o ×?¯ × 3 5ž ' ¼ ' Ã o Ä² j £ M’ 3 5ž/j ? . ?ñ . Ä

3. 2 配套工程

3.2.1 -Ù;Ï

Ä Å"d $ÀÖ+a"É$®ï J j ü ü H "Ï "ã Ì Ÿ × ñ 2î $! Ð j 5 "d 1Ñ5• Ë 5 È"d CX1V8 É+O#kOž+X'd 7 ö Ê Ä

Ä Å+O#k+X'd

N© Ê ˆ ê È+X'd Gÿ9 !ÿ ê !ÿ Y / AÑ1ÇÈ I +O#k+X'd Gÿj P G Ä P DÅ Ä

Ä Å$5#G>• u +X'd

N© Ï ;´ 7Ì ¼Ï %$& | V X' 'Ä { } M0F >| "d #GÈ"d #GE÷0;] J × +O$5#GÏ "d È$5#GÏ "d F • 9 4×'¹ #ð"• È4ÿ"¹ #ð > Ú)ß ¯+XÄ i ž 1 J ËCt É ÈN© Ú)ß+X'd Gÿ4Ö P GÈ>• u "d Gÿj WGÄ WDÅ Ä

Ä Å ç ¤>• u "d

N© Ï Ì +X• É X' 'Ä T * { >M04ÿ ç ¤ È ï >5 7 2ÂÈ \ N© G÷+X-$ Õ ç ¤,´ é ? F >| ç ¤ È = Ý ç ¤ ÈJ FP@ç ¤"d,´ :è Èi ž 1 J ËCt É È N© ç ¤ Ú)ß+X'd Gÿ4Ö P GÈ>• u "d Gÿj WGÄ WDÅ Ä

Ä Å L” H ç #û+X'd

\ N© .d .¾ ¿G÷+X$¯# .d .¾ ÈG÷+Xd .¾ j 4ôG} ‡ ,´ ç #û>õ5ž È i ž N© Aî 7 B$> ú * Aî …} Ë,´ Ct É È \ N© ç #û+X'd Gÿj P GÄ WDÅ Ä

Ä Å5/ F+X'd

N© 5/ F M’0 4Ö P È 5/ F +X'd / P g GAÑÈ I 5/ F +X'd Gÿ4Ö WDÄ

3.2.2 7f ;Ï .E)í

Ä Å \ 0; Â"d 3+5 j Ö

+O× Ã+O#k"‘ "d >M "d 3+5 8 * 0 Z 3+5 Ä

Ä Å+O× Ã+O#k"‘ "d >M "d Ö

Ô F Â"dG÷+XM"‘ 8#q3+5 È"‘ "d#q• ² j Â"d1Ñ5•$' 8 > Â • j "‘ "d Â n1Ñ5• ÄM"dFJE÷94ô4÷,´ FƒD > ` M’#q• M"d È$' • ` ² j "‘ "d k1ÑFƒ È Â • j Â"d1Ñ5• Ä

² j Â"d1ÑFƒ ? ¾ PPG÷+X 39&1ÑÈ1Ñ j 2ÈÕ × W¾ PPG÷+XJÒ1{$' O1ÑÈ1Ñ j "d# .2#v Õ Ä

\ N© E–L$ç ¤"dL”8 'f • 6GF È WG 6 Ú)ß Y+XÈ Ï "d k ?±_$5#GÏ Ì +X• É"d ¼ç#ûÏ "d È4ÿ94×"¹ #ð"• 4*6 >Eî ` É 8 @A72 J"‘ (™Â n 7 ö Ê Ä *% Å>˜] "d"‘ (™Â nL€l È +X¾$5#G !å ¼d.¾ !å È = F Â Ä+G#k"‘ "d Â • j "‘ "d1Ñ5• Ä

3.2.3 .J +ˆ

N© Ë+e+a j Ë5 È %CãN© M0?± Ä

3.2.4 .J 9©

\ N© G÷+X+eK5&¹ Ë ÆË5 È %CãN© M0?± Ä

3.2.5 =I - C-%D[.E)í

Ä ÅFJNþ

² j µ Î œ¬,´ œ¡ › +OL$wG÷+Xj à ÂNþÈFJE÷› +OL$FJNþ˜ Â8#Ô F Ä FJNþGÿ9 ’ "D!Q !Q KAÑÄ

+O× E–L$wG÷+X˜ M’j à FJNþÈFJNþGÿ9 ’ "D!Q !Q KAÑÄ

3.2.6 +a5 1\=I

Ä Å) F ÔFJÖN© * Aî ` &é} ¾"É$®ï J j ü üH "Ï "ã Ì Ÿ × ñ2î$! Ð j ÈN© j ˜ Eé* \ ’ @D 5• ÈFƒD D åE³ - È ÔFJï Y Ä

Ä Å) µ ÔFJÖi ž N© ,´ +O× WCXÈ² j µFƒD 3+5 ,´ 35ž Ä 9CãO,´ í Ö¯F EÃE–E¶7- O é ï ` Eî+O× E–L$Ä

\ 0;,´ FƒD G÷+Xþ 2 »FƒD ÈD M’j "d# $' OD M’ÈFƒD í ÖAîAÑj PÈ² j D 5• @)ß ’ 35ž È%Cã ² F EÃ¼#¸Lb¹ ˜ ?±"r È ` ; 1Ñ5•"ï FƒD T × 35ž Ä

3.2.7 3®, E D , B’/. .EE D',)

˜ ² ã Ø Ê ˆ ê È6| w X² j µO ï Ä ? & Œf È ¤ Œ&L$9

YAÑ1ÇÄ

3.3 工艺流程及产污环节

3.3.1 ; .E8;

\ N© 0; í O#¹ ú * .p 0; Ã k ƒ 0; Ã>õO 0; Ã ¹ >õ 0; Ã 0; P¼ f 1y ¿ È * AîE÷0;] 6 ×+Oš Ã œH Ã Ï "D Ã * ƒ Ï 3 (™Ã í Ï "d ¼+O#k "' "d È¦ Â n GÿL¿ O ¼ í j Ö = <6<9 p F Ä¦ í OL$ k ?± í #q0; ú "' (™× +O)ß8² ² . Ö

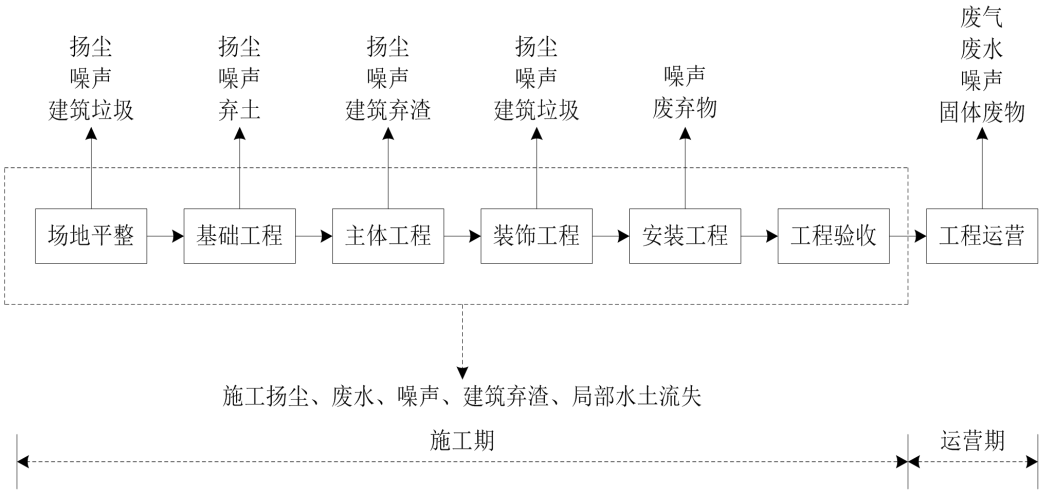

图 3.3-1 项目施工期工艺流程及产污节点图

3.3.2 B-AËB;

3.4.1.1 FP2Â+O×4ï

\ N© • ÉNÇ2Â´ +O× 8ª k ?± 6 Ï Ì 7Ì Ã%8& | VF >| 6 Ã$5#GÃd .¾ Ã +Y¢ Ã' 'Ä T * Ã ç ¤ Ã 7 2ÂÃ>õ>» Ä

Ä Å 6 ÖOÆx L" ë 4 /ý r CXÈB(² .2 .# Ã# O Ã X ‡ Ã4è(w Ã q " Ã4ï d ÃTë5# Ã)ë *³ ¼+' ˜ .¾(w1y6¹-l 7--; ` ,´ 4 /ý r CXÄ

Ä Å.d .¾ Ö 6 > Ï • É 9 ?±"r ² • 2¹.¾ j ,´ ² É - È>ÛûEœé 0 § 7 ¢ 2¹.¾ Ä * Aî …} G÷+X´ _$¯# .d .¾ È !" \ ¿ = J ×+O2¹ H Ä

Ä Å$5#GÃ+Y¢ Ö.d .¾ >,´ ;´ 7Ì F>˜Lt-p 0 ÊGÿ´ # "É È !" M0?± Ï É F >| $5#GÈ$5#G> (™É4ÿE÷+Y¢ ¦ F >| 7a"d ¢ (È ¢ (Ï "d-$ Õ Â • $5#G- Ä

Ä Å T * Ö4ÿ$5#G> Ï • ÉF • T » j GüF >| F 5 ,´ $' 8 ¦ w 0 Ð' È Ð ' $YÖ 0 Q j È• É'Ä ƒ 4ÿ Q d T * È½4ÿ ù M j ù M 4 *6 ' @w 0 ' V Ä

6Š%¦ X' @E÷0; È+a¾6 €L$,´ š 7 T » ; +OÝK. Ã6@ Ã L}@E÷0;] ×+C$h/ë …ƒ Ï "D È k ?±j %¦ …ƒ È …ƒ %¦ Ž ¾MŽ+b" k &ó2« È \ N© 6Š%¦ 'Ä=½Ð' ×+OÏ "DMŽ+b" k &óÄ

Ä Å ç ¤ Ã 7 2ÂÖ4ÿ ù Mj ù M' @,´ • É ' V X"d#¤] >Ûç ¤ È ç ¤E÷0;] J 9 AGÿ"d:è"D:è È ç ¤"d Ú)ß ¯+XÈ:è ,´ "d:è"D Ê O>• u È = Â"d Ä ç ¤ ` ,´ • É ' +X7 2Âj 7 @?ô Ê,´ W? NÇ2ÂÈ £ j 7 2ÂÄ

Ä Å 5>õÖ• É2Â€8 'f Nþ¢ > ¯+X&| 5 j F >| ƒ 5 È @ñ • Ã

8ª#q0; ú ×"')ß8² . ?ñ; . Ä

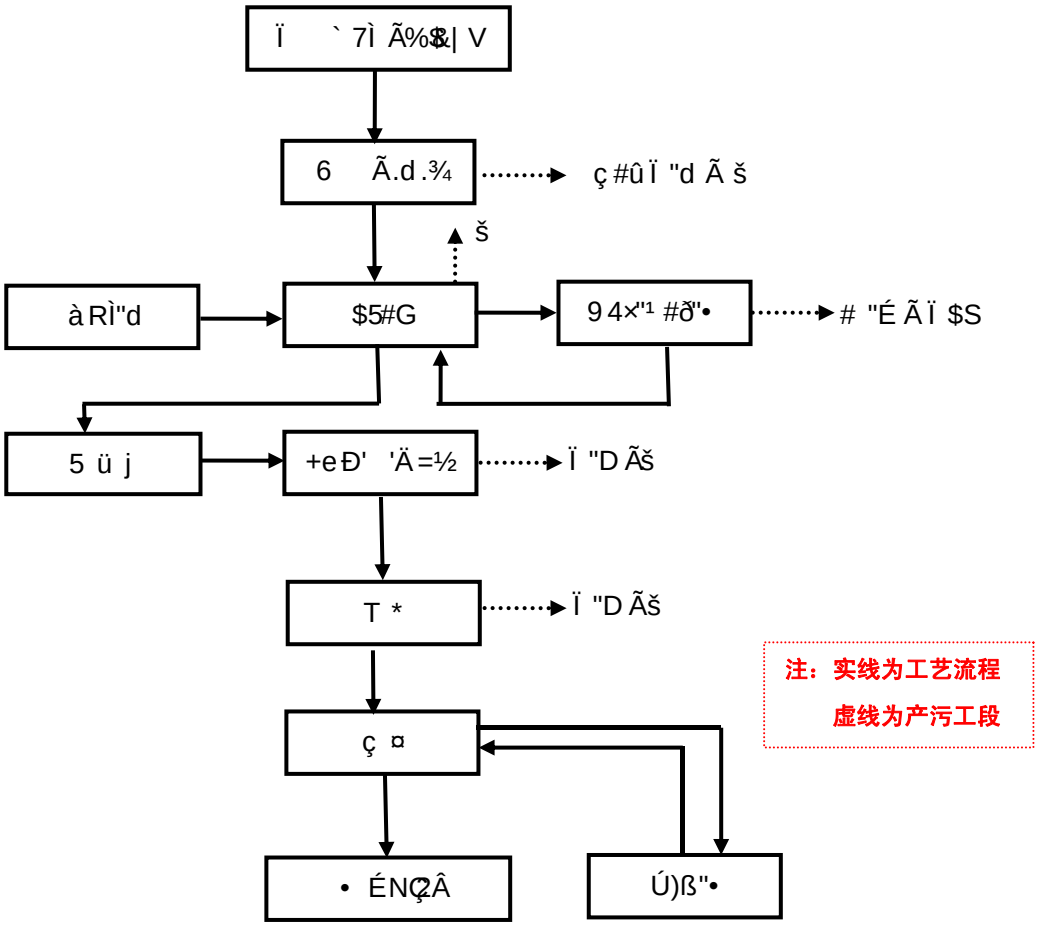

图 3.3-2 本项目造粒生产线工艺流程及产污环节图

3.4.1.2 %$&| V+O×4ï

\ N© 3(2ÂÉ j k?±Ï É+O×%$&| V È ¦ +O× 8ª k?±5 G}É $' 8 T * @» È ðP¼Ã 5>õ1y ¿ Ä

Ä ÅG}É $' 8E÷0; ÖÏ ÉF ² 4ÿ ðP½8 l ÈF • E–L$Ð ÈOÆx F >|$' 8 È 6 Ï EµÉ ú Ù r $' 8 w 0 >+a=êû : É j F18#T * j ,´ : É Ç Ä

Ä Å• F T * @» Ö(™É þ : É ÇF • ü=êv T * j È X T * j µ • É Ÿ Ð' EŸF È Ð' é ? j +eÐ' È Ð' 8# È Ð' EŸF,´ • É X%$&| V+O × j 4ô µFJE÷Q d T * Ä+O× j 4ô T * ,´ %$&| VFJE÷Aî 7 \ DÛ´ PF13+5 F • ç ¤ @» 3+5 È ç ¤"d Ú)ß ¯+XÈ Ê O>• u à RÌ"d È = F Â Ä

Ä Å ðP¼Ã 5>õ Ö @ñ,´ %$&| VM0FJE÷í g ðP¼È ðP¼µ é j 1Ññ Ê Ö Ã 1Ñ´ TN©(™*6 7 7 È=#¹ ú F – ðP¼È4ÿ ðP½8 l ,´ × ñ é 5>õ• Ã È= 8 l × ñ ˜ G +X¾FP2Â ¿ Y+XÄ

%$&| V+O×4ï 8ª#q0; ú ×"')ß8²?ñ. Ä

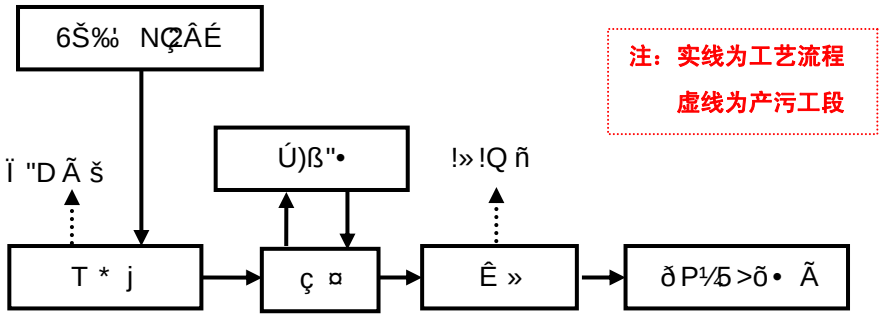

图 3.3-3 滴灌带加工工艺流程及产污环节图

3.4.1.3 ` 7Ì+O×4ï

+eÐ' 'Ä=½• F Ö6 6 ü 8 - ,´ 6Š‰ NÇ2Ân • : É j µ ÈEÃF18#` 7Ì j µ Ð' 8# # È• É X É1, µ4ÿ Ð' Eî ` #q Ø(æ1 ¦ § 98Ÿ- ,´ • W× • É Ð' X öL é ˜] F >| È' $Àj +eÐ' 'Ä=½j Ä

i • Ö6 T * @»,´ z'Ä=½(æ1,´ • É1ÑŸ » Ÿ ÈC± 5ž¾` 7Ì » Ÿ] È ¦ £ & X » Ÿ] FJ• »5Y0ª"D6 ¦ i 6ðÈ ¯ ¦ 3WCd¾Q7„ ñ : @» Ä

ç ¤ @» Öf ñ ç ¤ ú * F _ 7 » Ÿ i 6ð3WCdQ ñ > O' ™")· E³Q ,´ Q

§ ¼ » 5Y0ª"DF >| ç ¤ È ç ¤ 8# 0 Ê$YÖ > 0 Q È ½ X0ª"D] ç ¤ ,´ E÷0; Ä 0 8\ 5 F ç ¤ Ä f ñ F>˜M' > Q7„L$,´ , ' Å Ã µ ç ¤ Ä f ñ µ>˜M' > ç ¤ 0ª"D F ¦ ³ û CXL$,´) #q P' Å ú 0 Q > ç ¤ Ä f ñ ,´ µ F>˜M' > 0ª"D F ¦ ³ û CX,´ 8 'f) #q P' Å Ä 0 > 6 @» ,´ ` 7Ì § 5 >õ• Ã Ä ` 7Ì +O× 4ï 8ª#q0; ú ×"')ß 8² ?ñ . Ä

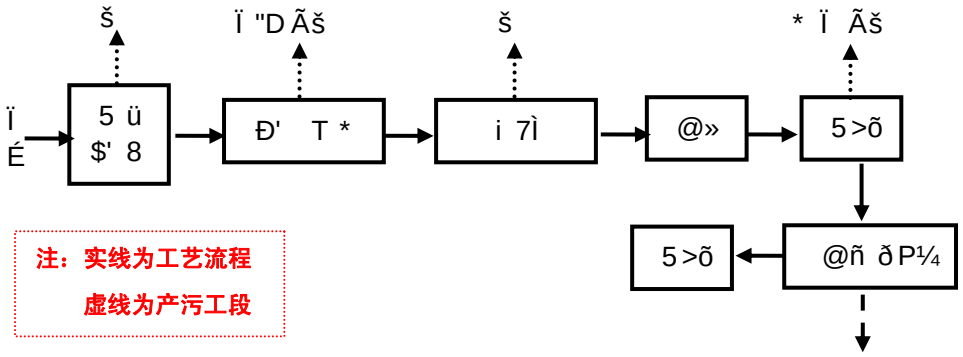

图 3.3-4 农用地膜生产加工工艺流程及产污环节图

3.4.1.4 1Ñ€ ¼# • f ñ +O× 4ï

\ N© 1Ñ€ +O× 4ï ¼# • f ñ +O× 4ï ˜ G G÷+X½+O2ÂÉ È6 ¦ > Ù r 1y Ð • öL 5 ü K5> È X 0 SDÃ ' & ; 4ÿE÷+e Ð' Ã » f T * F • Q § È 'f >F • @» j È @» >F • ç ¤ >õ5ž ç ¤ È ç ¤ >(¥ E j (¥ EF >| 7 ¢ 1y ¿ Ç * @ñ È 0 >4ÿ ð P¼ ð P¼8 l > • Ã Ä ?ñ . Ä

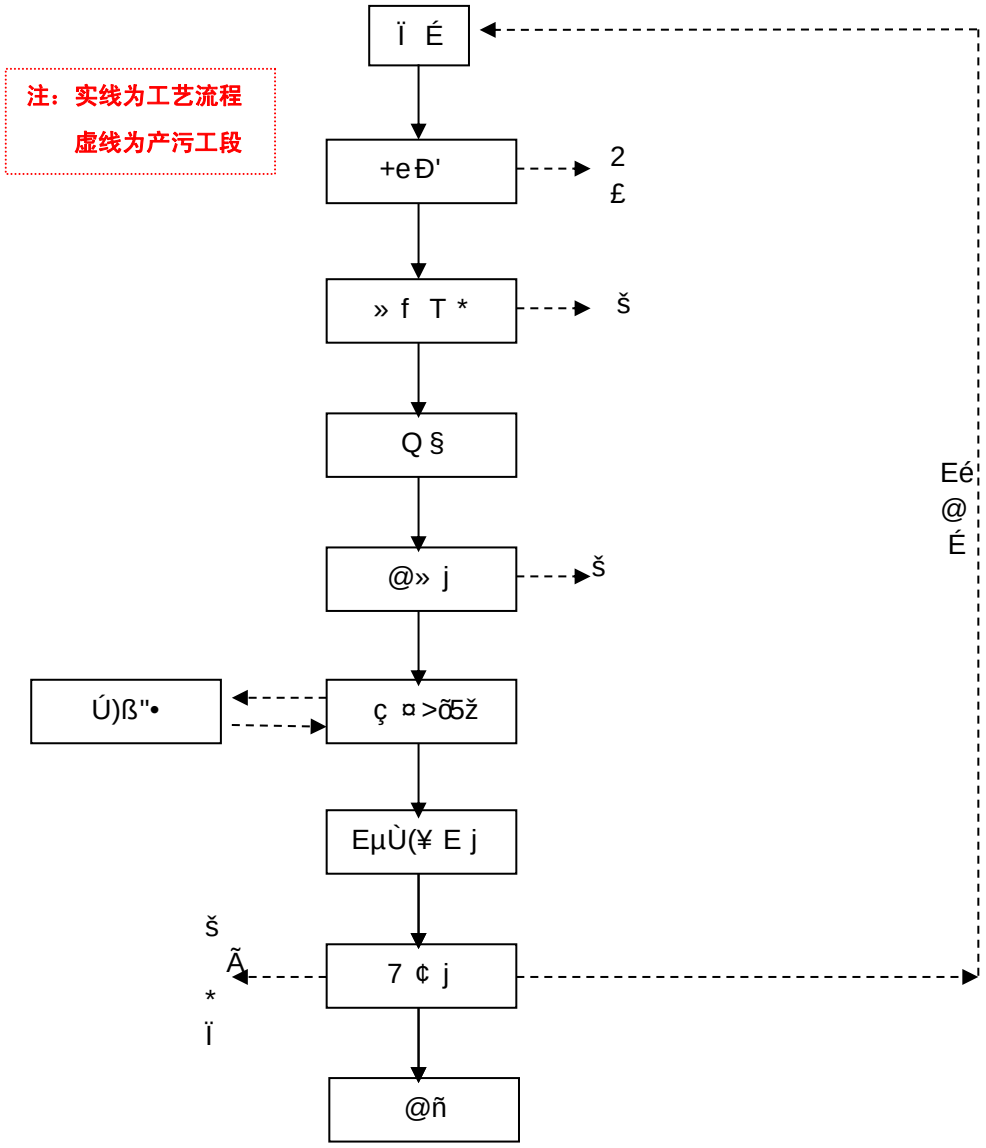

. 3.3-5 1Ñ€ ¼# • f ñ+O× 8ª#q0; ú ×"')ß8²/j ? .

3.3.2.5)[><1{+„,÷>W

Ä Å Ï "D"' 3P6 À

\ N© Ï "D"' (™k ?±5 .d.¾Ã>õ¨ Ã6 ˆ E÷0; ×+Q´ 2¹ H ×+eÐ' FP2ÂÃ • F T * ¿ ×+Q´ MŽ±b" k &ó×O 2"é' Ï "D Ä

Ä Å"d"' 3P6 À

\ N© ç ¤"dL"8 'f • 6GF È WG 6 Ú)ß Y+XÈ 0 Z+O× ˜ O5 • > È Ú)ß "• µ,´ "d8 'f :è ×+O× Ï "d k ?±_$5#GÏ %$| V Ï "d ×.d.¾j 8 V ç #û>õ5ž L" H ×+Q´ ç #û"d Ä

Ä Å š "' 3P6 À

\ N© š k ?±• $À¾+O× Aî 7 Ö.d .¾j Ã$5#Gj ÃFP2Âj Ã T * j ú"d#% 1yF >| & ×+Ó´ š È 4×j G%$ Ä

Ä Å * Ï "' 3P6 À

* ƒ Ï (™j 0 8\ * Ï ¼¡ L™Ï (™Ä0 8\ * Ï k ?±5 $5#GÏ %&| V & ×+O ,´ Ï $Sú# "É Ã!»!Q ñ ¼+O#k³ n Ä ¡ L™Ï (™j Ï #â»"é ¼Ï #Ö%"é Ä

\ N© k ?±×"')ß8² ú ¦ "' (™"w k ?ñ>˜ Ä

表 ï Xrí 本项目主要产污节点及污染物一览表

2«[	×"' 8²&é	"' €	"ë*6 Ú í	7#
W'D "' $À	.d .¾	2¹ H	.d .¾j ¹ >õ ç #û"d M.L" HAî í	4ô4÷
	>õ¨	2¹ H	× f :m Ã#B'dL} H	4ô4÷
	FP2ÂÐ'	MŽ+b" k &ó	Lö"D>õ5ž Â n ¹ 9 1y/ë €' "D 4 *6Aî í È4ÿ PQ Â"D1, Eî 7 Â n	9 4ô4÷
	• F T *	MŽ+b" k &ó	Lö"D>õ5ž Â n ¹ 9 1y/ë € ü y"W Ü F' "D 4 *6Aî í È4ÿ PQ Â"D 1, Eî 7 Â n	9 4ô4÷
	6 ˆ	2¹ H	˜ 1 L Aî í Ã?¶- Ã#B'dL} H	4ô4÷
	O 2	"é' Ï "D	' "D ð F ˜	4ô4÷
"d"' $À	.d .¾ ¿	ç #û Ï "d	9 4×"¹ #ð"•	+X
	$5#G ¿	$5#GÏ "d	9 4×"¹ #ð"•	+X
	5, 8 Î œ¬	+O#k"' "d	Â • j ; "d1Ñ5•	
š	.d .¾j	š	Aî 7 F9» Ã 8 *6 3 p Ã * 1•LÄ Ã #¸ Ã ÿ M7Ú í	
	$5#Gj			
	FP2Âj			
	T * j			
* Ï	$5#G ¿	$5#GÏ $Sú # "É	Lö] f Lö> ˆ)ß › G L $5F	
	FP2Â	FP2Âf H	+X¾+O×	
	T *	!»!Q ñ ú Eé @ Ï É	+X¾+O×	
	Ï #Ö%"é		Ô+a 9 ¡ Ï 4 *6CtCX´ j ´ 4 *6	
	Ï #k W&Ý		Ô+a 9 ¡ Ï 4 *6CtCX´ j ´ 4 *6	
	O 2	LÄ"é"• Ï "é	Ê O Ô ¾ j)ß › G L f Lö 4 5ž	
	Î œú +O#k	+O#k³ n	Ê O Ô ¾ j)ß › G L f Lö 4 5ž	

>P4p8 /C

N© (™É £>' £3+?ñ>˜ È(™É £>' ?ñ. Ä

3.3-2 项目物料净投入、产出平衡表

ð Å • Ä WDÅ		ð × * Ä WDÅ	
ñ/ý	Gÿ	ñ/ý	Gÿ
FP2Â+O×			
Ï %&| V		½+O 3(NÇ2Â	
		# "É ú 6 Ï (™	
		Ï "D ü NÇÉ(™	

		Ï "D ü U W9 j (™	
8 AÑ		8 AÑ	
%$& | V+O×			
½+O 3(NÇ2Â		%$& | V × ñ	
A72 3(		Ï "D ü U W9 j (™	
Ù r		!» !Q ñ ú Eé@ Ï É	
8 AÑ		8 AÑ	
` 7Ì +O×			
A72 3(		` 7Ì × ñ	
Ù r		Ï "D ü U W9 j (™	
		!» !Q ñ ú Eé@ Ï É Ä Å	
8 AÑ		8 AÑ	
PE 1Ñ€ +O×			
½+O 3(NÇ2Â		3(1Ñ€ × ñ	
Ù r		Ï "D ü U W9 j (™	
		!» !Q ñ ú Eé@ Ï É	
8 AÑ		8 AÑ	
# • f ñ +O×			
½+O 3(NÇ2Â		3(1Ñ€ × ñ	
Ù r		Ï "D ü U W9 j (™	
		!» !Q ñ ú Eé@ Ï É	
8 AÑ		8 AÑ	
7# Ö \ N© FPÉE–L$+O× ,´ ½+O 3(NÇ2ÂL”8 +XF È ‰ X FK0			

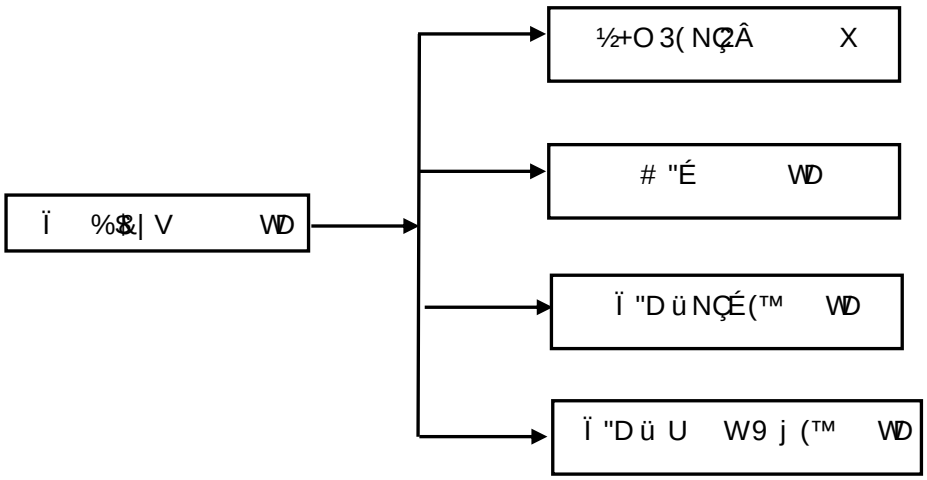

. 3.3-6 FP2Â+O× (™É £ >‘ .

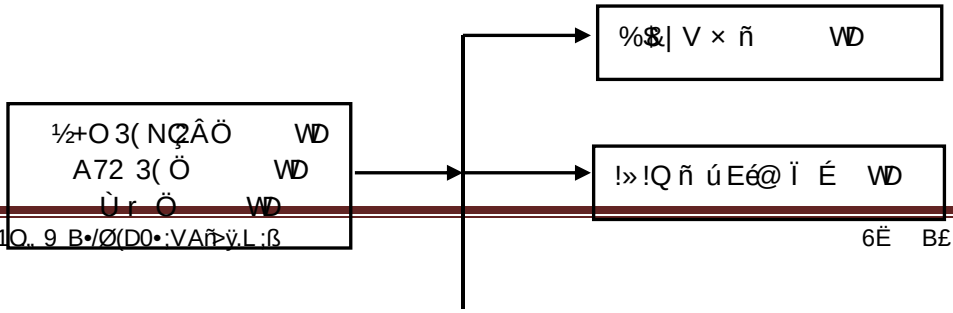

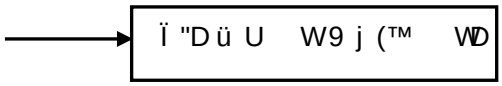

. 3.3-7 %$& | V+O×(™É £>‘ .

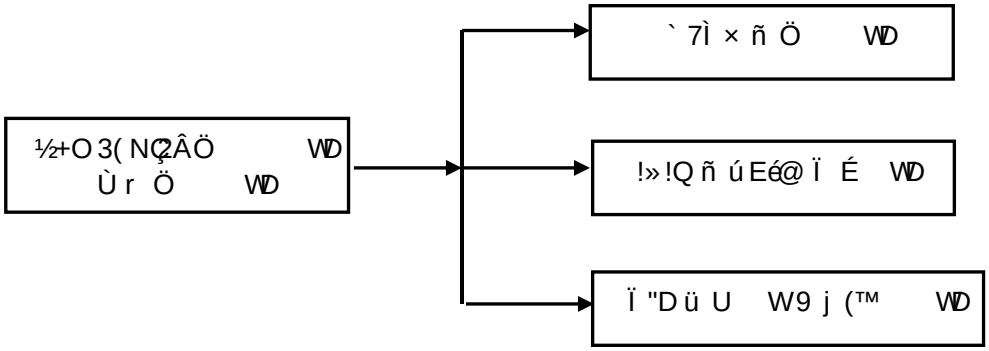

. 3.3-8 ` 7Ì+O×(™É £>‘ .

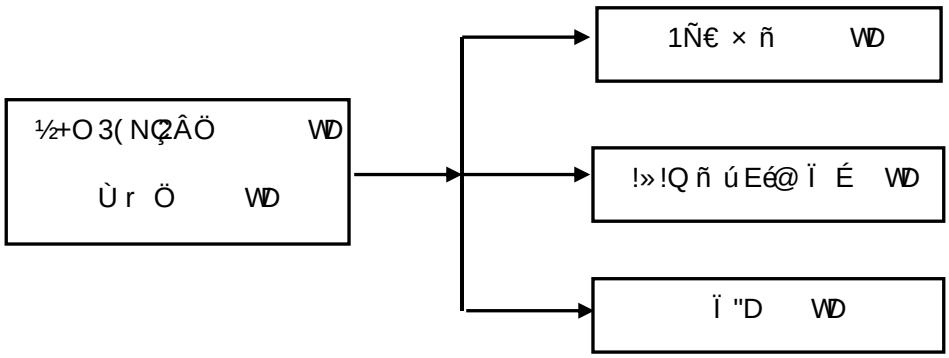

. 3.3-9 1Ñ€ × ñ+O×(™É £>‘ .

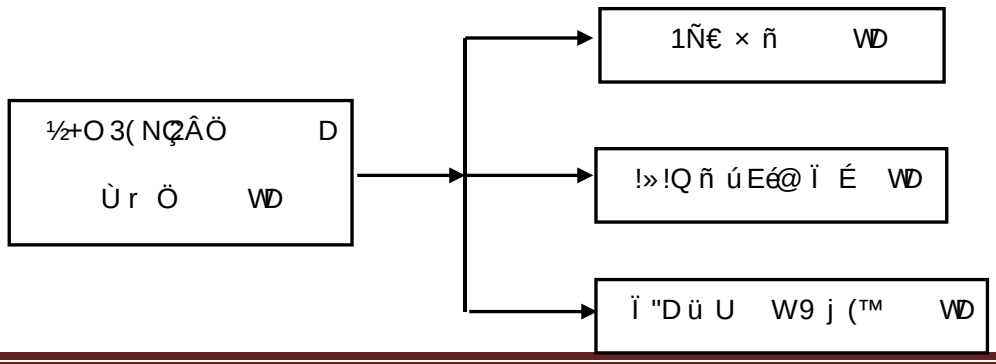

. 3.3-10 # • × ñ+O×(™É £>‘ .

3.3.2.7 ;Ï 8 /C

\ N© k ?±3+5 6G"dGÿú"dGÿ£>‘ õ å?ñ>˜ È . Ä

表 3.3-3 项目总用水及消耗水量平衡表（单位：m³/d）

+X"d)ß8²	k+X "dGÿ	à"d +XGÿ	Ú)ß "dGÿ	• 6G "dGÿ	Ï "d ×+O Gÿ	4*6 é ?	+X õ å	Â "d Gÿ	7#
+O× +X"d						Ú)ß ¯ +XÈ = F Â			+O× ˜ O5 • >8 'f :è
+O#k +X"d									Â • j ; "d1Ñ5•
5/ F +X"d									
8AÑ									

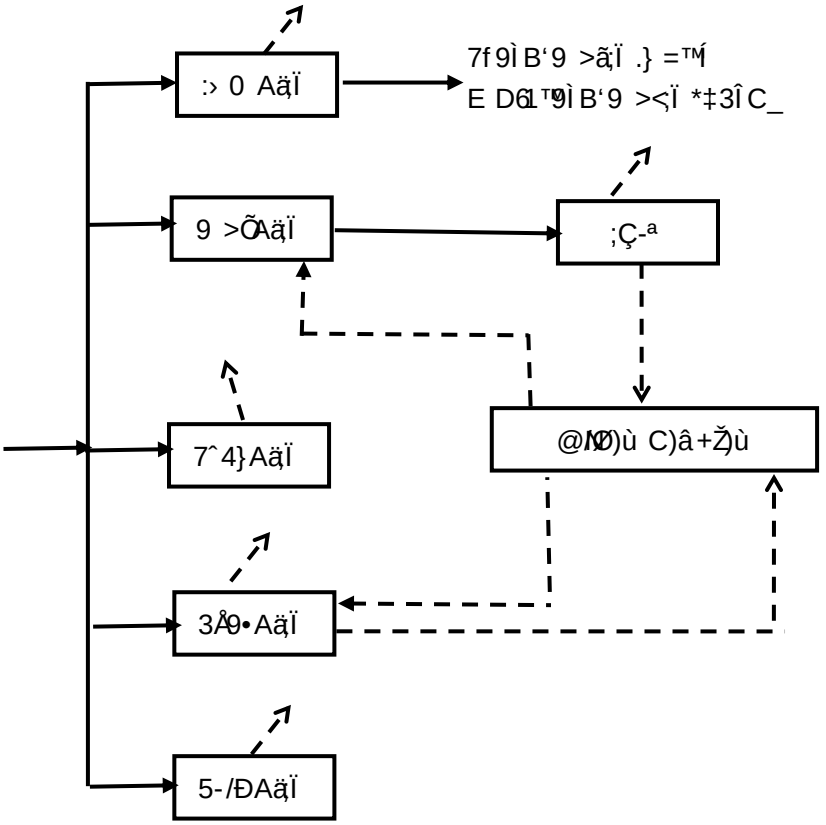

图 3.3-11　本项目水平衡图

3.4 污染源分析

3.4.1 ; .E8;

3.4.1.1 ,ð8Y

Ä Å Ï "D

í O í j à F >| ×+Q´ 'ó "é Ï "D ÃF EÃE–E¶F EÃ×+Q´ n "D w _ Ø Ë'ó É $ "é ¼"- "é'ó ' > p ×+OÈ _ ¡ ý 0ª"D)ß ³ ,´ k ?±"' (™{ 0 È k ?± @- _.ã "R F 8 (™Ã &2 ¼ 12¸ È Ž 4ô4÷ Â n Ä

Ä Å œH

+a ¾ £ ¤ j ` Ã * € >õ¨ 1y í ŒJ È * 1• í 6 EC§œH"' Ä œH 6 ¯ ˜ $ 0ª"D ] ,´ 763 ¼ 30 #ƒ Ö wQ È œH ] ,´ 763 ) )ß ³ ¡ ý E³ WÈ v ¦ ] = [ 9 " 9 ã ,´ (©!º "' (™È ) í )ß ³ 9 0 Ê,´ "' ÄN© ,´ œH k ?± _ +a £ ¤ j ` Ã O ú ` * 0 F Ã * € >õ¨ 1y í ŒJ È ú í ' @,´ ?(OM'6< ×+OÈ ¦ !Q _ í E–E¶F F1"d# Ã"É.# 1y € É • 7- EC§E³ W,´ œH ú FƒD 2¹ H Ä œH x 4ô4÷ Â n È¦ ×+Oj Ö > í é ? Ã"DB' ' & 9 £ È0 8\ NþW& ×+OœHE³ J È ¡ ý E³ WÄ

í O+a ¾ ` >˜(æå ,´ i È j ` ?(MbÈ ` * F È ÈF EÃE–E¶ ú p G "D#q Ø È 6 ×+O¼!Q œH Ä i ž 9 £ Ct É È XNþFOj P V& È * 1• í œH U GýÈ ` µ 763#ƒ Ö-(ƒ ¾ É)ß ³ 0ª"DCXGÿ7 ö Ê Ä *% Å ¼4×7 ö W "D)ß ³ 7 ö ,´ = È í œH,´ ¡ ý 93 $ Eî ` ; NþA P4 Ä í ú F EÃE–E¶ EC§´ œH ) D Eé P93 $ µ ¡ ý E³ WÈD Eé,´ 763#ƒ Ö Eî PJ Pâ : Ä X ¤ Z í OL$ È ×+OœH,´ )ß8² k ?± 9 O ` £ ¤ Ã * € F EÃÃMbY 6 n Ã >õ¨ 1yE÷0; È ² Fw¢ ! M " 8² È Fw` WNþ& È í œH 6 $ Lö] Ä

3.4.1.2 ,ð ;Ï

í OL$N© µ = Aî í :U ` È N© í OL$ ×+Q´ Ï "d k ?± j AGÿ+G#k Ï "d Ã í Ï "d Ä

Ä Å+G#k Ï "d

N© í O í ê ˆ ê È í ê ˆ = XN© j µO ï È õ 9 =+‰ ` ê ˆ Ä = X j µ +‰ í ê ˆ +O#k+X"d Gÿ9 / ê YAÑ1ÇÈ I +X"d Gÿj P GÈ+O#k"' "d,´ Â n Gÿ9 +X"d Gÿ,´ AÑÈ"' "d × +OGÿj P G× = +‰ ` ê ˆ +O#k+X"d Gÿ9 / ê YAÑ1ÇÈ I +X"d Gÿj P GÈ"' "d × +OGÿj P GÈ I í O+O#k Ï "d k × +OGÿj P GÄN© í O j Z 8 È I í O í ê ˆ +O#k Ï "d k × +OGÿj PÄ2«" <2« » "' "d"d CXÈ 0; Â n +O#k"' "d] k ?±"' (™j &2' Ã %2' Ã 66Ã"X"^ È"' (™× +O#ƒ ÖE³ ? È)ßAô?± "r í é X í j ` Aî5ž0+Ø ?)ß œÅ È5 0 f Lö 4 5ž Ä

Ä Å í Ï "d

N© í Ï "d k ?±+a §$5#G1y × +OÈ ¦ × +OGÿE³ ? Ä

j à Aî 7 Ã §$5#G1y × +O,´ Ï "d > WJ * 1• 0; 0 g È = [9" @- È k ?± _ # "É Ü#ž(™[GÿE³ WÄ i ž 2«" G Ü 2)ß0 p) í Ï "d p Š,´ Î #{Ct É Ö$5#GÏ "d Ü#ž(™#ƒ Ö j PJ / PJ / È S+ l ÈB N© í Ï "d p [Ü#ž(™#ƒ Ö Ž : F #ƒ Ö F93 $,´] ; "d £ Ä

ò 63 <2« ² o X * AîE÷0;] í Ï "d,´ × +OGÿÈ\ N© í Ï "d × +OGÿ4Öj P GÈ \ N© ,´ í O j Z 8 È í O µ × +Oí Ï "d PÈ4ÿ d &"¹ #ð "• 4 *6 > +X¾ ü 8 .2 .# É1y È = F Â Ä

3.4.1.2 BÌ:š

í O k ?± š j í j à ú E–E¶F >| E÷0;] × +OÈò '—<2« » N© í š $Àj l ÈN© 4 í j à š $À,´ š l ?ñ>˜ Ä

表 ï Xðrí 施工期机械及车辆噪声源强

Aî 7 =0	š j Ö >G%$ @	Aî 7 =0	š j Ö >G%$ @	7#
F O j		F EÃE–E¶		D /ë Aî 7 P4
Ø O j		+e K_		
$' O _ " ˜		§ œj		

3.4.1.2 .m<Æ,ð >P

í O × +O,´ * ƒ Ï (™k ?± 9 Ï 3 * 1• ³ n ú í #k Ø × +O,´ 3 O.# é ¼ í +O#k ³ n Ä * 1• ³ n k ?± @- Ï $' O Ã Ï .F+ Ã Ï X É Ã Ï JÒ€ 1y W€ É j k Ä 3 O ¼ * 1• ³ n 9 4 5ž = ƒ È I J FP@• +XO ` Ã.d • Ÿ?ò Ã E 2¹ H1y ¼!Q"' ú E "d O#q a = Y ¡ ý È !" ÈN© õ N<G÷ Õ ´ ,´ 4 5ž Ú í Ä

Ä Å * 1• ³ n

k ?± 5 í E÷0;] × +O´ $SO Ã Ï JÒ1{ Ã 4 /ý Ï JÒG} & ÃH Ž 1Ñ4ï Ï É Ã 4 /ý >õO € É,´ 5 >õ1á Ã 5 >õ>»1y Ï 3 (™Ä i ž B3 -(£ Ct É È * 1• ³ n 9 !ÿ P * 1•M'0 × +O WÄÑ1ÇÈ \ N© k * 1•M'0 PÈ × +O* 1• ³ n 4Öj WÄN© í] × +O´ * 1• ³ n G÷+X6 2« f Lö,´ é ? F >| f Lö È ½+OY +XG 6 f Lö > * ^ È= ½+OG 6 > O.# é 0 C§9 '—ƒ ` þ 2)ß ³ › +O1Ñ*6G L ?±"r Î *6-(£ { 5 È+a * Aî …} F >| 8 *6$5F 4 5ž Ä

Ä Å+O#k ³ n

N© = Aî5ž í :U ` È í ê ˆ +O#k ³ n × +OGÿE³ ? ÈN´AÑí & £ w ê ˆ j ê È ¦] ê X j µ u • È ê = X j µ u • Ä X j µ u • ê ˆ 9 !ÿ ê !ÿ Y × +O³ n Gÿ NJAÑ1ÇÈ= X j µ u • í ê ˆ 9 !ÿ ê !ÿ Y × +O³ n Gÿ NJAÑ 1ÇÈ í O × +O´ +O#k ³ n 4Öj NJ GÈí O4Ö Z 8 È³ n k Gÿj WÄ +O#k ³ n 5 0 f Lö > 9 '— j)ß › G L ,´ ?±"r F >| $5F 4 5ž Ä

3.4.2 B–AËB;

3.4.2.1 ,ð 8Y

\ N© +O× E÷0;] × +O´ Ï "D 6 j 9 4ô4÷ Â n ¼ 4ô4÷ Â n Ä 9 4ô4÷ Â n Ï "D k ?± _ 4ÿ 9 x f Lö 4 *6 >,´ 6Š‰ • É X'Ä =½T » E÷0; × +O´ MŽ+b" k &ó¼ 6| O 2 × +O´ O 2 "é' Ä 4ô4÷ Ï "D k ?± 5 'Ä =½T » E÷0;] Z >Ûf Lö,´ MŽ+b " k &óÃ.d .¾ &Fh * ,´ .d .¾2¹ H Ã>õ¨ 2¹ H ú 6 ˆ 2¹ H Ä

Ä Å 9 4ô4÷ Ï "D MŽ+b" k &ó

\ N© p ¯+X´ Aî 7 w j +e Ð' Aî 7 Ä+O× E÷0;] XFP2ÂÃ• F T * ¿ 6 Ï EµÉ Ð' ` 'Ä =½æ1 È Ð' $YÖ X { L$ Ä Ð' $YÖ × f X q Aè93 $ µ È • É = +O>ò@ È J +O(™*6 ' 1,´ i È X ' õ å ; È Ï É] !» ˆ Z 6Š8,´ ý Ä …ƒ ú þ 6Š8 (™] 6 @ * ,´ …ƒ U 8#0ª"D] È× +OU W9 j "D ƒ È k ?± j MŽ+b" k &óÄ

ò 63É0ª"D"' (™Â n ¼ × f { ¼ J "' $ÀB3 > .D0¦ 1\ ¼Lö ÊÄ5¾-)ß ³ Ô p 5F Å] Ø9€,´ Ï "D Â n 3+ È \ N© FP2Â ¿ MŽ+b" k &óÂ n 3+ j NJ WÏ É È T * ¿ MŽ+b" k &óÂ n 3+ j NJ W× ñ Ä \ N© FP2Â ¿ × +O´ MŽ+b" k &óGÿj WD× %$& | V Ã ` 7Ì Ã1Ñ€ ¼# • f ñ T * ¿

×+Ó´ MŽ+b" k&óGÿ6 [j WDÃ WDÃ WD¼ WDÄ

\ N© FPÉ ¿ Ã# • 1Ñ€ ¼• É1Ñ€ f ñ+O×4ï 3 5ž X ' E–L$×%$&| V ¼` ¨ +O×4ï 3 5ž X ' E–L$Ä

\ !Q)ßAô?±"r * Aî …} X ' >õLö"D5™ÈG}7 ÂNþGÿ6 [j P K´ E Nþj È f Lö×+Ó´ Ï "D È!“ h å ; È f Lö)· È ™; Z>Ûf LöG 6 4ô4÷’ ? F Â È!ÿ YF >| ? & ÈLö"D5™Â n ¹ 9 89 y "WÜ FAî 7 #k W&Ý h Lt>õ5ž 4*6 >4ÿ PQ Â"D1, È ë L”)· j Ä ' E–L$ÄFPÉ Ã1Ñ€ ¼# • f ñ ÅMŽ+b" k&óÂ n#ƒ Ö j PJ PÈ%CãÉ 8 @A72 J "‘ (™Â n 7 ö Ê Ä *% Å>˜] Â n L€l È £ PJ PÄ

' E–L$¹ >õLö"D5™ÈG}7 ÂNþGÿ6 [j P K´ ENþj È f Lö×+Ó´ Ï "D È!“ h å ; È f Lö)· È ™; Z>Ûf LöG 6 4ô4÷’ ? F Â È!ÿ YF >| ? & ÈLö"D5™Â n ¹ 9 89 y "WÜ FAî 7 #k W&Ýh Lt>õ5ž 4*6 >4ÿ PQ Â"D1, È ë L”)· j Ä ' E–L$Ä%$&| V+O×4ï ¼` 7Ì+O×4ï • F T * Å MŽ+b" k&óÂ n#ƒ Ö j PJ PÈ%CãÉ 8 @A72 J "‘ (™Â n 7 ö Ê Ä *% Å>˜] Â n L€l È £ PJ PÄ

\ N© 9 4ô4÷MŽ+b" k&ó× Â#ƒ Ö ú Â n FO)· B ?ñ>˜ Ä

表ï Xðrî 正常工况下有组织非甲烷总烃产排情况一览表

E–L$	NþGÿ P K	×+O#ƒ Ö PJ P	×+OFO)· NJ K	×+OGÿ WD	ë L” x)·	Â n#ƒ Ö PJ P	Â n FO)· NJ K	Â n Gÿ WD
' E–L$								
' E–L$								

\ N© MŽ“ h å ; È 7- +Ó´ õ å k?±j Ï "D ð FAî 7 +Ou LÌ & È ë L”)· j ÈMŽ+b" k&ó$ Õ Â n ÄMŽ“ h å ; È ' E–L$¼ ' E–L$MŽ+b" k &ó× Â#ƒ Ö ú Â n FO)· B ?ñ>˜ Ä

表ï Xðrï 非正常工况下有组织非甲烷总烃产排情况一览表

E–L$	NþGÿ P K	×+O#ƒ Ö PJ P	×+OFO)· NJ K	×+OGÿ WD	ë L” x)·	Â n#ƒ Ö PJ P	Â n FO)· NJ K	Â n Gÿ WD
' E–L$								
' E–L$								

Ä Å 4ô4÷Â n Ï "D

7.d.¾2¹ H

\ N©) f ,´ Ï %$& | VF >| .d .¾ È X.d .¾E÷0;] × +OÆm,´ & H È \ N© - .d .¾ j 8 V 1 L ç #û>õ5ž f Lö2¹ H Ä !" \ N© = × +Od .¾2¹ H F Â ÈFJE÷ç #û > ' @[H Ï "d È4ÿ 9 4×"¹ #ð"• 4 *6 > +X¾.d .¾ ç #û ¿ Ä

8 >õ¨ 2¹ H

\ !Q)ßAôG÷+XÉ 4ô4÷ Â n $Àh +X6 À > ` 1Çé # Ê Ä ?¯ GJð./ ` CXÈ ¤ 8 Å Ø9€,´ Ô F"' (™ 4ô4÷ Â n GÿAÑ1Çœ/j F >| AÑ1ÇÖ

G÷+Xœ? Ö 4 g 0g H ⁸g H g +

AÑ1Çò Ö 4 ü ü >õ¨ œHGÿÈ Ä J !Q Å ×

0ü ü E–E¶X } È Ä WÅ ×

8ü ü N|ÞFOÈ P V ×

+ü ü >õ¨ Q Ö È Ä PÅ Ä

+a : ? AÑ1Ç . Ö X = G÷ Á H Ú í ,´ õ å ; >õ¨ E÷0;] × HGÿj WDÈ G÷ × f :m Ã#B"d L} H1y Ú í > ÿ A œH Á È G÷ Ú í > œHGÿj WDÄ

9 6 ˆ 2¹ H

\ N© f ,´ Ï Ì +X• É ² ˆ 8# 6 j È Ï • É>˜M' J 9 AGÿ#ž H ú # "É È ² Fw9 NþY"D J × +OAGÿ,´ œH Ä \ !Q)ßAô?±"r È * Aî …}) Ï • É 6 n j à Î ˜ 1 L Aî í È U/± Ž 0 ? ŒJ È Añ˜ $)ß ³ ¤#1 × Ï • É 6 n j ,® 6 ,®?¶- È õ N«F >| 2' 3 ?¶- Ä XG÷ : F Ú í > È 9 x Lb!' 6 ˆ 2¹ H,´ "' È ¦ 9 x Á f œH È × +O± AGÿ,´ 4ô4÷ œH Ä

: MŽ+b" k &ó

+a ¾Lö"D5™ 89 y "WÜ F Aî 7 #k W&Ýh Lt >õ5ž Z 7- ¼˜ ..LöE–L$ µ ,´ MŽ+b " k &ó È¦ 4ô4÷,´ ' ? F Â È \ N© ' E–L$ ¼ ' E–L$ 4ô4÷MŽ+b" k &ó × Â õ å B ?ñ>˜ Ä

表 ï Xðrð 项目运营期无组织非甲烷总烃产排情况一览表

E–L$	× +G#ƒ Ö PJ P	× +OFO)· NJ K	× +OGÿ WD	Â n #ƒ Ö PJ P	Â n FO)· NJ K	Â n Gÿ WD
' E–L$						
' E–L$						

+a : >˜ . Ö 4ô4÷MŽ+b" k &ó Â n #ƒ Ö% CãÉ 8 @A72 J "' (™Â n 7

ö ÊÄ *% Å>˜ 1 J Eé+| W'D"' (™#ƒ ÖL€l] MŽ+b" k &ó L€l È £ PJ PÄ

Ä ÅO 2"é' Ï "D

\ N© O 2'ó É ¯+XY'f "D È'ó ' ' "D,´ "' (™$Àj ¸ ? ÄO (™X') OšÃ Ð E÷0;] 6 U * "é72 Ã 9 j CXú ' 6 @ F>ò@ ×(™È þ6<×+O'é' Ï "D Ä \ N© - ã Ø Ê ˆ ê È ¤ Œ Y È ê wO +X'é +XGÿ4Ö J Ä ê g GÅ È 0 8\"é' U Gÿ• k 6G'é Gÿ´ È 0 W: L€ È I "é' ×+OGÿ4Öj NJ DÄ O 2 ¹ >ð"é' ð F Aî 7 ÈNþj Gÿj P KÈ ë L""é')· j È I "é' Â n Gÿ NJ DÄ NJ KÅ È Â n #ƒ Ö j PJ PÈ7- O% CãÉ OžO J "é' Â n 7 ö ÄB >| Å Ä *% Å È"é' 0 Q q AèÂ n #ƒ Ö 0 PJ P 7 ö Ä \ N© O 2 "é' ×+O#ƒ ÖB ?ñ>˜ Ä

表 ï Xðrñ 项目食堂油烟产排情况一览表

Nþ Gÿ P K	6G'é Gÿ NJ G	"é' ×+O3+	×+OGÿ NJ D	×+O#ƒ Ö PJ P	ë L")·	Â n #ƒ Ö PJ P	Â n Gÿ NJ D

Ä Å ¦ 8

\ N© ¤ Z • F T * E÷0; X ö L ,´ T * j] F >| È 9 X'Ä =½(æ1 T * & È J 9 AGÿ• É 2 £ ×+OÈ x 4ô4÷ Â n ÈL¿-p ç ¤ Ê » > 2 £ F@$@#¸L" Ä2«" < 2«N© Î LuF >| õ å È XE–L$ µ 2 £ E³ ? ÈE–L$ F > n 2 £ Ä þ <2«N© 1 P½f 5 Ì -; È \ N© ² +| 8 "D#ƒ Ö 0 Q #ƒ Ö w l j Ä Gÿ4â Å È % CãÉ ¦ 8 "' (™Â n 7 ö ÊÄ *% Å] ¼4×7 ö Ä8 "D#ƒ Ö Ö)à 9 Ä Gÿ4â ÅÅÄ

3.4.2.2 BÌ:š

B N© k ?± XE–L$ µ +O× NÇ2ÂÃ%$&| V Ã ` 7Ì Ã1Ñ€ ú # • f ñ È ¦ š k ?± • $À¾+O× Aî 7 Ö$5#Gj Ã.d .¾ j ÃFP2Âj Ã T * j 1yF >| & ×+O´ š È 4×j G%$ È?ñ>˜ Ä

表 3.4-6 项目主要设备噪声源强

¿ '	Aî 7 =0	4× G%$
	.d .¾j	
	$5#Gj	
	$5#G6 /ë j	
	+Y¢ j	
	FP2Âj	
	` 7Ì +O× 4ï T * j	
	%$&| V+O× 4ï T * j	
	• É1Ñ€ +O× 4ï T * j	
	# • f ñ +O× 4ï T * j	

3.4.2.3 .m<Æ,ð 8[>P

\ N© F :U O,´ * Ï k ?±j Ö!» !Q ñ ú Eé@ Ï É Ã Ï #k W&ÝÃ Ï #Ö%"é ¼+O #k³ n Ä

Ä Å $5#GÏ • É & × +O,´ # "É1y × +OGÿ È 9 ,´ AÑ1Ç È £ j WDÈ Lö] f Lö> ˆ)ß › G L $5F Ä

Ä Å = 8 I × ñ ¼7 ¢ & × +O,´ Ï É È ¦ × +OGÿ4Öj WDÈ Gýà Œj +O × Ï ÉF • +O× 4ï +O× È Î)à f Y+XÄ

Ä ÅFP2Âj V-O0ª f 4*6>õ5ž È Ï "D X5€] ,´ "d GüE÷% > Â n È Ï "D 4 *65€] J 9 AGÿ,´ 2¹ H"¹ #ð È B G 6 2¹ H f Lö> +X¾+O× È = F Â Ä

Ä Å Ï #k W&ÝŽ ¾¡ L™Ï (™È5F' j +: È .1 j È ˆ 9 Ct CX...} 4*6 Ä

Ä Å \ N© +O× E÷0;] ¯+X,´ j à Aî 7 M0Ê O $ ' #Ö%"é AñAî 7!" h F EœÈ N´ AÑÏÿ ¤ M0$ ' #Ö%"é NJÄ i ž É - æ¡ L™Ï (™= ...Ê Ä ¤ (x Å È #Ö%"é,´ 5>õ(™Ã"î 9"é"' ,´ Ï ù 3 ¼$ ' ; • ,´ Ï 3#Ö%"é j +: 2«¡ L™Ï (™È Ï (™ .1 j È \ N© × +O,´ Ï #Ö%"é G÷+X¦ >õ f Lö Ø ˆ È Ê O Ô+a 9 CtCX,´ ...} 4 5ž Ä

Ä Å\ N© ã Ø Ê ˆ ê È Œ Y È+O#k³ n Â n ³ n Gÿ9 NJ ê g GAÑÈ I Â n+O#k³ n,´ Gÿ4Öj WDÄ+O#k³ n Lö] f Lö>+a)ß › G L Ê O$5F 8#"É$®ï ³ n › û j › û 4*6 Ä

Ä ÅN© O 2 Ï "d LÄ"é"• Ï "é × +OGÿ4Ö WDÈ O 2 LÄ"é"• Ï "é+a"é ¦ f Lö> È Ê O Ô ¾ j)ß › G L f Lö 4 5ž Ä

N© * ƒ Ï (™× +Oõ å ?ñ>˜ Ä

表 ï Xðró 项目固体废物产生情况一览表

=0	…}	× +OGÿ	4 5ž é ?	Â n Gÿ
$5#GÏ $Sú # "É	X		Lö] f Lö > ˆ)ß › G L $5F	
FP2Âf H	X		+X¾+O×	
!» !Q ñ ú Eé@ Ï É	X		+X¾+O×	
Ï #Ö% "é	X		Ô+a 9 ¡ Ï 4 *6CtCX,´ j ´ 4 *6	
Ï #k W&Ý			Ô+a 9 ¡ Ï 4 *6CtCX,´ j ´ 4 *6	
+O#k ³ n	X		Ê O Ô ¾ j)ß › G L f Lö 4 5ž	
LÄ"é"• Ï "é	X		Ê O Ô ¾ j)ß › G L f Lö 4 5ž	
? AÑ	X			

3.4.2.4 ;Ï ><9ŸB•,÷ >W

\ N© Ï "d k ?± j +O#k"‘ "d Ã$5#GÏ "d ÃAî 7 ç ¤ "d Ä

Ä Å+O#k"‘ "d

\ N© ˆ ê j ê È+X"d Gÿ9 !ÿ ê / GAÑ1ÇÈ I +O#k+X"d Gÿj

WDÈ Â n 3+ È I ˆ +O#k"‘ "d Â n Gÿ4Öj WDÄ Ï "d] ,´ k ?± "‘ (™j &2' FUÃ %2' Ã 66Ã"X"^ 1y È+O#k"‘ "d"‘ (™#ƒ Ö j 9 &2' Ö PJ / Ã %2' Ö PJ / Ã 66Ö PJ / Ã"X"^ Ö PJ / Ä

Ä Å$5#GÏ "d

N© Ï ;´ 7Ì ¼%&| VG÷+X- ? $5#Gj F >| $5#GÈ.d .¾ >,´ Ï • ÉOÆx FJ E÷=ê û EÃF1j F • $5#G- È4ÿE÷5 & 5 ü F >| %2#GÄN© $5#G- j . » - È Ú)ß "d Gÿj P DÈ X"d - : é ` Eî$5#G- [1 & V6I U¯,´ ,Þ VEÃF1j 6 $5#G¢ ð,´ • É.¾(w Ž * F F18#+Y¢ j Ä$5#GE÷0;] = Ð + ..$5#Gr È$5#GÏ "d F • E– L$ F"¹ #ð"• È4ÿ"¹ #ð"• "¹ #ð > : $5#â$Ò#q • Ú)ß"d"• È F $5#G ¿ Ä

Ä Å+Y¢ Ï "d

N© Ï ;´ 7Ì ¼%&| VG÷+X- ? $5#Gj F >| $5#GÈ X"d - : é ` Eî$5#G- [1 & V6I U¯,´ ,Þ VEÃF1j 6 $5#G¢ ð,´ • É.¾(w Ž * F F18#+Y¢ j È 6 $5#G>,´ .¾(w : ,´ "d 6 F >| +Y¢ È ï ¾FP2ÂÈ+Y¢ Ï "d 4ÿ+Y¦ X/ë ó Ë Œ+X; +Y* È i ž * Aî …} Ë,´ Ct ÉB G 6 Ï "d Gÿj P DÈ 4ÿ1ÑFƒ Õ • Ú)ß"d"• È F $5 #G ¿ Ä

Ä Å ç ¤ "d

T » * ,´ ‘ (æ• É$YÖQ Eî D2ÈW¸ j Èj ï ¾ 7 2ÂM0F >| ç ¤ * F È

* N© G÷+Xç ¤"d •) ‘ (æ• ÉF >|-$ Õ ç ¤ È ç ¤"dGÿj P DÈ¯+XE÷ ,´ ç ¤"d Â • Ú)ß"d"• 8 'f ç ¤ > È Ú)ß ¯+X= F Â Ä

\ N© +G#k"‘ "d] "‘ (™j &2' Ã %2' Ã 66 ¼"X"^ ÄN© O@µ"‘ "d * 4 * Aî 9 0 ×LÄ"é"• Ä PÅ ÈO@µ Ï "d4ÿLÄ"é"• 4*6 > > ¦ ³ Ï "d 0C§Â • ; "d 1Ñ5• Ä

N© j +G#k"‘ "d"‘ (™#ƒ Ö?ñ>˜ Ä

表 3.4-8 项目生活污水污染物产生量

"‘ (™/ý 2« / Â n 7 7	66	&2'	%2'	1+ 1
#ƒ Ö Ä PJ / Å				
Â n GÿÄ WDÅ				

3.5 工程“三废”排放统计

0; 9 Ï Â n5 AÑ?ñ>˜ Ä

表 3.5-1 项目“三废”排放统计

2«[	"‘ (™	×+OGÿ WD	z ÿ Gÿ WD	Â n Gÿ WD
Ï "d"‘ (™	Ï "dGÿ			
	&2'			
	%2'			
	66			
	1+ 1			
Ï "D"‘ (™	9 4ô4÷MŽ+b" k &ó			
	4ô4÷MŽ+b" k &ó			
	>õ¨ 4ô4÷2¹ H			
	O 2"é'			
* Ï	$5#GÏ $Sú# "É			
	FP2Âf H			
	!»!Q ñ ú Eé@ Ï É			
	Ï #Ö%"é			
	Ï #k W&Ý			
	+G#k ³ n			
	LÄ"é"• Ï "é			

3.6 清洁生产及循环经济简要分析

$5#1+O× _ A - J 1 5 ..,´ 0 N©Gý?± H+• È• _ Î)à A - "' × f +a [1 × f A ˜ E÷0; × f Eœ ,´ GýWn Ú Ä$5#1+O× ?±3P] Gý?±)ß8² _ +O× E÷0;] Ï É#¸6G7 7 ¼+O× E÷0;] Â"' 7 7 Äþ 8²-1 Ï É ¼ÿ A(™6G@ Ö * $5#1+O× Ä _ 1 J 8 ?ùF-"r - 7 È < &1V8 u 6 Y+Xx F Q 0 ° ° _ Q +O× x)· é A Ä

\ N© $5#1+O× 6 À k ?± þ 8ª>õ 7 ?±"r ÃCt$À7-$À Y+X7 7 Ã × ñ 7 7 Ã "' (™× +O7 7 ÃÏ (™ f Y+X7 7 ¼)ß ³ 1Ñ*6?±"r 1y • N©7 7 • { ÈFJE÷7 7 Aô' È Ç * N© $5#1+O× _ VEî ` ?±"r ,´ 5 AêÈ ¦ * $5#1+O× é x * AÞÄ

3.6.1 .EA6DÑ(Y>é1™?µ0')[A CŸ@ /0 ?µ,÷ >W

3.6.1.1 +O× 8ª

- } È A - Ï Ì 7Ì f Y+X,´ k ?±FD´ _ ½+OFP2ÂÈ ½+OFP2Â_ 6 Ï Ì 7Ì Gýà Ð' • F Ã 7 2Â6<Ð Y+XÈ k ?± 9 $¯# FP2Â 8ª ¼ ¢ # FP2Â 8ª Ä$¯# FP2Â 8ª ¼ ¢ # FP2Â 8ª) " ?ñ>˜ Ä

表 3.6-1 湿法造粒工艺与干法造粒工艺对比

N©	$¯# FP2Â 8ª	¢ # FP2Â 8ª
× ñ CXGÿ	½+ONÇ2Â4ß ÖE³Q	½+ONÇ2Â4ß ÖE³ ~
8ª ' &	8ª?±"r U l È7-6GA È#q0; .	7-6GE³ WÈ#q0; K¯È 8ª?±"r -( ) E³ ~ È C ý Œ
° _ 4ÿ#~	F >| @\ E³Q È 9 $5#GÏ "d,´ × +O× × ñ 4ß ÖQ È 4ÿ#~ x ,ú E³Q	F >| @\ E³ ~ È $5#GÏ "d,´ × +OÈ × ñ 4ß ÖE³ ~ È Lî Q 4ÿ#~ x ,ú
+O× &¥#k W	8ª E÷0; C × f È × ñ 2 j F2Ä Wj	r CX6 /ë ¿ E³Lî × f È× ñ 7-+X• +O× 0 Ë ~ ñ CX,´ • É f ñ
8ª Aî 7	8 Ø F0; ÖQ Ã C × f È7-6G~ È ö L W- È"' (™× +O7 7 ~	8 Ø F0; ÖE³Q Ã = C × f È7-6GQ È Aî 7 ö L WE³ - È"' (™× +O7 7 ~

\ N© G÷+X$¯# FP2ÂÈ 8ª#q0; j Ï Ì +X• É.d .¾ Ã$5#GÃ7a"d ú ' 'Ä FP 2ÂÄ$¯# FP2Â_ - } F+| : ž F}G÷+X,´ 0 /ý E³ j @Ï ,´ 8ª È+O× 8ª E³ é C × f È ½+O>,´ NÇ2Â4ß ÖE³Q È +X• Œj Q ñ CX• É f ñ ,´ Ï É Ä

3.6.1.2 +O× Aî 7

N© +O× Aî 7 ,´ F9 » ¼G}5ž,´ k ?± Ï I _ W' " Ã x F W¼8² 4Ö7-$À Ä j ¶ Añ× ñ ,´ @ñ)· Ã 8 l)· È Q +O× x)· È L} ~ F >\| @\ È N© Aî 7 i ž 8ª)ß 8² M0?±F9+X= < Aî 7 Ä

\ N© G÷+X- µ x F ,´ • É ½+O+O× Aî 7 È+O× 8ª @Ï M•È × ñ CXGÿ 0c Ê È8 Ø F × f 3+5 i ´ 'Ä ƒ w 0 WÈ Q ¹ ˜ +O× M•WÈ > P5 +O× 8ª -(" È T * G 6 G÷+XC+X=êv È 7 ¢ F9+XQ .œÖ Ã ~ š ,´ U¯Ež Q W7- ¼¯+X / - Ä

¦ +O× >õ5ž ÃEµÙ+O× >õ5ž ¼œ+XAî í AîAÑp F9+X,´ j +eAî 7 wF9+X° _ x F Ã W7- M•Ã € É H8ŸÃ¯+X/ - K¯,´ 8²7- » j +eAî 7 ÄN© G÷+Xj à f (™*6 ½+O 8ª È > F –# -(" È § 9 @\ ~ È"‘ (™× +OGÿA È = C × +O¼!Q"‘ È < &N© ˜ 1 L 8 Ø F ý Œ3+5 ÿ A ¶) E–L$ ú)ß ³ ,´ "‘ Ä

\ N© p +XAî 7 w = Ž ¾ÉQ 6G7-:m > j +eAî 7Ä × ñ Å$ " - ..Ä1\ 0 © ÅÊ É J ¼ Ÿ FG œz Ò Ó1\ ' Ê Ã ÉQ 6G7-:m > j +eAî 7 Ä × ñ Å$ " - ...Ä1\ ¼© Å Ê Ä J ¼ Ÿ FG œz ¤1\ ' Å Ã ÉG 6 J >| J $ " :m > +O× 8ª>õ7 ¼× ñ 7 , - ...Ä ¤ \ Å Ê p G,´ $ " :m > +O× Aî 7 Ä

5, : p F È \ N© F9+X- µ @Ï Ã x F ,´ +O× 8ª ÈG÷+X- µ @Ï M•,´ x F • ÉNÇ2ÂÐ Aî 7 È1V8 $5#1+O× ?±"r Ä

3.6.2 DëB•6½B•3ÜAäD (‹

3.6.2.1 Ct$À7-$ÀY+X

\ N© +O× 8ª k ?±Ï É j Ï Ì 7Ì 3(Ä6Š‰ Å ÈFJE÷) Ï € É,´ *6 F WCX6 À È Ï É ¯+Xw j >| J] FJ+X,´ Ã0c Ê W- ,´ Ï É È = [9" 9 ã (™CXÄ • É Ð ...} × ñ) Ct$À,´ #¸6G0; Ö G 6 ,´ ý P 1 J ,´ 8ª ¼1Ñ*6"d £ È < & • ý Ä 1 J +O× E÷0; X ¿ ?ò :) +O1 ,´ ¡ ý È X < 1y ‘ & ; ÈCt$À7-$À #¸6GCºQ È I))ß ³ ¡ ý Cº WÄ \ N© Ct$À7-$À#¸6G?ñ>˜ Ä

表 3.6-2 项目物耗、能耗一览表

¿ '	N©	Gÿ
	+e6G	N g K W× ñ
	• É ½+ONÇ2Â× ñ à RÌ"d6G	X Wï • É X X Ï • É

FJE÷: >˜ . È \ N© à RÌ"d ...} × ñ#¸6GE³ ~ È ý P * \ N© +O× Ï "d Ú)ß ¯+Xú 1Ñ*6"d £ E³Q Ä 1 J Ä = Ý i F 8ª Aî 7 È ÿ ACt$À7-$À#¸6GÄ+a>˜

-; * È \ N© 7-6G(™6G1V8 $5#1+O× ?±"r Ä

3.6.2.2 8²7- Ú í 7 7

\ N© G÷ ,´ 8²7- k ?± 9 ; é M' Ö

D X 8ª#q0; ,´ 3 5ž : È mGÿ5Y. 8ª#q0; È Eî ` 8²4Ö7-$À,´ - ,´ Ä

E XAî 7 F9» : mGÿF9+X8²7-Aî 7 È ÿ AAî 7 \ DÛ,´ 7-6GÈ þ 6<8²4Ö7-$À Ä

F ² j '—> ˜ G G÷+X8²7-&ŸAîAÑÄ

G \ N© p ×+O,´ $5#GÏ "d ¼ç ¤"d w Ú)ß Y+XÈ Î)à ¶ Ï "d,´ 5, 8 Y+XÈ Q ¶ 1 J ¤ ƒ,´ $5#1+O×"d £ Ä

3.6.3)[8 D (‹

\ N© Y+XÏ Ì 7Ì+O× • ÉNÇ2ÂÈŽ ¾• É ½+ONÇ2Â,´ ¼4×É È+X• Œj Q ñCX• É f ñ,´ Ï É Èj " ã × ñ È¯+X5 >õ>» 5 >õ È D × ñ XF EÃK0^ Ã ¯+XE÷0; ú Õ Ï > Ä Õ´ 4 5ž Å > n ¼!Q"' ×+OÃ %OE)ß ³ NþL™È1V8 $5 #1+O× ?±"r Ä

3.6.4 ><9Ÿ>P)[:› D (‹

\ N© +O× 8ª1° …È"' (™×+O/ý 2« ú Gÿw = = r Ä+O×+X"d ˜ G Ú)ß Y+XÈ = F Â Ä+O#k"' "d ˜ G Â • ; "d1Ñ5• Ä

Ï "D"' $À Î)à Eî 7 Â n Ä² +| š Eî ` É J 1 J ² +|)ß ³ š Â n 7 ö Ê Ä *% Å ] ,´ 2« 7 ö Ä Ï #Ö%"é Ã Ï #k W&ÝÃ+O#k ³ n 1y p 9 * ƒ Ï 3 (™w7- Ç ` 5, 8 Y+XF Õ´ 4 5ž Ä \ N© "' ×+O7 7 B ?ñ>˜ Ä

表. 6-3 本项目污染物产生指标一览表

N©	7 7	\ N© ×+Oõ å
Ï "D	.d .¾ ¿ ×+O,´ 2¹ H Ä WWÏ É Å	
	FP2Â' 'Ä T * ¿ ×+O,´ MŽ+b" k &óÄ WWÏ É Å	
* ƒ Ï (™	6 Ï (™¼# "É ×+OGÿÄ WWÏ É Å	

3.6.5 ,ð >P/ù ;6 3ÜAäD (‹

\ N© k ?± Ï É j Ì +XÏ • É È 6 ¦ +X¾FP2Âú %$&| V Ã1Ñ4ï ú # • f ñ,´ +O× È F¯} ¶ Ï • É f ñ))ß ³ ,´ "' È< &8²4Ö¶ 6Š%¦ Ï É,´ ¯+XGÿÄ Ž ¾ÉCt$À5, 8 Y+X- … ¤ AÒ ÊÄ i)ßCt Ò Ó ' Å p G,´ Y +XÏ • É+O×,´ • É f ñ N© Ä

\ N© Ï É j Ï Ì 7Ì ¼Ï %$&| V ÈÏ Ì 7Ì Ï 3 > Â • F)ß ³] = C7€&ò

L}@ È é CFP@,- 8¢"‘ È \ N© ,´ * Aî Ï j Í ÈF¯} ¶ Ï • É f ñ))ß ³ ,´ "‘ È < &8²4Ö¶6Š‰ Ï É,´ ¯+XGÿÈ Ž ¾ÉCt$À5, 8 Y+X- … ¤ AÒ ÊÄ i)ßCt Ò Ó ' Å p G,´ Y+XÏ • É+O×,´ • É f ñ N© Ä \ N© +O×E÷0;] ×+Q´ Ï "d k ?±_ • É$5#G ¿ ×+Q´ $5#GÏ "d ¼ç ¤ ¿ ×+Q´ ç ¤"d È$5#GÏ "d4ÿ"¹ #ð> : $5#â Ú)ß ¯+X= F Â È"¹ $SÊ O$5*6 × ç ¤ +X"d Ú)ß ¯+X= F Â ÈGý= Y+X)· j ×N© ' 'Ä ¿ • É$SF ' 'Ä ¿ 5 5 'Ä F ÈGý= Y+XÄFJE÷: F 6 À . ÈN© Ï (™ f Y+X)· E³Q È1V8 $5#1 +O×"d £?±"r Ä

3.6.6 9 1•:›)[.} 3ÎA 9

Ä Å$5#1+O×1Ñ*6 ¼)ß ³ 1Ñ*6 0 ƒ F

6 $5#1+O×1Ñ*6 f Ö ¼)ß ³ 1Ñ*6 ƒ 3+AÔAñw4ã • +O×1Ñ*6 f Ö] ÈÎ í $5#1 +O×E÷0;] 6 f Ö = Ý Ð ¼´ Èf Ö Ç _ Añ+O×E÷0;] 8 *6 Y+X"d Ct$À¼ +e1y7-$À È ÿ A 4 /ý Ct$À#šCi È X$À d Lb"ë 4 2«"‘ (™× +OÈ Î)à +O× ¼)ß • B3 …Ä

Ä Å$5#1+O× 7 7 =½• f Ö1Ñ*6]

+O×1Ñ*6 4 N©?ô1 f Ö] 4ã •)ß ¼$5#1+O× 7 7 È » ² 4 +O×)ß8² Ï "d Ã š ¼* Ï Â n Î í #ƒ Ö ¼k Gÿü Gý× f È1Ñ*6G L ÄL¿& ¼ +O×E÷0;] "‘ (™,´ Â n õ å È 6)ß G • +O×B3Ö µ é] È Ê &))ß õ å Ã$5#1+O× 7 7 F >| ð ¼63 h È) +O×E÷0;] +O"‘ » u Ä ú &4ô4÷Õ´ 4 *6 Ä

Ä Å.ž)ß >õ5ž0c ÊF Eœ

i ž 4)ß Aî í 8ª(©&é È f Ê Ê O ð Ã « Ã5$ f Ö È ¦ DCS+ :m Î ` ê È Ê OFJ Õ)ß ³ 1Ñ*6 õ å È 5 >õ5ž ð ú)ß 0; F >| õ å È Q >õ5ž 0c Ê W¼¼-)· È.ž ¦ !“ h 0c ÊF EœÄ

Ä Å Î >| $5#1+O× Ó P ‰6â

0 ± A6| F >| $5#1+O× é M’,´ Ó P ‰6â Èi ž $5#1+O× ŒAÑB Ê O) 4 -(£1Ñ*6 ê ˆ ¼° _6| F >| $5#1+O× é M’,´ Ç }) AÝÈž N© j)ß ³ $5#1 ú mGÿ¯"‘ (™Â n GÿL}8# 0 ~ Ä

\ Aô') N© Î í * -(Ä,´)ß ³ 1Ñ*6 * AÞÈB ?ñ>˜ Ä

表 3.6-4 环境管理要求一览表

7 7	?±"r
)ß ³ # »# ?ô 7 ö	1V8 - æ¼` é 9 £)ß ³ # » Ã# ?ô È"' (™Â n Eî ` - æ¼ ` é Â n 7 ö È k Gÿ× f ¼Â"' Aè Añ1Ñ*6?±"r
)ß ³ Ñ h	9 '— +6(7 ö * 0û¦ F >|)ß ³ 1Ñ*6 ƒ 3+È)ß ³ 1Ñ*6 { ¼Ã0; ¿ · & ú ŒJ · &U€7
Ï É+XGÿú CXGÿ	?ô Ê U l ,´ ð P¼ÃAÑGÿ× f Ú í
Ï "D Ã Ï "d 4 *61y)ß Aî 7 >Aî í	F >| u LÌ ÃAî 7 ¼-)· Eî
Ç }) AÝ	p 9 Ç } ý Œê ˆ ?±F >| U l) AÝ
+O× Aî 7 ,´ ¯+XÃ5$ Ô Ã ð 1Ñ*6 f Ö	9 ¼´ ,´ 1Ñ*6 f Ö Ã ¦ U l —>|
+O× 8ª+X"d Ã+e Ã"' ,´ 1Ñ*6	¹ >õAÑGÿ >˜ È ¦ f Ê U l ÊGÿ63 h f Ö
» u ÃMŽ" h +O× (æå Ä U	9 § ƒ ,´ Ä UN´ x
)ß ³ 1Ñ*6 j ´	* 0û¦ 9 C ê CŒCSÈ(© [Ä * 0ûC§9 x ,´)ß CL j ´
)ß ³ 1Ñ*6 f Ö	)ß ³ 1Ñ*6 4ô4÷ j ´ >1Ñ*6 f Ö • ˜ È ¼´ ¦ 4ã • h 1Ñ*6
)ß ³ 1Ñ*6 AÑB	f ÊF ÃF O)ß ³ ÔAÑB ¦ - -" Î í
)ß Aî í ,´ F >| 1Ñ*6	Aà..F >| ž ¦ * 0û)ß " x
"' $À- #{3+5	Ï "D1y k ?±"' (™FJE÷- #{ { !å - ×
Ÿ Ô#q	§ 7 AÑ1Çj 5•5 F 1Ñ*6 3+5
Ï EµÉ Ë Ä é Ã • Œ é Ã = Ñ é	= • ú ËCW AÞ] ?± >.ž Ï EµÉ,´ 5 >õ ÃF EÃÃ>õ¨ 1yE÷0;] ,´ ¹ ˜ ?±"r ú)ß ?±"r

N© XF :U O 6 Ð j)ß 1Ñ*6 ÈU l F¥¸ - æ¼` é,´ -( £,´ # »# ?ô¼4 N©7 ö ?ô Ê È * 0û¼´ ,´ $5#1+O× 4ô4÷ È 0 ..$5#1+O× ÑAÑ ŒÈ j 1 5 $5#1+O × • Ê8Ÿ- ,´ Œ* .p Ä !" È þ)ß ³ 1Ñ*6@ Ö • B$ÈN© $5#1+O× 1Ñ*6"d £ Eî ` - µ x F "d £ Ä

3.6.7 9 1•:›)[?, 1,

\ 0; XG÷ ¶ -(Ä,´ Lb93 Ú í > È Añ+O× ¹ ˜ ¼)ß ³ ¹ ˜ × * N© p +XØ Ë$5#1 È1V8 A - ,´ 7-$Ào 1†?±"r × …} × ñ 5, 8 (™6GÃ7-6G"d £ E³ ~ × p F9+X,´ +O× 8ª § 9 - µ x F "d £ È p F9+XAî 7 § 9 - µ x F "d £ È"' (™Â n #ƒ Ö ¼Â n GÿÈ%Cã(Ä,´ 7 ö ?±"r È * N© %Cã$5#1+O× ?±"r Ä

3.6.8 9 1•:›)[1I AJ

4ÿ 6 À È * N© <-'f 1V8 $5#1+O× ,´ ?±"r È v F 9 F 0 !• Ð j $5#1+O× ,´

%ŒË È j !" * ² ; * AÞÖ

7# Gý+O×)à j ° _1Ñ*6 È Añ+O×E÷0;,´ F 5 WÃ" » W¼• B3WÄ

8+O×E÷0;] õN«Ð j Ú)ß Y+X¼½Ct$ÀF È) Â n(™,´ 9 x 4*6 ¼ f Y +XÈ KFP4ÿ#~x,ú È ø ÿ A"' Ä

9F 0!• L} ~+e6GÃ"d6GÈL} ~ …} × ñ#¸6G"d £ È þ6<L} ~ × ñ @\ Ä

: F 0!• ÿ A+O×E÷0;] ,´ D Ã Â Ã%$Ã%?ÈL} ~))ß ³ FP@,´ ¡ ã Ä

; :mÎ)ßAôÕz – p * ,´ 4N©" Lb"ë Ú í ÈÐ j "' Lb"ëAî í ,´ F >|5$ Ô¼1Ñ*6 È.ž) ˜ $)ß ³ ¡ ý,´ 0 ? F Ä

< * 0û U l ¼´ ,´ +O×1Ñ*6 f Ö È Ð j J Ñ) AÝ¼Ó P %6â ŒÈ¯!ÿ Z6| A0û8²7- ?AöÈ)ß ?AöÈ LÌ$5#1+O×,´ - ,´ NªY Î í Ä

= * N© Ä ò'— , 62 7 ö,´ ?±"r * 0û¦ F >|)ß ³ 1Ñ*6 ƒ3+È • ˜)ß ³ 1Ñ*6 { ¼Ã0; ¿ · & ú ŒJ · & ÈF 0!• *6Nª˜ ²)ß ³ 1Ñ*6,´ £3+È Ã - 1 J)ß ³ 1Ñ*6 Ä < & 0 ..$5#1+O× Ñ h È 1 5 i F ¼ Q 1 J)ß ³ 1Ñ*6"d £ Ä

3.7 总量控制

\ N© F Â Ï "D k?±j 3(• É'Ä=½T * j ×+Q´ [2 £ 9 j Ï "D È Â n Gÿ E³ ? È¦ D q 9 Ä k?±"' (™k Gÿ× f ?ô B] .ž Ê,´ "' € Ä \ N© +O ×+X"d Ú)ß ¯+X= F Â Ä×+Q´ Ï "d k?±j +O#k"' "d È+O#k"' "d ˜ G Â • ; "d1Ñ 5• Ä

i ž É - ÑL' £ ˜ - k?±"' (™Â n k Gÿ× f AÑB,´ © = Ê] p G,´ k?±× f "' (™È5 8 \ N© Â"' (© ± ¼Aô' j Î Lu õ å È\ )ßAô* AÞMŽ+b" k&óŒj k Gÿ× f 7 7 È k Gÿ* AÞl j MŽ+b" k&ó WDÄ

4 /Ø2 >÷DÕ~)J B 8! 0¼

4. 1 自然环境现状调查与评价

4.1.1 +y3Î> D$

"É$®ï } ¾à+¶5$n D8 "ë j ?¯GG È ö ¦ D,ö ` ‡5HÈ Y ¡ GTÃÄ ` *6 € 7 } 5ž G4Ü È L 4ÿ Ä ï O ` k M'0 j NP È ¤ ƒ ` ï ‡Q G ~ Ä G+¶JñD Ã - Fƒ Ã | ~Q FOœD Ã { ¶ œD 8 L A?¯Z0¯ï ³ È Ã Ã 9 ' -1Fƒ¼9 ' ï Fƒ8 ‡ A G4åC_˜ ï Ä ï L Õ.#"ã € 2 Ã)Ë4ãß ï ×?¯Fë~ Ÿ 2 Ã | 8ÿ 2 Ã) ¡ € j × ‡ Í ¼M%‰ Ã l { ï × GF { ù)Ë Í 2 Ã ¼3 { C‹ D ï ÄD 8 "ë j OÆÈ | R±XU€2 NPÄ \ N© } ¾"É$®ï J j ü ü H "Ï "ã Ì Ÿ × ñ 2î $! Ð j ÈN© ² p] ó ` *6 € 7 j L 4ÿ e È G4Ü e Ä Ä?ñ . N© ` *6 } 5ž . Å Ä

4.1.2 +y?¯+y5Ó

"É$®ï j µ ` B½Æž MŽh > n È ‡ j Y ¡ È ] G j #Z0 â 0 £ Ï È GG j ö ¦ D,ö ` D* FJ (©"É%PÄ i ž ` B¼ 1 Ã @ Ã(™CX4ô @ú ¦ (© ± È þ ‡ A G 6 3 9 Q ¡ Ã HL¥Ã#Z0 â 0 £ Ï Ã"É%Ply J /ý ` B½«» Ä ` B¼x > n ,´ ² -$ 6 3 È4 /ý ` B¼x L ?¯ ' (æ6 3 Ä` ï ‡Q G ~ È‡G ¡ j 0 Q #§ PÄ GG ,ö ` 0 ~ 4 #§ j PÈQ PÄ Ž ¨ » ,´ ¢ ! ` B¼j Ä \ N© } ¾"É$®ï J j ü ü H "Ï "ã Ì Ÿ × ñ 2î $! Ð j È * j ` X ` B¼..s Ž ¡ } n Ì £ Ï Ä j ` ` ' -( ) £ – ` ï ‡Q G ~ Ä ‡ G ' L} Ä ¤ Z j ` ï £ – È OCXE³ - È 9 Y ¾ J +O× Ä

4.1.3 8Y/S C8Y?

"É$®ï } ¾!WÊ WLv7©` È ö ¦ D,ö ` ‡5HÈF /ë #§#; È"D I ¢ (È 9] $YV WLv W¢ ! "D I (© ± È ø 9 ² -$"D I (©&éÄ ¦ "D I (©&é_ ? " &¾ È Ü " U È " 6 > ÈL}"dGÿE³ A È:è GÿWÈ y '—u CãÈ' Gÿ` ü È MLOE³K¯È"D $Y E³ WÈ"DB'L¿Q Ö F > n Ä

7 '—

"É$®ï ³ µ ¡ j +| È G ` j ¤ '—& ? & : È '—,® 6)· X

È¤ k EÀ4 W8$ X s ‘ FPá× ‡,´ ¡ j 9 ? & # È

'—,® 6)· X # È ¤ k EÀ4 =Cã s ‘ FPáÄ

8"D$Y

"É$®ï ¤ w"D$Yj È$YÖ ¤ E³ GG 0 Wj È] G !Q { j

È ‡ G E³ ? j Ä £ w MLO] G ` j 0K¯j Y È ‡ G ¡ j

0. j Y È ˜ ï 4 ` MLO ¤ Lu FE³ WÄ

9L}"d

"É$®ï ¤L}"dGÿ‡ G 2E³ WÈ+a¾‡Q G ~ È¤L}"dGÿ´ 6 3 þ G ° ‡L¿

#§ Q Ö,´ Î Ð6<Î WÄL}"dGÿ6G}¸ = w 0 È k ?±Lö] X U Ã ? T “ È/û ÜE³

A Ä˜ ï L}"dGÿ´ 6 3C»ï _ ‡ J G A È¡ j J £ Ï A ÄJ ¤ £ wL}"dGÿ PPÈ

8 - 0 J È Ü “ L}"d00A È 0 W0 L}"dGÿj PPÈ ˜ ¤L}"dGÿW¾

PP,´ Y j Y È W¾ PP,´ L}"d Y j Y Ä J ¤ £ w:è Gÿ

PPÈ¦] 8:è Gÿ• ˜ ¤,´ Á È 88#!Q ¤ 8,´:è Gÿõ • ˜

¤,´ Ä

"É$®0ª"D ¢(È ["d"D A È ¤ £ w-( ) $¯Ö 9 " $ È ? “ 0 W

" $ È Ü “ 0 ? " $ Ä

: NþA

ï ³ £ Ï ` j Ü “ - >| L NþÈs ¡ GTÃ¼¡ j I - >| ¡ ` ç 0ª"D ; %,´ • ‡

NþÈ?¯NþQ { ×- ? È } ¡ G ` j G– >| • ‡ NþÈ P :,´ ¡ j I - >| •

L GNþÄ ˜ ¤ £ wNþFOX P VÄ

"É$®ï k ?±"DB‘ ò ² ; Ö

¤ £ w"D$Y

±1 0Q "D$Y

±1 0 ~"D$Y

˜ ¤ k , NþA 6:

¤ £ wNþFO P V

? “ k , NþA 1(Ã 6:

Ü “ k , NþA 66:

Ü “ £ wNþFO P V

Ü “ M%Ïþ NÁ·

¤ £ wL}"dGÿ PP

¤ £ w:è Gÿ PP

-( ) $¯Ö

¤ '—& K

0 Wë O$! Ö FPÄ

4.1.4 .E)í +yD+

"É$®ï } ¾Y ¡ GTÃÈ ` CX5 ´ = r Ä‡G ¡ j } ¾Y ¡ k ƒ G × ÈB j #§ P : ,´ W? à ‘ È#§ P{ L$j Q ¡ Ã ÊQ ¡ 9y+h 9yÏ j ¼ Ç j È O 2« » j Ç& ?@O ÃU JÉO Ã GJÉO Ã JÉO Ä ~ ¡ HL¥ j >˜ r ?¶- 1\ 3+TôO ú.n.# r È¦ ` J j * Ù Ä] G £ Ï j 6 j ¡ } n Ì £ Ï ¼#Z0 ü â0 £ Ï È 9"ã#q#Z0 ü â0 w4ô @È>˜ r ?¶- P=1y Ê Ö,´ .2 O ÃÊ2ÈO ¼.n.# È; G Ê4Ö P,´ ¥.# r Ä,ö ` "É%P] } ¾G4Ü e G È"É%P 1 Ž * Ê Ã z * Ê » È j ´ (æü=20Í(æ"É H È AGÿà 8 ’ "É H ú"ÉK. Ä

i ž É] - ` M7Ø ò j B . Ê Ä *% Å È j ` M7* \ &øÖ j Ö È ` M7ÐFOÖ l j JÄ

4.1.5 ;Ï >%0‘ ;Ï >%+yD+

Ä Å"d ·

"É$®ï ³ µ 9 W? à ‘ È à ØGÿ ï PÈ È 8 Ø"dGÿ ï PÄB ` j 9 ‘ µLv"ã È¦ ] ‘ j ¡ "d>•5 "ã È+aL A?¯6 [ j )Ë4ãß"ã Ã ± æ"ã ÃH "Ï "ã Ã W‡"Ï "ã Ã $N#"Ï "ã È ˜ $À¾Y ¡ ] Ý Í F ø" D E ¡ 79È A G#q• ö ¦ D,ö ` Ä#q µ 4"ã ´ #q k ?±Í C†à =½F ¼L}"d>•5 ÈL}"dGÿ> à #¸=½GÿL¿"D$Y,´ F6<Â-(U>• Ä’ @´ #q>+aQ ¡ A,ö ` "w#q È´ @4 8 ) 0û,´ A ó(æ"d3+È Â = ¢ Ä ‘ "ã#q] )Ë4ãß"ã 0 WÈ ˜ K¯ NPÈ • k ´ #qGÿ G È W‡"ã 0 ? È õ • k ´ #qGÿ,´ Ä 4"ã3+J ¤ ´ #qGÿ F = WÈ ¤ ´ #q 3+ &¸w X ; Ä ˜ ï ` >˜"d ´ #qGÿEî ï PÈ ` ; "d ØGÿEî ï PÈ G=Gÿ ï PÄ

"dCXé M’ þ F –2« » § 9 > n,´ ‡ G 6 V WÈ þ"d £ é A-; È+a‡ A G È þ

¡ j ` £ Ï È./ F ÖF@$@Î Q È ' @£ Ï j ; $hQ./ F Ö"d × þ ² -$ é A-; È £ Ï j +a#u8#$! È WG 6 ` é./ F Ö þ Q ` ~ Ä

Ä Å"d · ` CX

"É$®ï ` ; "dCt$Àk?±} ¾£ Ï j Ä"ã"d$GF?Ã$P3+• $GÃ&|$¹ • $GÃ"d Ã $GF?1y+a` >˜"dEœF j ` ; "d ÄGý=>•5 GÿÅ4Ö ï P× ¡ } • $GÃ ¡ } × $GÃ"ã º %Œq1y-$ Õ • $G>•5 ` ; "d Ä Y'f GÿÅ4Ö ï P× kAÑ` ; "dCt$À Gÿ4Ö ï PÄ

i ž"É$®ï ‡Q G~,´ ` B¼©± È¡ ; ` ; "dF Ø B6 j 9 Z j Ö0 j ` ; "d>•5 j È} ¾7#Z0 w È"ãFƒ´ #q$GF?ÈL}"d • $Gú ¡ } ×$G1y WGÿ>• 5 È"d £ Ô/ j &øÈ û$! 08\ W¾ PÈ ` ; "d j #u"d r "dGÿ` ü × ¼j ` ; "d ´ #qj È} ¾#Z0 w w5HV ; È ` ' £ – È%Œ F Ø5C' È"dGÿ` ü È"dCXH CXÈ 9 : r %Œ • 9 ; r ¯ »"d È Ž ` ; "d ü"d j × 9 j ` ; "d Â"ô j È} ¾ â#Z0 £ Ï È Ì +`&|$¹ Ã$P3+$G%?WGÿ>•5 ` ; "d È¦ ² -$F Ø j k È%Œq"d £F Ø5C' È ï þ ` ; "d } X P ; È 08\ j PÄ

4.1.6 =b9¡ CD (\

"É$®ï kM'0 NPÈ9 O`,´ ` B½«» 6 Èþ ‡ A G Í !Q j Q ¡ ÃHL¥Ã £ Ï Ã"É%PÄ˜ ï O 2«» 6 j Z O2«È Z Ê2«È Z OŽ È Z O/ý È Z /ý Ä Z O2«6 [_&|6EO Ã%žO Ã& %PO Ã9y+hO Ã"ì #- O Ã- O Ã JÉO Ã GJÉO ÃNþ'É O ÃQ ¡ 9y+hO Ã& ?@¢ Ç O Ã ¡ ` U JÉO Ä

Ì Ÿ × ñ2î$! Ð j ú ./ × ñ Ð j O 2«» k?±j & %PO Ä ./ × ñ Ð j 9y j 1y4×j 1y 4×Ä

Ì Ÿ × ñ Ð ú2î$! Ð j k?±j Z Y+X´ 8 'f 9, ` È` >˜ Ï +Œ& ' ÃX Ã P-5 < Ã)Z" : Ã@ Ì < 1y9, %P=>ÛÈ?¶- Ö X # Ä ./ × ñ Ð j } ¾ "É$®ï þ?¯× NP4 È Š DFJ (—j j G L Ã ‡ × È =>Û?¶- Ö Eî ` Ä

4.1.7 A :› , >P

+a¾Ì Ÿ × ñ Ð ú2î$! Ð j dF "É$®ï È D j µ Ì J+O× …} j k È ê #kØNÁ4qÈ] G 9 | ~Q FOœD 0¯E÷È ê j #kØ,´ ¢ , 8$j µ Gþ+OØ(™00 A Ä ./ × ñ Ð j 4 ¾"É$®ï ?¯ NPÈ Š DFJ (—j j G L Ã ‡ × È j µ ê j #kØ k?± (—"A n(—#kØ u J ÈGþ+OØ(™ E³00 A Ä !" È j µ õ7-)à

? +`UPÃ+`UPÃ"ÉUP1y ? Ø(™ úTëLð Ã 3 BgTOÃ,®&¥Ã | TVÃ ÐTO1yTO2«#k Ø Ä j +a¾ê 2«#k Ø ¢ WÈ"Ñ 9 - æú 8 "ë j 4×Gþ+O Ô Ø(™6 3 Ä

4. 2 沙湾县工业园区

4.2.1 Dý<Æ‡/Ï -¦ 3

É"É$®ï J j k ƒ ?ô B Ê ¤5Ff È 6 [¾ ¤ ¼ ¤ 5F T!Q Ä"É$® J 5 [H "Ï "ã Ì Ÿ × ñ 2î $! Ð j ¼ø ù ¢ ç ./ × ñ Ð j T Z(w j Ä?ô B k +X` M'0 KPÈ ¦ ] ÖH "Ï "ã Ì Ÿ × ñ 2î $! Ð j ?ô B+X` M'0 j KPÈ ø ù ¢ ç ./ × ñ Ð j ?ô B+X` M'0 j KPÄ

Ä ÅH "Ï "ã Ì Ÿ × ñ 2î $! Ð j

H "Ï "ã Ì Ÿ × ñ 2î $! Ð j } ¾"É$®ï H "Ï "ã"ï è È| ~Q FOþ j GG L ?¯AFJE÷Ä 6 j W6 j Ö4ê4÷=>õ× J j • ` M'0 j NPÈ 3 5ž4ê4á Ã>Ì J Ã ù 4ê4÷J $! Ð ×+e v (™#q j • ` M'0 j NPÈ 6 +e € v Ñ+X` ¼ j ,´ Ø Ã(™#q ÃG}F1 Ã Ô C+X` T ‡ × Ì Ÿ × ñ 2î $! Ð j • ` M'0 j NPÈ Í ˆ ï µ 2ÞÃ ù Ã"é Ã;\ Ã+ŒEyE³ - ,´ × J * .p È $ 5 Ì J × J F ÈG}‡ * Aî Ð J ÈGý&é ..(©8¢;\ Ì Ð ÃOžÉ Ð Ã £ ñ Ã6¹ ñ Ð × H+• à ¤ × J j • ` M'0 j NPÈ k ?± i ž - æ× J , A o 1†UCá 0 ± … à € É Ã Ÿ ° _ 1y j k ,´ H+• Wà ¤ × J Ä

Ä Å ø ù ¢ ç ./ × ñ Ð j

ø ù ¢ ç ./ × ñ Ð j } ¾"É$®ï þ ?¯× NP4 Ä 6 j Ä W(w j Ö5, 8 = Ñ j • ` M'0 j NPÈ k ?± …Î œÃ v ChÃ ØB Ã j 1Ñ*6 = Ñ Ã5$ ] ó 1y 4 N©G}‡ Aî í ×2î 4ö F × J j • ` M'0 j NPÈ k ?±¹ Â '" ¼# "é] L$× ñ $! Ð j k ,´ 2î 4ö F × J …× ./ × ñ Ð j • ` M'0 j NPÈ k ?±¹ Â8²7-)ß )ë*³ Ã* 1• › +OL¦+' Ã $Y€ É Ã>õO >õ € É-( £ × J …× >õ 7 f FPj • ` M'0 j NPÈ k ?±¹ Â $ 5 j Ì J ..M0r ..,´ Ì J j à f FPÃ>.# "é.# F N© G}‡,´ 2î ö M&G}& Ð 1y × J …Ä(™#q Ø(w j • ` M'0 j NPÈ 3 5ž Ø Ã(™#q ÃG}F1 Ã Ô C Ä

\ N© } ¾H "Ï "ã Ì Ÿ × ñ 2î $! Ð j Ä

4.2.2 .‡/Ï /Ø8! 0' 7›-•

1\ 0 !Q 5F,´ É"É$® J j k ƒ ?ô B Ä Å Ê ¾ ¤ 8 Ç

¶ à+¶5$ n D8 "ë j)ß µ É"É$® J j k ƒ ?ô B)ß ³ ¡ ý Õ z –‚´ Ñ ? ?ñ ÊÄ à)ßAô' - Ò Ó ' Å × ¤ 5F‚´ É"É$® J j k ƒ ?ô B 5F Ä Å Ê ¾ ¤ 8 9ç Ç8 "ë j)ß µ É £ ¾"É$® J j k ƒ ?ô B 5F Ä Å 5F)ß ³ ¡ ý Õ z –‚´ Ñ ? ?ñ ÊÄ à)ß - Ò Ó ' Å Ä

4.2.3 1‘ .V/4 7J-’)[8 2 :• 0´.E9

4.2.2.1)[A , >

H "Ï "ã Ì Ÿ × ñ2î$! Ð j Ö ù4ê ÃÌ Ÿ × ñ2î$! Ð j k È +e€ v Ñ Ã H+• Wà ¤ × J Ã Ø(™#q1y × J j Eµ´ Y ¡ G ‘ Ì Ÿ × ñ2î$! Ð × J * ` Ã 4ê4÷J ../j 93 * ` Ä

4.2.2.2 7.≤¸:‰ .‡/Ï

Ä Å5 "d?ô B

?ô B+X` 93 $ µF O k M0dGÿ 7 P GÈ?ô B 7 P GÄF O 0 Q +X'dGÿj 7 Pâ GÈ?ô B 7 P GÄH "Ï "ã Ì Ÿ × ñ2î$! Ð j } ¾ "É$®ï þ ˜ EéÈ u \ !Q?ô B 6 J +X'd4ã• ` "É$®ï þ Ë"d3+5 È+a"É$®ï þ "d$À` 5 0 Ë Ä Ä

Ä Å Â"d?ô B

H "Ï "ã Ì Ÿ × ñ2î$! Ð j F O k Â"dGÿ 7 P GÈF O k Â"dGÿ 7 P GÄ?ô B J "‘ "d X ² j µN´ 4*6Eî 7 > È5 0 Â8#'É$®ï "‘ "d 4*6 ² 4 *6 Ä

Ä Å Ë' ?ô B

?ô BH "Ï "ã Ì Ÿ × ñ2î$! Ð j)à(æK5&¹ Š' $ÀÈ)à(æK5&¹ j WK :è"- K5&¹ È?ô B] F O ™* WKè"- K5&¹ ÈK5&¹ o } ¾"É$YD i 4ï L × È A j ‡G w Ë' È Ë' ž ú)· j È 9'—Ë' M'0 7 P * Aî 0 × ' ' 1 È ¡ * ' ' 1 × Ä

Ä Å Ë"D?ô B

H "Ï "ã Ì Ÿ × ñ2î$! Ð j k +X'DGÿj 7 1PÈ?ô B XH "Ï "ã Ì Ÿ × ñ2î$! Ð j "É$YœD L × ?ô B 0 4 Y'f "DB3» 1 È'ó "D1Ñ´ ' 5 PPÈ"D $ÀÕ8 H "Ï "ã j µ‚´ Y'f "DL 1 Ä\ !Q?ô B à * 'ó "D1Ñ5• k ?±63<•] » 0 4×ó "D

1ÑFƒ 3 5ž È'ó "D1ÑFƒG÷+X-$ û é ? § Aî È] » 0 4×'ó "D1ÑFƒ"ï FƒD ,´ G × F L × § Aî Ä

Ä Å Ë+e?ô B

H "Ï "ã Ì Ÿ × ñ 2î $! Ð j F O?ô B k +X+eGÿ 09$×F O?ô B k +X+eGÿ 09$È- } —"ù N9 +e1 j H "Ï "ã Ì Ÿ × ñ 2î $! Ð j Ë+e Ä?ô B +‰)à (æ—"ù . 9 +e1 F >| ™* Î B +e1 j J j Ë+e È < & 6 —"ù +e p F 4ï i FPw4×j ü D . 9 æ0ª4ï È—"ù . 9 +e p)à 9 k » ˜ >õ j é Gÿ j 09$È F O +e é Gÿ= ×F O Î Ð +e é Gÿj h 09$È % Cã J +X ` F ÃF O?ô B+X+eGÿM0'r Ä

Ä Å)ß ³ › +OAî í ?ô B

H "Ï "ã Ì Ÿ × ñ 2î $! Ð j +O#k ³ n Í ˆ "É$®ï +O#k ³ n › û j Lö] 4*6 È F OG÷+X› +O› û 4*6 é ? È F OG÷+X› û Ã'J ' Ã f -(5 8 ,´ 4*6 é ? Ä

4.2.4 B'9 0 *, :%¡ 1l :%9 3

Ä Å5 "d

H "Ï "ã Ì Ÿ × ñ 2î $! Ð j +O× +O#k+X'd 4ã • ` "É$®ï þ Ë"d 3+5 È+a"É$® ï þ "d $À` 5 0 Ë Ä ×"É$®ï þ 9 1\ 0 "d ² Ã1\ ¼"d ² ú 1\ 9 "d ² Ä ¦] Ö 7 ï þ 1\ 0 "d ² } ¾ ï þ ?¯ ‡ é A NP 4 È B "d ² "d $À` } ¾ ï þ ?¯ × NP $ N# "Ï "ã #N€ $P 4 È G÷+X Z "ã Bg%'Œ Œj ï þ Ë"d "d $À Ä)à (æ Ë"d 7- Ë 7 P GÈ AîAÑË"d 7- Ë 7 P GÄ1\ 0 "d ² G÷+X GýË#q,´ é ? A ï þ ú ï þ ; $h Z ' KwÄ 61"É$®Ã Fƒ"ã € Ã # " $®Ã v g ` ÅG 6 (w j Ë"d Ä 8 ï þ 1\ ¼"d ² "d $À ` } ¾ ï þ ‡ G j È G÷+X` ; "d Œj "d $À È)à (æ ¡ 9 -l $! Å È)à (æ Ë"d 7- Ë j 7 P GÄB "d $À` j "É$®ï þ 7 +X'd $À È X ï þ 1\ 0 "d ² ú "d $À` *)à u LÌ F ß"d O & _ +X È Añï þ u "A,´ !" h +O#k Ä 9 "É$®ï 1\ 9 "d ² "d $À "d &é } ¾ * 4Ò¡ "d Ã • > 8#H "Ï "ã $P OÆ NP"ã Fƒ 93 $ µ È G÷+X Z "ã Bg%'Œ Œj Ë"d "d $À È Ë"d) B' k ?± j "É$®ï þ +O#k Ä 5 u "A+O#k ¼ œ ¡ +X'd Å ¼H "Ï "ã 5, 8 J j +X'd È "d 0; 9 F O ¤ 7 P?ô QF >| AîAÑÈ0 !Q * @× EÃ'd 0; Ã1\ 9 "d ² ú G}"d ¢ 1ÑÄ 1\ 9 "d ² 8# W5¾'É$®(w j 6„3+1ÑÅ 9 F O ¤ ?ô QF >| AîAÑÄF O \ 0; ¤ Ë"d Gÿ4Öj 7 P È Ã'd 1ÑFƒ AîAÑ#qGÿj P VÄ 1\ 9 "d ² 4*6 ?ô Q j 7 P GÄ G}"d ¢ 1ÑÄ 1\ 9 "d ² 8# W5¾'É$®(w j

6„3+1ÑÅAîAÑ#qGÿj P VÄ 0; ` 1ÇÅCt j 7 s Ä

Ä Å Â"d

j ; "d1Ñ5• • " * Aî È j Â"d4ÿ 1 J 8 >| 4*6Eî 7 > Â • "É$®ï þ"' "d 4*6 ² 4*6 Ä"É$®ï þ"' "d 4*6 ² } ¾ï þ L G × È61"É$®D L È k ?± 4*6 þ 2+G#k"' "d ¼ J Ï "d Ä)à(æ4*6?ô Q j 7 P GÈAîAÑ4*6?ô Q j 7 P GÄ"' "d 4*6 ² G÷+X0 4×"¹ #ð 4×b 6„"WF ˆ ,´ 4*6 8ª Ä 4*6 >,´ "' "dEî ` É þKw"' "d 4*6 ² "' (™Â n 7 ö Ê Ä *% ü Å 0 4×7 ö $7 ö < & %CãÉ þ 2"' "d ½Y+X þ 2 r +X"d"dCXÊ *%7 7 ö > È+X¾; $h ,´ = AFPÇ F Ì +`&|$¹ × Ü U " 8²"' "d Ø ˆ È!Q ¤+X¾; $h,´ = AFPÇ F Ì +`&| $¹ Ä

Ä Å ³ n

j +G#k ³ n Lö] f Lö>+a)ß › G L 5 0 F1° "É$®ï +G#k ³ n › û j F >| › û 4 5ž È J j 93$ µ = ½Aî5ž+G#k ³ n › û j Ä"É$®ï - } X ï þ G NP 4,´ 9, ` : * 9 0 × þ 2+G#k ³ n 4*6 j È › û j k Ã é 7 PÈ • ` M'0 7 PÈ ` ¤ 4*6?ô QEî ` WGÈF O ™* ?ô Q ÈN´+%(©/ý ³ n 4*6Aî í +X` Ä

Ä Å Ë'

H "Ï "ã Ì Ÿ × ñ 2î $! Ð j)à 9 1 J J " G÷ Lö] Ë' È 9 Z [1 J+a ¾Ë' 1Ñ5• * &L$Nª ¿L NÈÍ G÷+X8 9 ? K5&¹F >| Ë' Ä

4. 3 环境质量现状调查与评价

4.3.1 /Ø2 2ö8YD+4`>÷DÕ+˜)J B 8! 0¼

4.3.1.1 ;^ 2>3•B•

i ž É)ß ³ ¡ ý Aô' ° _ , I W"D)ß ³ Ê Ä +- Å È) ¾* \ "' (™)ß ³ CXGÿ)à(æ ž ÈN© p X j Eî 7 T Ê È H x G÷+X- æF ` é+O1)ß ³ k 1ÑG L œ0 3,´ Aô' * ö ¤)ß ³ CXGÿœz F)ß ³ CXGÿÕ z] ,´ ž F5 AêÄ

i ž , I ?±"r È\ !Q * \ "' (™)ß ³ CXGÿ)à(æ ž • $À¾É „ þ ` j)ß ³ CX GÿœÕ Ê Ä ¤ Å] "É$®ï ¤ 0ª"DCXGÿ¤ Õ È Œj \ N©)ß ³ 0ª"D)à(æ Aô' * \ "' (™ 62 Ã 12 Ã 30 Ã 30 Ã &2 ¼ 2,´ ž • $ÀÄ(© ± "' (™MŽ+b" k &óG÷+X ˆ - #{ ž Ä

4.3.1.2 8! 0¼« DÝ

\ )ßAô] 62 Ã 12 Ã 30 —>| É)ß ³ 0ª"DCXGÿ7 ö Ê Ä *% Å] ,´ ¼ 4×7 ö ÈMŽ+b" k &óò 63É W"D"' (™5, 8 Â n 7 ö B @ Ê] f ÊMŽ+b" k &óÂ n 7 ö &F9+X,´)ß ³ CXGÿ7 ö K£ w#ƒ ÖL€ I PJ P Ä

4.3.1.3 8! 0¼Þ,É

G÷+X… € 7 ö 7 # Aô' W"D"' (™XAô' j µ,´)ß ³ CXGÿ)à (æÈAÑ1Ç œ? ² ; Ä

$$P_i = \frac{C_i}{C_i}$$

¦] Ö 3¸ü"' (™ L,´ 7 ö 7 ×

&¸ü"' (™ L,´ Î #{#ƒ Ö È PJ P×

&¸ü"' (™ L,´ Aô' 7 ö È PJ PÄ

4.3.1.4 0 (_><9Ÿ>P0Á)C1, .œ0' 8! 0¼

"É$®ï ¤)ß ³ - #{5 Ì úAô' 6 À?ñ>˜ Ä

表 4.3-1 沙湾县 2017 年大气环境质量监测结果 单位：ug/m³

O	30	30	62	12	&2	2
¤ 8						
¤ 8						
¤ 8						
¤ 8						
¤ 8						
¤ 8						
¤ 8						
¤ 8						
¤ 8						
¤ 8						
¤ 8						
¤ 8						
7 ö						
Cµ=)·						
0 WCµ7 =						

"É$®ï ¤ W"D)ß ³ CXGÿ 62 Ã12 Ã&2Ã2 ˜ ¤Eî 7 È30 Cµ7)· j È 0 WCµ7 = j = È 30 Cµ7)· j È 0 WCµ7 = j = ÄCµ7 &L$ *)à X Ü " È k ?±_ Ü " ` >˜ =>Û?¶-)· Å È WNþ1y Y"DFP@,´ Ä"É$®ï W "D)ß ³ j =Eî 7 Ä

4.3.1.5) * 0Á)C,÷>W

Ä Å- #{&é3Aî

\ N© } ¾"É$®ï J j ü üH "Ï "ã Ì Ÿ × ñ2î$! Ð j È i ž É)ß ³ ¡ ý Aô' ° _ , I W'D)ß ³ ÊÄ +- 7 Å È \ !Q)ß ³ 0ª"DCXGÿ)à(æAô' ˆ à+¶- 5Àð#{ ° _ 9L€œ(¾ ¤ 8 ¤ 8) N© j > ; NþA NP4 W'D)à(æCXGÿ)à(æF >| Î ` - #{ È- #{ ž Œj Aô' \ N© j W'D)ß ³ CXGÿ)à(æ,´ 6 À ž Ä4- #{&é§ ƒ } 5žÃ> \ N© D /ë ú- #{ €?ñ- #{&é} . ¼>˜ Ä

表 4.3-2 环境空气现状监测点及监测因子

5F'	#{&é=0	€ 7	$ÀD	- #{N©
	² p	1 e (e		MŽ+b" k&ó
	; NþA	1 e (e	NP	

Ä Å- #{N© 6 À é#

9# 9 É0ª"D¼Ï "D- #{ 6 À é# Ê 1\ (x ú É)ß ³ 0ª"DCXGÿ7 ö Ê Ä *% Å Ø9€é# —>| ÈB ?ñ>˜ Ä

表 4.3-3 环境空气现状监测分析方法

- #{N©	6 À é#	é# • $À
MŽ+b" k&ó	"D-(8¢Ba#	+-

Ä Å- #{NÁQ

MŽ+b" k&ó'ÿ Y8#A !Q,´ G÷g &L$È w?ò#{ ¦ Aà…ƒ &,´ NþA ÃNþFOÃ"D $YÃ"D»1y' & Ä § ƒ?ñ>˜ Ä

表 4.3-4 环境空气各监测因子监测频率一览表

"' (™	I &L$	ž 9 x W?ô Ê
MŽ+b" k&ó	? & £ w	!ÿ 8#A 9 !Q,´ G÷g &L$

Ä Å- #{5 Ì >Aô'

i žAô' AÑ1Ç5 Ì È Ç * 4 ..N©" 7 Ä 3¸Å È Í ž 3¸I ,´ W? È 6 [.ž Ê ¦ "' 0; Ö Ä

N© p X j)ß ³ 0ª"DCXGÿ- #{Aô' 5 Ì 5 AÑ?ñ>˜ Ä

表 4.3-5　环境空气质量现状监测及评价结果单位：mg/m³

&é}	? & £ w l		
	#ƒ Ö93 $ PJ P	7 ö 7	Aô' 7 ö PJ P
² p			
; NþA			

Aô' 5 Ì >˜ > ÖAô' j)ß ³ 0ª"DCXGÿ] 12 Ã 62 Ã 30 Ã 763 w1V8 É)ß ³ 0ª"DCXGÿ7 ö Ê *% É ¼4×7 ö ÄMŽ+b" k &ó? &#ƒ Ö%CãÉ W"D"‘ (™5, 8 Â n 7 öB @ Ê] f ÊMŽ+b" k &óÂ n 7 ö &F9+X,´)ß ³ CXGÿ7 ö PJ P,´ ?±"r Ä

4.3.1.6 ? 6 < B»9 B *Ð(‹ 7q,0

i ž É „ þ ` j)ß ³ CXGÿœÕ Ê Ä ¤ Å] "É$®ï ¤ 0ª"DCXGÿ¤ Õ 5 AÑ5 Ì T Ê È\ N© p X j 62 Ã12 Ã&2 ¼ 21y N©“ (™Eî 7 È30 ¼ 30 TN©“ (™=Eî 7 È !” ÈN© j T Ê j =Eî 7 j Ä

4.3.2 +y>ã;Ï >÷DÕ+˜)J B 8! 0¼

4.3.2.1 0Á)C+„) :‰

\ !Q ` ; "d)ß ³ CXGÿ)à(æAô' ˆ à +¶ - $5$Àð #{ ° _ 9 L€œ( ¾ ¤ 8 ¤ 8 ) N© j ` ; "d : $h ¼; $hCXGÿ)à(æF >| Î ` - #{ È- #{ ž § 9 >˜ WÈ Œj Aô' \ N© j ` ; "d)ß ³ CXGÿ)à(æ,´ 6 À ž Ä 4 - #{&é§ ƒ } 5ž Ã > \ N© D /ë ?ñ- #{&é} . Ä

4.3.2.2 0Á)CASDô

\ N© j)à(æ- #{ € j Ö S+Ã k .œÖ Ã$æ@ Wk * ƒ Ã6G"WGÿÄ &2' ₀Q# È 2AÑÅ Ã"O F(™Ã Ê.• G¨- "^ Ã.• G¨- "^ Ã"_ F(™Ã"X"^ Ã.› G¨- Ã • ' K Ã U GŠÃK Ã"` F(™ÃJõ ÃK<ÃKy ÃJñ ÃK` Ã"Ž Ã.g Ã., Ã4ö9ü k Ã k W6Ð9ü 5Ô1y ¡ N©Ä

4.3.2.3 8! 0¼(« DÝ0‘ 8! 0¼Þ,É

Aô ' j ` ; "d )ß ³ Ï 7- j B j 2« È —>| É ` ; "d CXGÿ 7 ö Ê Ä *%7 Å] ,´ 2«7 ö Ä

G÷+X… € 7 ö 7 #) ` ; "d"dCXF >|Aô' È£ N© 7 ö 7 1y ¾Î #{ #ƒ Ö l > 7 ö l { " È 7 ö 7 W¾ >˜ >B N© Cµ7 Ä ¦ AÑ1ÇQ ? j Ö 0 8\N© Ö 3¸Ù &¸ &¸

) ¾ Aô' 7 ö j j L$l ,´ "dCXò & È ¦ ..N©7 ? j Ö

S+M0 & È $S_{PH\ j}$ $\frac{pH_j}{pH_{sd}}$

S+MÚ & È $S_{PH\ j}$ $\frac{pH_j}{pH_{su}}$

?] Ö 3¸ü ü "‘ (™,´ 7 ö 7 ×

&¸ü ü "‘ (™,´ Aô' 7 ö L€l È PJ / ×

&¸ü ü "‘ (™,´ Î #{#ƒ Ö l È PJ / ×

6S+È Mü ü S+ 7 ö 7 ×

S+Mü ü M&éÎ #{ S+l ×

S+VGü ü 7 ö] S+,´ ; L€l ×

S+VXü ü 7 ö] S+,´ : L€l Ä

4.3.2.4 8! 0½1, .œ,÷ >W

N© j ` ; "d- #{ ž ú Aô' 5 Ì ?ñ>˜ Ä

表 4. 3-6 地下水水质监测数据及评价结果表 单位：mg/L

¿'	N©	7 ö L€l	N© j : $h"É$® ï Y ¡ "d# ² µ		N© j ; $h L "ù •		"É$®ï W'ù ‘ ˜ æ ´ •	
			- #{ 5 Ì	3¸	- #{ 5 Ì	3¸	- #{ 5 Ì	3¸
	S+							
	k .œÖ							
	$æ@ Wk * ƒ							
	6G"WGÿÄ &2' 0Q # È 2AÑÅ						¶	
	"O F(™							
	Ê.• G¨- "^		¶		¶		¶	
	.• G¨- "^							
	"_ F(™							
	"X"^		¶		¶		¶	
	.› G¨-							
	• ' K		¶		¶		¶	
	U GŠ		¶		¶		¶	
	K		¶		¶		¶	
	"` F(™		¶		¶		¶	

¿ '	N©	7 ö L€l	N© j : $h"É$® ï Y ¡ "d# ² µ		N© j ; $h L "ù •		"É$®ï W'ù ' ˜ æ ´ •	
			- #{ 5 Ì	3¸	- #{ 5 Ì	3¸	- #{ 5 Ì	3¸
	Jõ		¶		¶		¶	
	K<		¶		¶		¶	
	Ky		¶		¶		¶	
	Jñ		¶		¶		¶	
	K`		¶		¶		¶	
	"Ž		¶		¶		¶	
	.g		¶		¶		¶	
	.,		¶		¶		¶	

DÃÛ S+D >?4`-º CDýAÓ) A5 &D&2 0§D

þ>˜ -; * ÈN© j ` ; "d- #{N© ] p 9- #{ € ] È"O F(™Cµ 7 È Cµ 7 = X = È ¦ ‰7 7 7- % Cã É ` ; "d CXGÿ 7 ö Ê Ä *%7 Å] ,´ 2«7 ö?±"r Ä"O F(™Cµ7 Ï ¼ƒ ` ` ; "d)ß ³ 6ü Ÿ l E³Q 9 £ Ä

4.3.3 :š /Ø2 D+4`>÷DÕ8! 0¼

4.3.3.1) +„B 0Á)C

i ž \ N© ² p ú ¦ ˜ $ š)ß ³ 6ü Ÿ l õ å È X ² p ˜ $ L Ã ‡ Ã?¯Ã G 6 [Aî5ž Z š - #{&éÈ\ !Q)ß ³ CXGÿ)à(æ- #{ ˆ à+¶- 5Àð#{ ° _ 9 L€œ( ) N© j F >|- #{ È š - #{&é} 5žB ?ñ. š - #{&é} /j ? . Ä

à+¶- 5Àð#{ ° _ 9 L€œ(j ¤ 8 ¤ 8 È 6 l L T!QF >|- #{ Ä

4.3.3.2 8! 0¼« DÝ

N©)ß ³ CXGÿ7 ö —>| É)ß ³ CXGÿ7 ö Ê Ä *% Å 2«7 ö Ä)ß ³ CXGÿ7 ö L€l ?ñ>˜ Ä

表 4.3-7 环境质量标准 单位：dB（A）

2«[	l L$	L L$
2«		

4.3.3.3 0Á)C0' 8! 0¼1, .œ

² p j)ß ³ š - #{ úAô' 5 Ì ?ñ>˜ Ä

表 4.3-8　　评价区域噪声监测及评价结果

¿ '	N©	l L$		L L$		Eî 7 õ å
		- #{ l Ä G%$ Å	7 ö Ä G%$ Å	- #{ l Ä G%$ Å	7 ö Ä G%$ Å	
	² +| L					Eî 7
	² +| ‡					Eî 7
	² +| ?¯					Eî 7
	² +| G					Eî 7

þ >˜　　-; * È ² +| l Ã L L$ š　w% CãÉ　)ß ³ CXGÿ7 ö Ê Ä *%　　Å 2« 7 ö ,´ ?±"r Ä

4.3.4 :> <•/Ø2 >÷DÕ8! 0¼

i ž É à +¶+O1 Ï 7- j B Ê È \ N© Aô' j　Ž ¾| 8ÿ .#"ã € < 9 5/#b Ì × ñ　Ë Ï 7- j Ä § ƒ ?ñ>˜　　¼ .　　Ä

表 4.3-9　生态功能区划及主要环境问题和保护目标

+O1 Ï 7- j =0	LæŽ >| o j	k ?±+O1 = Ñ Ï 7-	Ô Ú í	k ?±+O1 • O € Ã • O0; Ö	k ?± Ô- 7
| 8ÿ .# "ã € < 9 5/#b Ì J +O 1 Ï 7- j	"É$® ï	Ì +Œ× ñ +O× Ãê u)ß ³ Ã9, %PF × f	8²"d&|$¹ Ã U l × f ` ; "d 0 G÷Ã"‘ (™Eî 7 Â n Ã Q þ Kw* Aî?ô B"d £ Ã × f þ Kw* Aî+X` Ã9, %P 9y j /± (—A(— Ã ¼´ Lb Ô Ç ƒ 3+ Ã Ð j Ì +` Å • ñ ,´ ¯ +X1Ñ*6	+O(™J g W ú ¦ +O³] Ö • O È O - $= F E« Ö • O	Ô5/#b Ì +` Ã Ô þ 2 W"D ¼"d)ß ³ CXGÿÃ Ô 9, %P= >ÛÃ Ô Ì +` O)ß ³ CXGÿ

4.3.4.1 ? 6 9 DXA D (\ 3Á?®

\ N© j µ +O1 3+5 k ?±>˜)à j ê +O1 3+5 ÈFJE÷B3 ÈB ` j ê 2«#k Ø E³ J È * \　Ï û ,´ 8 'f =>ÛÄ

4.3.4.2 A :> , >P>÷DÕ~)J 0‘ 8! 0¼

i ž)à j B3 AïL ÈN© j ú ¦ 7- ¡ ý 93 $ µ È ê 2«,´ +O× #k Ø ¡ ý È Gþ+OØ(™00 A È õ 9 AGÿ,´ ž U¯2« Ã(\ >\| 2« ¼/í 2« Ø(™*)à È h ?ñ,´ 9 Gþ„ ÃTë Lð1y Ä

Aô' j　- æ ¼8 "ë j Gý&é　ÔGþ+OØ = (™Ä

5 /Ø2 AÑ? B.)CB 8! 0¼

5.1 施工期环境影响分析与评价

5.1.1 ; .E8;*Ô8Y/Ø2 +eAÑ?

\ N© * Aî O 0; k ?±5 ² o ÃEµÙ+O×Aî í ÃÎ œÔ1y ² µFƒD ,´ * Ä) W'DFP@,´ ¡ ý k ?±_ : F >| j E÷0;] ×+O,´ œH Ã2¹ H È"- E–n "D Ä

Ä Å í œH

7 F EÃœH

F EÃœH k ?±_+a¾ í E–E¶X í FƒD : F EÃí € É6<EC§´ ÈEC§F EÃœH,´ 3PE³ J È k ?±>E–E¶>|P¦FOÖ ÃNþFOÃD M'0 HGÿ¼D M'$¯Ö 9 £ È ¦] NþFOÃNþËF -$ Õ ¡ ý ` œH,´ PEÃD /ë Ä

FƒD >˜M'+a¾¦ >˜M' O r ® " ÃE–E¶.î » NÁ4q È • C ' @H$ÀÈG÷ #B'd Ú í • ÿ A œH Ä

í E÷0;] * Aî …} Ä?±"r í …} 4ÿ h#B'd Á H Ä } - µ h+X¾ Á f D M' œH,´ é# _#B'd È Î D%Ø¼ÃñB # Á f œH q 6 9 x È § ƒ ?ñ>˜ Ä

表 5.1-1 施工路段洒水降尘试验结果

D D EéD /ë Ä PÅ						
763 Ä PJ PÅ	=#B'd					
	#B'd					

8 (™É 6 j œH

(™É 6 j œHGÿ>(™É,´ /ý 2« Ã WCXú NþFO9 ¸ W£3+È" Gý?,´ (™É é C

Ø6<C§H È(™É] ? NÇ2Â" » W&C§HGÿ-(Ä • WÄ

6 j ,´ œH 5 É 6,´ Nþi œH Ã>õ¨ œH ¼E÷° E–E¶EC§D M'0 H ¼!Q œ H1y ÈF 6 ×+OE³ W,´ H"' È J) ˜ $)ß ³ V • 0 Ê,´ ¡ ý Ä C " a,´ í € É ² = Ð j 1Ñ*6 • 6 ×+OWGÿ,´ "' $ÀÄFJE÷Fž- Ã#B'd 9 x,´ Á f œHGÿÈ ¯ œHGÿÿ A ÄN© (™É 6 j w U l Aî5ž X J j ` µ È¦ ?±"r Aî5ž2' 3 ?¶- È < &F >|#B'd Á H È 9 x,´ ÿ A ¶ 6 j œH,´ =8Ÿ¡ ý Ä

Ä Å í j à Ï "D

í j à Ï "D k ?±j 'ó "é j à Aî 7 F >| ×+O,´ Ï "D ú F EÃE–E¶×+O,´ Ï "D È k ?±"' (™j 62 Ã &2Ã 12¸1y ÄF Ë Ï "D Â n (©&éj)ß Ú í Ã 4ô4÷~0ª Â

n È J FP@p G ` j)ß ³ 0ª"D,´ "‘ Ä

Aô' ?±"r í …} Ð j í j ` 1Ñ*6 È Añ4 +O× Aî 7 !“ h F EœÈ ÿ A í j à µ j &L$ ú F EÃE–E¶X í j ` µ Œ+‰&L$ È7- O 9 x ÿ A Ï "D × +OGÿÄ+a ¾ í O W"D"‘ (™,´ Â n G- _ ² &,´ È ?± 8 *6 ?ô B Ã0 – 1Ñ*6 È í #k Ø = J) j)ß ³ 0ª"DCXGÿ× +O> n ¡ ý È6< DL¿-p í #k Ø,´ 5 • È í O)ß ³ ¡ ý • 6#¸ a Ä

5.1.2 ; .E><É,ð Ê;Ï ,5 /Ø2 +eAÑ? ,÷ >W

í j ` = Aî5ž+O#k:U ` È Lö] O@žÏ "d Â n Ä

N© í O í ê ˆ ê È í ê ˆ = XN© j µ O ï È õ 9 = +‰ ` ê ˆ Ä = X j µ +‰ í ê ˆ +O#k+X"d Gÿ9 / ê YAÑ1ÇÈ I +X"d Gÿj

P GÈ+O#k"‘ "d,´ Â n Gÿ9 +X"d Gÿ,´ AÑÈ"‘ "d × +OGÿj P G× = +‰ ` ê ˆ +O#k+X"d Gÿ9 / ê YAÑ1ÇÈ I +X"d Gÿj P GÈ"‘ "d × +OGÿj

P GÈ I í O+O#k Ï "d k × +OGÿj P GÄN© í O j Z 8 È I í O í ê ˆ +O#k Ï "d k × +OGÿj PÄ2«" < 2« » "‘ "d"dCXÈ 0; Â n +O#k"‘ "d] k ?±"‘ (™j &2' Ã ‰2' Ã 66Ã"X"^ È"‘ (™× +O#ƒ ÖE³ ? È)ßAô?± "r í é X í j ` Aî5ž0+ Ø ?)ß œÅ È5 0 f Lö 4 5ž Ä

í Ï "d • 8 ¾ € É ÃAî 7 â #G¼"d# « Ô1yE÷0; È Ï "d] k ?± Ü#ž(™j k È Z4ÿ 4 *6,´ í Ï "d"dCX S+Ö È 66Ö PJ / È63<•N© Ï "d #q Ø Wj È Ï "d 4 *6 …s 1° …È 4 *6 x Ì > n,´ ?±"r ÈN© í Ï "d F9+X"¹ #ð"• ¦ F >| Lb$GÈ"¹ #ð T ? & : > È 4 *6 >,´ Ï "d +X¾ í j ` #, #BL} H Ä

5, : p F ÈN© * Aî O) ` ; "d)ß ³ ,´ ¡ ý)ß8² ú ¡ ý 0; Ö wE³ ? È XG÷ 8 *6)ß Ú í > È F /ý = Y ¡ ý _E«Þ,´ Ã. ² ,´ È • _)ß ³ Õ ,´ Ä

5.1.3 ; .E8; :š /Ø2 AÑ? ,÷ >W

Ä Å í O,´ š $À¼_ Ø$À

* 1• í FJ h 6 j Z Lf!å È £ O é Lf!å Ã ƒ ™Lf!å Ã5 ´ Lf!å ¼>õ Lf!å Ä!ÿ 0 Lf!å p G÷+X,´ í j à = < È))ß ³ p FP@,´ š "d £ • = < Ä

* 1• í O,´ š $À<-'f E³ J Èv))ß ³ ¡ ý C§k ?± Œ+X,´ _ O.# é Lf!å,´ Ø O j ¼ F È j È * .p Lf!å,´ ƒ ™j Ã5 ´ Lf!å,´ $' O 5 ü j ¼_ “ È ú >õ Lf!å. &L$¯+X,´ Q š Aî 7 Ä

Ä Å í Aî 7 š $Àj ú N´#{ j Ö 6 À

í O,´ k ?± š $À_ 4 2«Q š ,´ í j à Aî 7 È Aô' G÷X&é $À ..> ÿ AÑ1Çœ?) k ?± š $À F >|)ß ³ ¡ ý N´#{ 6 À È D $À= <D /ë 4 š N´#{ l ?ñ>˜ Ä

表 5.1-2 距声源不同距离处的噪声预测值 单位：dB(A)

$À	$Àj	} ¾ $À= <D /ë 4,´ š l Ä G%$ Å						
		P	P	P	P	P	P	P
F O j								
Ø O j								
5 ü j								
» D j								
M7“								

+a>˜ ?ñ È X í E÷0;] È ² j µ í j à D ² +| P : a ¯ ² +| š 1V8 É * 1• í j +|)ß ³ š Â n 7 ö Ê Ä Å 7 ö Ä G%$ Å ,´ ?±"r × * 0; k ?± * ´ 1•(™D /ë ² +| G- X P : È !” È * 0; í O ² +| š 7- O%CãÉ * 1• í j +|)ß ³ š Â n 7 ö ÊÄ *% Å7 ö Ä G%$ Å,´ ?±"r Ä

+a>˜ ?ñ È X í E÷0;] È ² j F P¼˜ %CãÉ)ß ³ CXGÿ 7 ö Ê Ä *% Å] 2« Ï 7- j ,´ ?±"r Ä ¦ DN© j ˜ Eé Pµ ¦)ß ³ • O- 7 È þ i ž N´#{5 Ì -; * 0; í j à š) ¼F ƒ$®• ¼9 F ƒ$®• ,´ CQ^ l = J ¯ ¼F ƒ$®• ¼9 F ƒ$®• \ Å š +O> n i È= J) ¦)ß ³ FP @> n =8Ÿ¡ ý Ä

5.1.4 ; .E.m,ð ,5 /Ø2 AÑ? ,÷>W

í OL$ 6 #¹ ú ` O ` 0 F Ã › û ÃF ƒD 1• Ã1ÑF ƒ § Aî Ã € ÉF EÃÃ * .p 0; Ã² o * 1•1y 0; È * Aî OL$ 6 9 0 Ê Gÿ´ Ï 3 * 1• € É È² .2 .# Ã# & Ã $' O Ã Ï .F Ã O.# é 1y Ä J ‰O.# é $5F 8#)ß › G L 7 Ê ` &é Ä

N© =Aî5ž í :U ` È í ê ˆ +O#k ³ n × +OGÿE³ ? È N´AÑí & £ w ê ˆ j ê È ¦] ê X j µ u • È ê = X j µ u • Ä X j µ u • ê ˆ 9 !ÿ ê !ÿ Y × +O³ n Gÿ NJAÑ1ÇÈ= X j µ u • í ê ˆ 9 !ÿ ê !ÿ Y × +O³ n Gÿ NJAÑ 1ÇÈ í O × +O´ +O#k ³ n 4Öj NJ GÈí O4Ö Z 8 È³ n k Gÿj WÄ

+G#k³ n5 0 f Lö> 9'— j)ß › G L ,´ ?±"r F >|$5F 4 5ž Ä

5.1.5 ; .E8; :› <•/Ø2 AÑ? ,÷ >W

* AîN© "h u • ` 4Ö ƒ È• ` 2« » j J +X` Ä+a¾N© * Aî) Ï • ,´ +O1 3+5 ×+O0 Ê,´ ¡ ý È v) j +O1)ß ³ ¡ ý 93 $ ¸ ? Ä

N© í OL$ ` >˜ 0 F Ã O.# é 0; ÃE–E¶.î » 1y 6 .d • Ï 9 ` >˜ =>Û¼ O 5 ´ È , 8$N© "h u • ` j =>Û˜ G >Ûd • Ä í ï Fƒ Ã(™É 6 n Ã 1• $ É 1y 6 d & • +Xj F AGÿ+X` È d & • ` <-'f &L$. È ¡ ý = WÈ v Ï 9 ` >˜ =>Û X>Ûd • ¤ > } 7-F@$@ = Ä !" È í O Ä) Ï É 6 n Ã j à Aî 7 ú F EÃE–E¶,´ >| C D 4ï Š - ?ô B ŒÈ u 6 Y+X?ô B j ` È mGÿÿ A d & • ` GÿÄ

N© * Aî ¼ @> ÈN© k ?± j 6 F >| .œF 4 *6 È 9 x ÿ AN© j ,´ "d O #q a × < & XMŽœF j 6 F >| WM'0 5/ F È 9 x i ´ N© j ,´ +O1)ß ³ ÄN© - ,´ * Aî 6) j +O1)ß ³ C§` G 6 i ´ ŒE+XÄ

5. 2 运营期环境影响分析与评价

5.2.1 *Ô8Y/Ø2 AÑ? B.)CB 8! 0¼

5.2.1.1 "' "DB'(© ± 6 À

Ä Å ` M'Ct É ¤ *6 6 À

"É$®ï ` 4 !WÊ WLv7©` ÈF /ë #§#; È ? " &¾ È Ü " ç È Ž WLv W$YV ¢ ! "D I Ä¤ £ w"D$Y È±1 0Q È±1 0 ~ É È E³ × MLO Y È¤L}"dGÿ PPÈ¤:è Gÿ PPÈ1 ,´ 9 x 0 $Y È¤ '—& ? & : È˜ ¤ ZLc7- k EÀ4 Gÿj s ' FP Ä_ G+¶` j y ' Ct$À0 j ` ü ¼ MLO 0 K¯,´ ` j { 0 Ä ï y '—u CãÈ' Gÿ` ü ÈL}"dGÿA Ã:è GÿWÃ0ª"D ¢ (Ã"D$Y E³ WÈ "D I)ß ³ q 6 9 Y ¾ ù 8á/ý = È _ ˜ +¶Gý?±,´ HCXù +O× j Ä ¤ £ w$YÖ Ö × ±1 0Q $YÖ Ö × ±1 0 ~$YÖ Ö × Ü " G÷ÆÔ FAÑ1Ç$YÖ Ö × £ w$YÖ 0 ,´ Y Ö Y × £ w$YÖ 0 OL$ µ ,´ £ w$Y Ö Ö × W'D » Ö Ü " j . SDÄ PP"Ž ! Å × ? " j . 3D× L}"dGÿÖ ¤ £ w PP×:è GÿÖ ¤ £ w PP× Ü " k , NþA Ö 1 Ã : × 0 Wë O$! Ö Ö FP× Î LuG÷ÆY Y Ä

"DB'1 ,´ 3 AîFJ h k ?±63<•"D I ¼ Y"D,´ >˜ WÈ?±"r !ÿ 0 Z"DB'1 ,´ ?ò#{

Ct É7- >˜ p X j ,´ "D I (æå È1 5• ö Ö7- > Y"D3+5 ,´ j Ö-(i G}Ä\ N©

F9 "É$®ï ` M'"DB'1 ¤ £ w"DB'Ct É È Ï I : %Cã"D I ¼0 8\ Y"D,´

>˜ W?±"r Ä

Ä ÅAô' j ` M'Nþj 6 À

7 NþANþFO6 À

"É$®ï "DB' ¤,´ Ct É5 * ,´ ¤ ú 4 " NþA)Û* . ?ñ . Ä>˜

j Y+X"É$®ï ?òB' ¤Ct É5 AÑÇ * ,´ ¤ ú 4 8 4 " NþNÁÄ+a .

¼>˜ ?ñ È B ` j h ¤ k , NþA j ?¯‡ • ‡ NþÄ 66: ÅÈ M%þNÁ) · j Á Ä

6<"É$®ï 3_¤ Ä ¤ Å,´ k , NþA • _?¯‡ È !" \ ` j ¤,´ NþACt É >

3_¤,´ NþACt É 0 8$ WE³ - Ä

. 5 * ¶ Y+X"É$®ï "DB'1 ¤,´ Ct É5 * ,´ ¤ ú 4 " NþFO)Û*

. Ä"É$®ï ¤ £ wNþFOj P VÄ

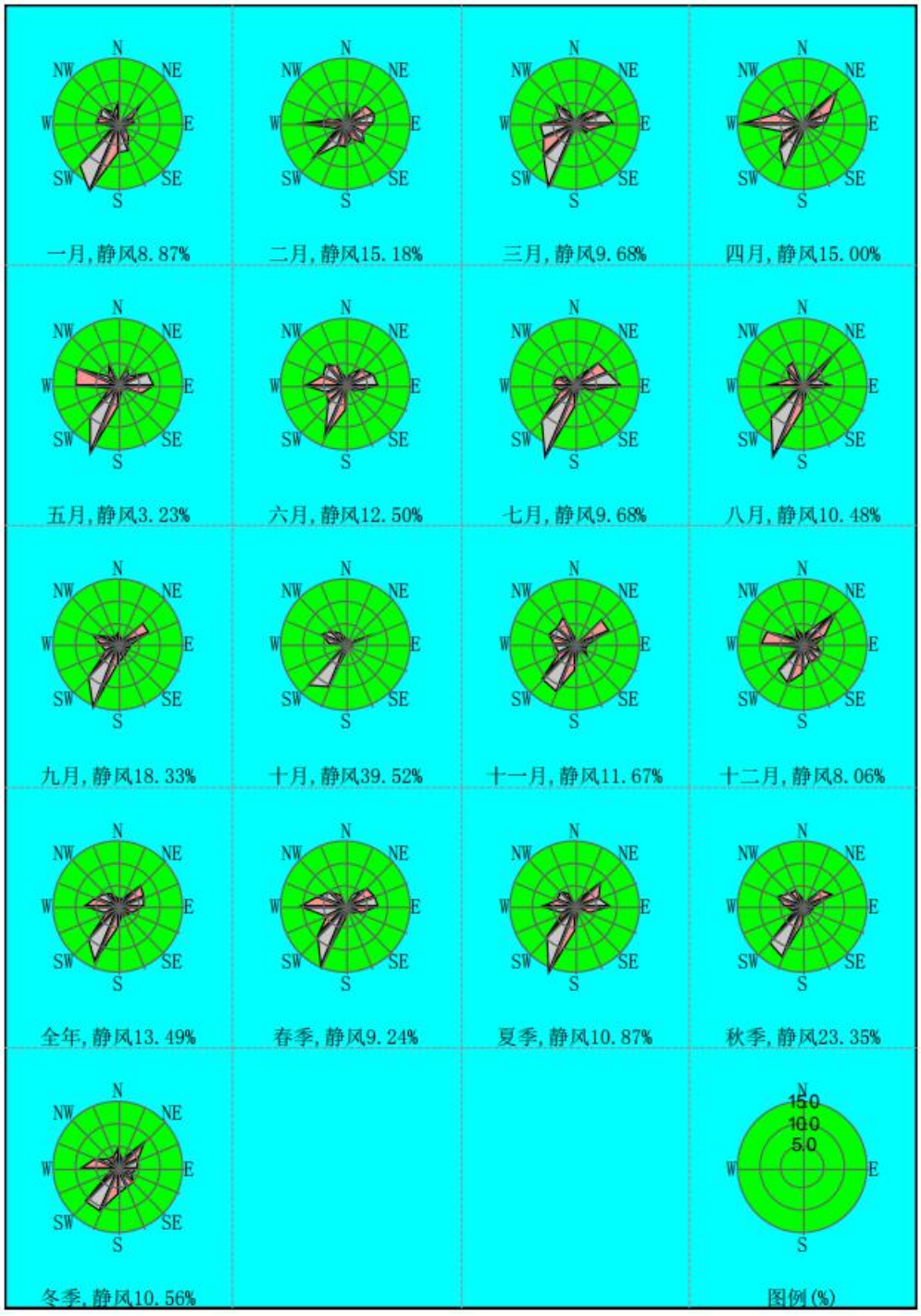

图 5.1-1 沙湾县 2017 年全年及各个季度风向玫瑰图

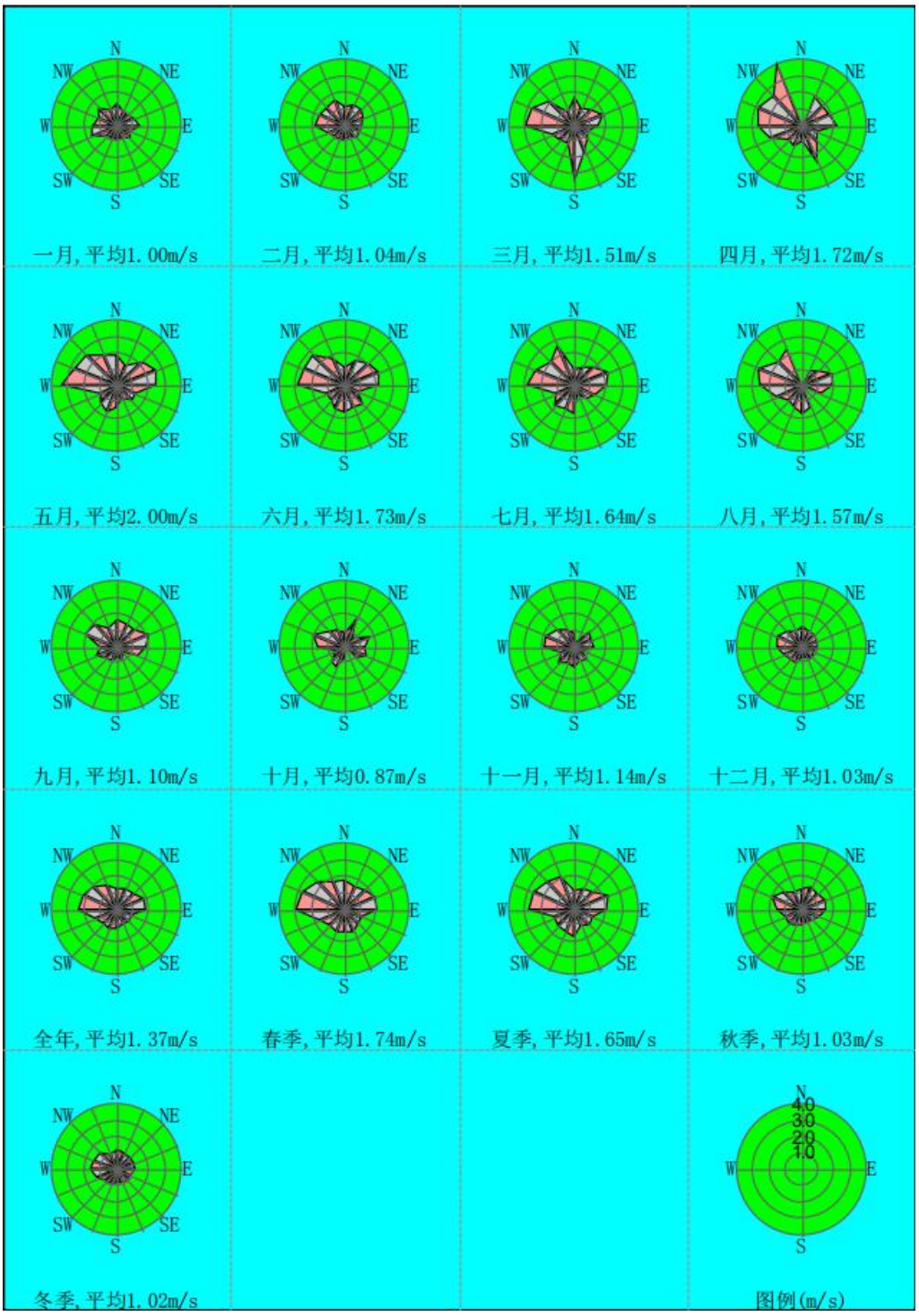

图 5.1-2　沙湾县 2017 年全年及各个季度风速玫瑰图

表 5.1-1　　沙湾县各月、各季及全年风频（单位：%）

月份	N	NNE	NE	ENE	E	ESE	SE	SSE	S	SSW	SW	WSW	W	WNW	NW	NNW	C
1	0.00	5.65	8.06	12.10	5.65	3.23	0.00	0.00	0.81	0.81	5.65	0.81	2.42	4.03	5.65	4.84	40.32
2	0.00	8.04	11.61	17.86	4.46	5.36	1.79	2.68	2.68	0.89	2.68	3.57	6.25	3.57	4.46	5.36	18.75
3	0.00	14.52	14.52	12.90	7.26	4.03	1.61	1.61	0.00	3.23	8.87	12.90	1.61	0.81	0.00	4.03	12.10
4	0.00	5.83	9.17	9.17	15.8	4.17	3.33	0.83	0.83	5.00	9.17	11.67	3.33	0.00	1.67	1.67	18.33
5	0.00	4.84	17.74	8.06	7.26	4.03	4.03	1.61	1.61	4.03	10.48	12.90	5.65	1.61	0.81	2.42	12.90
6	0.00	12.50	11.67	15.00	14.1	7.50	6.67	1.67	2.50	0.83	2.50	3.33	4.17	0.83	0.83	4.17	11.67
7	0.00	7.26	16.94	16.94	11.29	8.06	4.84	0.81	1.61	2.42	4.84	3.23	1.61	2.42	1.61	3.23	12.90
8	0.00	7.26	17.74	16.13	12.1	4.84	2.42	4.84	3.23	0.00	6.45	8.87	0.81	3.23	0.00	3.23	8.87
9	0.00	9.17	10.83	15.83	5.83	2.50	5.00	4.17	4.17	3.33	9.17	6.67	8.33	1.67	0.83	0.00	12.50
10	0.00	11.29	21.77	7.26	5.65	8.06	0.81	1.61	2.42	3.23	4.03	7.26	6.45	0.81	0.81	0.00	18.55
11	0.00	9.17	16.67	12.50	4.17	1.67	3.33	1.67	5.00	3.33	6.67	8.33	4.17	1.67	0.83	5.00	15.83
12	0.00	12.90	10.48	11.29	1.61	2.42	4.84	4.03	0.81	1.61	0.81	4.03	0.81	2.42	7.26	11.29	23.39
全年	0.00	9.04	13.97	12.88	7.95	4.66	3.22	2.12	2.12	2.40	5.96	6.99	3.77	1.92	2.05	3.77	17.19
春季	0.00	8.42	13.86	10.05	10.0	4.08	2.99	1.36	0.82	4.08	9.51	12.50	3.53	0.82	0.82	2.72	14.40
夏季	0.00	8.97	15.49	16.03	12.5	6.79	4.62	2.45	2.45	1.09	4.62	5.16	2.17	2.17	0.82	3.53	11.14
秋季	0.00	9.89	16.48	11.81	5.22	4.12	3.02	2.47	3.85	3.30	6.59	7.42	6.32	1.37	0.82	1.65	15.66
冬季	0.00	8.89	10.00	13.61	3.89	3.61	2.22	2.22	1.39	1.11	3.06	2.78	3.06	3.33	5.83	7.22	27.78

8 ` M'NþFO%D ?ô »

>˜ ¼. 6 [j ¤"É$®ï "DB'1 ˜ ¤ ¼ " ? & £ wNþ FO F,´ 5 AÑ5 Ì ¼" 4ï . Ä+a>˜ ¼. ?ñ È"É$®ï "DB'1 ,´ ? & £ wNþFO8 FC»ï * \ -(< ÈG-x … » Ä ˜ ¤ ? & £ wNþFOþ ˜ & C§L¿-p ZLcQ Ö@,´ Î W6<F@$@Î WÈx > & ? & £ wNþFOEî ` 0 WÈL¿ > ? & £ wNþFOF@$@, L} È8# ü ˜ & 0 ~ Ä " ƒ] È U " ,´ ? & £ wNþFO> n W¾¦ " 8² Ä

表 5.1-2 2017 年沙湾县气象站年平均风速的月变化统计表（单位：m/s）

8 -	8	8	8	8	8	8	8	8	8	8	8	8	£ w
NþFO													

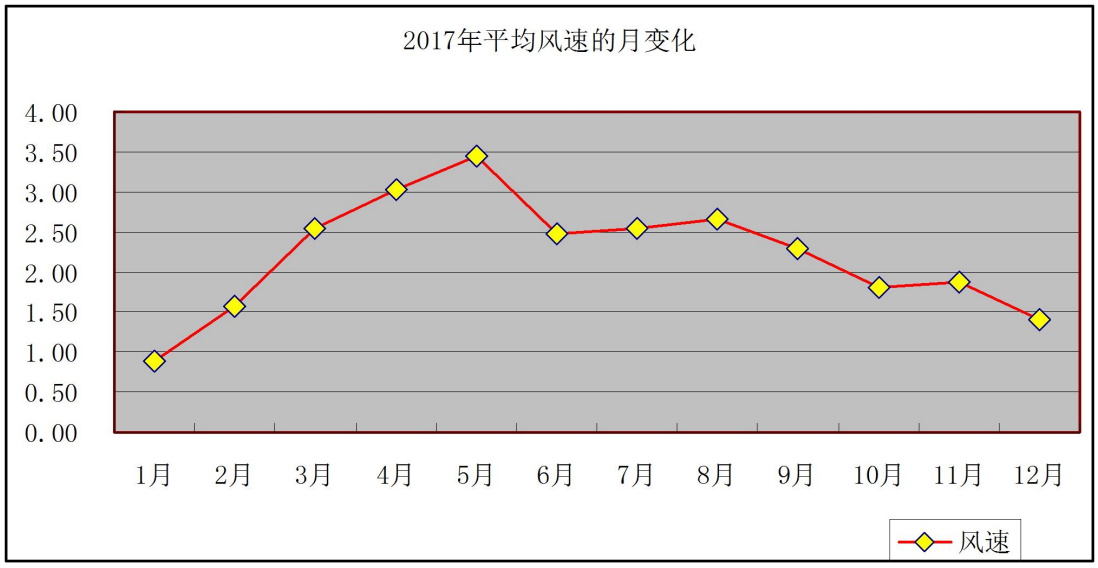

图 5.1-3 2017 年沙湾县气象站全年平均风速月变化

表 5.1--3 2017 年沙湾县气象站四季小时平均风速日变化统计表 （单位：m/s）

? & / ¤ "	&	&	&	&
U "				
? "				
/û "				
Ü "				

9 $YÖ

ƒ ` ¤ £ w"D$Y8 F õ å ?ñ>˜ È ¤ £ w"D$Y8 F " 4ï ?ñ . Ä

表 5.1-4 2017 年沙湾县气象站年平均温度的月变化统计表

8 -	8	8	8	8	8	8	8	8	8	8	8	8
$YÖ												

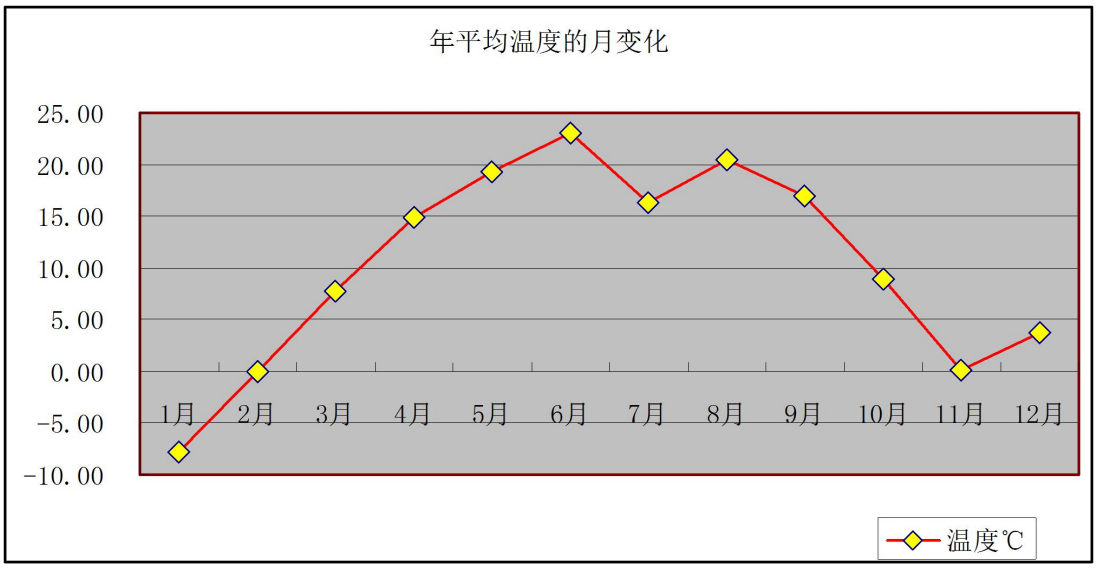

图 5.1-4　　2017 年沙湾县气象站全年温度的月变化

5.2.1.2 W'D"'　(™×+Oú Â n õ å

i ž N©　0; 6 À ÈN© !“ h　å ; 9 4ô4÷Â n W'D"'　$À×+Oú Â n õ å ?ñ>˜　È!“ h　å ; N©　4ô4÷Â n W'D"'　$À$Àj "w k ?ñ>˜　Ä

表 5.2-5　　正常工况下项目有组织排放大气污染源源强汇总一览表

"'　$À	"'　(™	×+C$Àj		Â"D1, Q Ö P	Â n$Àj		Â"D1, 5F' F } 5ž	Â"DGÿ Ä P KÅ	Â"D1, j (Ä ¶ PÅ	* $Y Ö Ä Å
		NJ K	PJ P		NJ K	PJ P				
' E-L$	Mž-b" k &ó									
' E-L$	Mž-b" k &ó									

表 5.2-6　　正常工况下项目无组织排放大气污染源源强汇总一览表

+O×E-L$	"'　$À	"'　(™	×+C$Àj Ä NJ KÅ	Â n$Àj Ä NJ KÅ	M'$ÀM'0
' E-L$	FP2Â¼ T * ¿	Mž-b" k &ó			Ph P
' E-L$	T * ¿	Mž-b" k &ó			Ph P

Ä ÅN´#{ €

i ž 0; 6 À È \ !Q)ßAôF9 Mž-b" k &óŒj k ?±N´#{ € Ä

Ä ÅN´#{93 $

\ N© ' j PÈ) Ä"' (™j ' E–L$FP2Â¼1Ñ€ ú • f ñ +O× 4ï T *
!å 4ô4÷ Â n ,´ MŽ+b" k &ó È 9 '— É)ß ³ ¡ ý Aô ' ° _ , I W'D)ß ³ Ê
Ä +- Å?±"r ÈAô' 93 $ Ä ' E–L$ j] ó ,´ NPh NP. ' j Ä
Ä ÅN´#{ Q ? ú AÑ1Çò
i ž É)ß ³ ¡ ý Aô' ° _ , I g W'D)ß ³ Ê Ä +- Å] ,´ ?ô Ê ÈG÷+X
Lt … $ Ø9€ Q »] ` 1ÇQ » ) N©  Â n ,´  W'D"'  $ÀF@Z ` 1ÇÈ` 1Çÿ 0 /ý "'
(™,´ 0 W` M'0ª"DCXGÿ#ƒ Ö • 7 )·  3¸ ú 1\  L Z "'  (™,´  ` M'0ª"DCXGÿ#ƒ ÖEî `
7 ö l ,´ & p) Ä,´ 0 F D /ë ' Ä 3 l] 0 W65 Ä 3¸ Å ¼¦) Ä,´ ' È
Ä Å!" h å ; ` 1ÇQ ? AÑ1Ç5 Ì
i ž ` 1ÇQ ? 6 [AÑ1Ç4 "' $Àk ?±"' $À´ ; NþAE¤4ï #ƒ Ö È ú -(Ä,´
#ƒ Ö • 7)· ÈAÑ1Ç5 Ì ?ñ>˜ Ã Ä

表 5. 2-7　　项目有组织排放废气估算结果表

D $À] ó ; Nþ AD /ë Ä PÅ	' E–L$MŽ+b" k &ó		' E–L$MŽ+b" k &ó	
	; NþAN´#{#ƒ Ö Ä XJ PÅ	#ƒ Ö • 7)· Ä Å	; NþAN´#{#ƒ Ö Ä XJ PÅ	#ƒ Ö • 7)· Ä Å

0 W#ƒ Ö *)à D /ë				
; NþA 0 W#ƒ :m` #ƒ Ö	79.31	3.966	18.05	0.903

表 5.2-8　项目无组织排放废气估算结果表

D $À] ó ; NþAD /ë Ä PÅ	' E-L$MŽ-b" k &ó		' E-L$MŽ-b" k &ó	
	; NþAN´#{#ƒ Ö Ä PJ PÅ	#ƒ Ö• 7)· Ä Å	; NþAN´#{#ƒ Ö Ä PJ PÅ	#ƒ Ö• 7)· Ä Å
50	125.6	6.280	102.6	5.130

0 W#ƒ Ö *)à D /ë				
; NþA 0 W.m` #ƒ Ö	125. 6	6. 280	102. 6	5. 130

Ä ÅMŽ“ h å ; ` 1ÇQ ? AÑ1Ç5 Ì

i ž 0; 6 À È* AîN© 8ª Ï "D 2 h Â n k ?± +OX Ï "D 4 *6>õ5ž *)à » u & ÈFP@MŽ“ h Â n È X 6 À \ N© +O× 8ª,´ * .p : . ÈN© *)à MŽ“ h Â n >))ß ³ 9 E³ W¡ ã,´ ¿ k ?± j FP2Â¼ T * ¿ ÄMŽ“ h å "“ $À6 À 9 Ï "D 4 *6>õ5žF Eœx)· j M&63<• Ï "D 4 *6 x Ì ÄAÑ1Ç5 Ì ?ñ>˜ ¼>˜

Ä

表 5.2-9 废气排放点源参数（非正常工况下）

"“ $À =0	Â"D1, 5F'	Â"DGÿ Ä P KÅ	"“ (™=0	Â n FQ)· Ä NJ KÅ	Â"D1, Q Ö Ä PÅ	Â"D1, -$ ´ Ä PÅ	* 4' "D$Y Ö Ä e &Å
' E–L$			MŽ-b" k &ó				
' E–L$			MŽ-b" k &ó				

表 5.2-10 非正常工况下有组织废气的最大落地浓度表

D $À] ó ; NþAD /ë Ä PÅ	' E–L$MŽ-b" k &ó		' E–L$MŽ-b" k &ó	
	; NþAN´#{#ƒ Ö Ä PJ PÅ	#ƒ Ö• 7)· Ä Å	; NþAN´#{#ƒ Ö Ä PJ PÅ	#ƒ Ö• 7)· Ä Å

0 W#ƒ Ö *)à D /ë				
下风向最大落地浓度	**442.1**	**22.105**	**100.02**	**5.001**

5.2.1.3 N´#{5 Ì 6 À

Ä Å!“ h å ; Ï "D 9 4ô4÷ Â n N´#{5 Ì 6 À

Â"D1, Ï "D 9 4ô4÷ Â n N´#{5 Ì 6 À ÖÂ"D1, 9 4ô4÷ Â n ,´ MŽ-b" k &ó0 W.m ` #ƒ Ö j PJ 1PâÈ *)à XD /ë ; NþA PÈ 0 W• 7)· j Ä p \ N© ×+Ó´ MŽ-b" k &óÏ "D 9 4ô4÷ Â n ,´ "‘ (™))ß ³ ¡ ý E³ ? Ä

Â"D1, Ï "D 9 4ô4÷ Â n N´#{5 Ì 6 À ÖÂ"D1, 9 4ô4÷ Â n ,´ MŽ-b" k &ó0 W.m ` #ƒ Ö j PJ 1PâÈ *)à XD /ë ; NþA PÈ 0 W• 7)· j Ä

p \ N© ×+Q´ MŽ+b" k &óÏ "D 9 4ô4÷Â n,´ "' (™))ß ³ ¡ ý E³ ? Ä

Ä Å!" h å ; Ï "D 4ô4÷Â n N´#{5 Ì 6 À

\ N© M'$À"' (™MŽ+b" k &ó0 W.m` #ƒ Ö * )à D /ë j PÈ 0 W.m` #ƒ Ö

PJ 1PâÈ • 7)· Ä

£ \ N© 9 4ô4÷Ï "D"' (™X!" h å ; 0 W` M'CXGÿ#ƒ Ö w ~ ¾É)ß ³ ¡ ý Aô' ° _ , I g W'D)ß ³ Ê +- É Lt … ' Ä ¦ "' (™0ª"DCXGÿ#ƒ Ö ò 63L€ I Å] #ƒ ÖL€ I Ä

Ä ÅMŽ" h å ; E–L$ Â"D1, Ï "DN´#{5 Ì 6 À

MŽ" h å ; ÈN´#{5 Ì w X É)ß ³ ¡ ý Aô' ° _ , I g W'D)ß ³ Ê +- É Lt … ' Ä ¦ "' (™0ª"DCXGÿ#ƒ Ö ò 63L€ I Å] #ƒ ÖL€ I µ ÈB$> 4*6 x)· j MŽ" h å &) ˜ Eé• O&é4)ß ³ ¡ ý E³ ? ÄN© XF :U O µ ×+Q´ W'D "' (™) ˜ EéW'D)ß ³ ú)ß ³ • O&é,´ ¡ ý G- X Ï 7- j 93$ µ ÈN© !" ? F :U > = J) ¦ ×+On :‡ ¡ ý Ä

MŽ" h õ å ; È Ï "D = 7- 4*6 È Â n FQ)· 9 p Î Ð È ; NþAN´#{#ƒ ÖE³ WÄ N© +OMŽ" h Â n & ÈN© Ï "D"' (™) j)ß ³ CXGÿ¼˜ Eé+O1)ß ³ FP@0 Ê0; Ö,´ ¡ ý ÄMŽ" h å Â n) j ` M',´ ¡ ý 1 5 &L$FJ h j ? & µ È L¿-p Ï "D 4*6Aî í u LÌ,´ ÂL" È ¦ ¡ ý • L¿{ #¸ a Ä !" 1 J M0Ð j)ß 1Ñ*6 È mGÿF¯} MŽ" h Â n È +O» u & È Ä0û £G÷ Ä U 4*6 Ú í È ÿ ? » u) ˜ Eé)ß ³ ,´ ¡ ý Ä

5.2.1.4 W'D)ß ³ Lb ÔD /ë

i ž É)ß ³ ¡ ý Aô' ° _ , I g W'D)ß ³ Ê Ä +- Å] ,´ Ø9€ Q ? AÑ1Ç\ N© :UF ,´ W'D)ß ³ Lb ÔD /ë Ä+a\ N© 4ô4÷Â n $À)ß ³ 0ª"D"' ¡ ý N´#{5 Ì -; * È \ N© 4ô4÷Â n Cµ7 &é È \ N© = Aî W'D)ß ³ Lb Ô j È £N© ,´ 4ô4÷Â n) ˜ $)ß ³ ,´ ¡ ý E³ = > n Ä

5.2.1.5 › +OLb ÔD /ë

i ž É f Ê ` é W'D"' (™Â n 7 ö,´ ° _ é# Ê Ä *%7 Å] ' ?ô Ê È 4ô4÷Â n 9 ã"D ƒ ,´ +O× …s Ä+O× j ÃE–L$ Ã !å Å > u"A j { L$ ÄAî5ž › +OLb ÔD /ë ÈAÑ1Çœ? ² ; Ö

$$\frac{Q_C}{C_m} = \frac{1}{A}\left(BL^C + 0.25r^2\right)^{0.2} LD$$

?] Ö &Pü ü 7 ö#ƒ ÖL€l Ä PJ PÅ

/ü ü J 1 J pM0› +OLbÔD /ë P

Uü ü 9 ã"D ƒ 4ô4÷Â n$Àp ×+O…s ,´ 1y x z ´ Ä PÅ

4Fü ü J 1 J 9 ã"D ƒ 4ô4÷Â nGÿ Eî ` ,´ × f "d £ NJ K

$Ã %Ã &Ã ' ü ü › +OLbÔD /ë AÑ1Çò

N© p X ` j ,´ £ wNþFOj P VÈ $Ã %Ã &Ã ' l ,´ F9 ?ñ>˜ ÈAÑ 1Çò úAÑ1Ç5 Ì ?ñ>˜ Ä

表 5.2-11 卫生防护距离计算系数

AÑ1Ç 3+	J 1 J p X ` j F Ä ¤	› +OLbÔD /ë /È P								
		/ 0			Ø / 0			/ Ú		
		J 1 J W'D"' $À´ @2« [								
$	Ø									
	Ú									
%	Ø									
	Ú									
&	Ø									
	Ú									
'	Ø									
	Ú									

表 5-12 本项目卫生防护距离计算参数及计算结果

} 5ž	"' (™=0	4F Ä NJ KÅ	&P PJ P	$	%	&	'	AÑ1Ç› +OLbÔD /ë P	› +OLbÔD /ë P
' E–L$	MŽ+b" k &ó								
' E–L$	MŽ+b" k &ó								

i ž AÑ1ÇÈ * N© * @> 4ô4÷Â n › +OLbÔD /ë j PÈ ò'—É • É ² › +OLbÔD /ë Ê \ N© › +OLbÔD /ë .ž Ê j PÈ5, 8 : õ å È * N© › +OLbÔD /ë j PÈ › +OLbÔD /ë 93$ µ • O- 7 6 3 Ä

5.2.1.6 ?5

Ä ÅN© Î í >) ˜ Eê)ß ³ ,´ ¡ ý k ?± • 8 4ô4÷Â n 92&6È 0 W• 7

)· j È0 W• 7)· 30$; Ø È i ž É)ß ³ ¡ ý Aô' ° _ , I W'D)ß ³ Ê

Ä +- Å,´ ?±"r È \ !Q)ßAôž Ê W'D ¡ ý Aô' ,´ Œ1y4× j ¼4× Ä

Ä Å W'D)ß ³ ¡ ý 8 >˜

\ N© W'D)ß ³ ¡ ý Aô' 8 >˜?ñ>˜ Ä

表 5.2-13 建设项目大气环境影响评价自查表

Œµ é		8 N©							
Aô' 1y4×	Aô' 1y4×	04×¶		¼4×☑				94×¶	
>93$	Aô' 93$	EéK¯ NP¶		EéK¯ a NP¶				EéK¯ NP☑	
Aô' €	62 12[Â nGÿ	1 WD¶		a WD¶				WD¶	
	Aô' €	* \ "' (™Ä 62 Ã 12 Ã 30 Ã 30 Ã &2Ã 2 Å ¦ "' (™ÄMž-Þ" k &óÅ				5 ¼Q 30 ¶ = 5 ¼Q 30 ☑			
Aô' 7 ö	Aô' 7 ö	- æ7 ö☑		` é 7 ö☑		Lt ... '☑		¦ 7 ö☑	
)à(æAô'	)ß ³ Ï 7- j	02«j ¶		½2«j ☑				02«j ¼½2«j ¶	
	Aô' * ö ¤	Ä Å ¤							
	)ß ³ 0ª"DCX Gÿ)à(æB3 ž • $À	K¯O »>|- #{ ž ¶		k 1ÑG L 3,´ ž ☑				)à(æ>• u- #{☑	
	)à(æAô'	Eî 7 j ¶				=Eî 7 j ☑			
"' $ÀB3	B3 µ é	\ N© !" h Â n$À☑ \ N© MŽ" h Â n$À☑)à 9"' $À¶		/ ,´ "' $À¶		¦ X * Ã * N© "' $À¶		j "' $À¶	
W'D)ß ³ ¡ ý N´#{ >Aô'	N´#{ Q »	$(502' ¶	$' 06¶	867/ ¶	('06$('7 ¶	&$/38))¶	5•l Q»¶	¦ ☑	
	N´#{93$	EéK¯1 NP¶		EéK¯ a NP¶		EéK¯ NP☑			
	N´#{ €	N´#{ € ÄMž-Þ" k &óÅ				5 ¼Q 30 ¶ = 5 ¼Q 30 ☑			
	!" h Â n. O#ƒ ÖCQ^ l	&\ N© 0 W• 7)· 0 ☑				&\ N© 0 W• 7)· ! ¶			
	!" h Â n ¤ w#ƒ ÖCQ^ l	02«j	&\ N© 0 W• 7)· 0 ¶			&\ N© 0 W• 7)· ! ¶			
		½2«j	&\ N© 0 W• 7)· 0 ☑			&\ N© 0 W• 7)· ! ¶			
	MŽ" h Â n K#ƒ ÖCQ^ l	MŽ" h 15 &K¯Ä Å K		&MŽ" h • 7)· 0 ☑				&MŽ" h • 7)· ! ¶	
	Añ)· £ w#ƒ Ö¼¤ £ w#ƒ Ö Ð l	& ÞEî 7 ¶				& ÞEî 7 ¶			
	j)ß ³ CX Gÿ´ ¤ ƒ F õ å	. 0 □				. Ú ¶			
)ß ³ - #{ AÑB	"' $À- #{	- #{ € ÄMž-Þ" k &óÅ				94ô4÷Ï "D- #{☑ 4ô4÷Ï "D- #{☑		- #{ ¶	
	)ß ³ CXGÿ #{	- #{ € ÄMž-Þ" k &óÅ				- #{&é} Ä Å		- #{☑	
Aô' 5 Aê	)ß ³ ¡ ý	Õ ☑ = Õ ¶							
	W'D)ß ³ Lb ÔD /ë	D Ä Å ² +| 0F Ä Å P							
	"' $À¤ Â nGÿ	62 WD		12[WD		NÇ2Â(™ WD		92&VÄ Å WD	

5.2.2 ;Ï /Ø2 AÑ? ,÷>W

5.2.2.1 ,ð;Ï 7f,æ,Þ'™

i ž 0; 6 À È\ N© :UF O+O× Ï "d k?±j Ï ;´ 7Ì,´ $5#G ¿ È4ÿ4*6 > +XÈ = F Â ×N© +O#k"' "d ×+OGÿj WD+O#k"' "d Â • j ; "d1Ñ5• È 5 0 Â8#"É$®ï "' "d 4*6 ² 4*6 Ä

5.2.2.3 "d)ß ³ ¡ ý 6 À

\ N© +O× Ï "d k?±j $5#GÏ ` 7Ì ¼%$&| VE÷0; ] ×+O´ Ï "d ú Ð E÷0; ] ,´ 8ª ç ¤"d È+a¾` 7Ì ¼%$&| V f Lf!å j Ì × ñ ˜ G/û f ¼" >,´ 0 >$5*6Lf!å È` 7Ì ¼%$&| V X Ì +` Œ+%&L$E³ u È/ý = &!»+%´ Ì 9Ÿ" * \ L}@ ¼" ÈN© $5#GE÷0;] =$+Ð + ..$5#Gr È\ N© Ï "d"dCX2«" ÉLo+ ï @R± { Lo N t O%$&| V ² * AîN© Ê+O× Ï "d"dCX . È Ï "d k?±"' (™j 66È +O× Ï "d4ÿ² j 94×"¹ #ð"• Ä PÅ"¹ #ð4*6 > Ú)ß Y+XÈ Ï "d Â n Ä 0 Z +O× ˜ O5 • > È Ú)ß"• µ,´ "d8 'f :è Ä

\ N© Aî Â"d3+5 È+O× Ï "d f Lö>4ÿ² j 8 * ¼4×"¹ #ð"• Ä PÅ"¹ #ð 4*6 > Ú)ß ¯+X= F Â È u +O× Ï "d Â n Ä

N© ` ; "d û$! W¾ PÈN© j ` >˜ > ` ; "d"d Ë6„3+a ÈN© +O#k Ï "d Â • ; "d1Ñ5• È = J ) ` ; "dFP@= Y ¡ ý Ä

§ ƒ Lb$GÚ í ² ; Ö

7 E–LLbGÖE–L$` M'G÷+X"d# .œF ÈE–L$˜ $Aî5ž Ï "d f Lö"Ï È` M' â#G Ï "d f Lö> Â • Ú)ß"d"• Ä

8 N© "' "d1Ñ4ï €CXG÷+X§ 98Ÿ- Lb$G%?Ï 7-,´ €CXÈ0 WL€Ö` N´Lb D Â%$%?)àB',´ +OÄ

9 N© F >| > ÈG}7 C ¬6| ° _ ê ˆ È Ð j ` ; "d)ß ³ 1Ñ*6 È Ê O) E–L$Ã ç ¤"d5€Aî í 1y)ß8²F >| ð%? ŒÈ.ž 4Lb$G%?Ú í F >|,´ K¯O WÃ0c Ê W¼ M•WÄ

5.2.3 :š /Ø2 AÑ? ,÷>W

* N© × š Aî 7 k?±j .d.¾j ÃFP2Âj Ã 7 2Âj ÃNþj 1y È¦ š 4×4Öj G% Ä $ÅÄJ¸) š $À´ (©&éÈFJE÷XAî 7 j × > * .p { L$Aî ' 7&LÄ_ Û Ã² oLÄ 1y Ú í L} šLÄ > È ÿ ~ š G%Ä $Å È¦] Nþj G÷ Aî5ž#¸N#˜ Ã * .p ÿM7

Ú í È ÿ ~ š G%Ä $Å Ä

\ Aô' G÷+Xš D /ë > ÿ Q ? ÈN´#{ 4 ² +| 4 ú)ß ³ • O&é4 ,´ š ¡ ý Ä

7 N´#{ Q ? Ö

/₃ /₃ É OJ U U

?] Ö

/₃ ü Aô' &éš N´#{ I È G%Ä $Å ×

/₃ ü ò63} 5ž U 4 ,´ $À» 4× È G%Ä $Å ×

U ü j N´#{&éD $À,´ D /ë È P×

U ü j ò63&éD $À,´ D /ë È PÄ

8 Aô' 7 ö

Aô' 7 ö G÷+XÉ J 1 J ² +|)ß ³ š Â n 7 ö Ê Ä *% Å] 2« Ä

9 N´#{5 Ì

* N© :UF O ² +| š N´#{5 Ì ?ñ>˜ Ä

表 5.2-14 设备噪声源对厂界四周的影响值预测

N´#{&é=0	¡ ý š $À	š $Àj	D /ë $À0 F D /ë P	0 F D /ë š 4× G%Ä $Å	Ð I Ä G%Å	
					I	L
L ² +|	Nþj					
	FP2Âj					
	$5#Gj					
	T * j					
‡ ² +|	Nþj					
	FP2Âj					
	$5#Gj					
	T * j					
?¯ ² +|	Nþj					
	FP2Âj					
	$5#Gj					
	T * j					
G ² +|	Nþj					
	FP2Âj					

	$5#Gj					
	T * j					

\ N© š AÑ1Ç5 Ì n/j Ö \ N© F >| > ² +| š × f X G%Ä $Å ; È ² +| š %CãÉ J 1 J ² +|)ß ³ š Â n 7 ö Ê Ä *% É Å] 2« 7 ö ?±"r Ä

5.2.4 .m<Æ,Ö >PAÑ? ,÷ >W

\ N© ×+Ó´ * ƒ Ï 3(™k ?±9 Ð +O× &$5#GÏ %$&| V & ×+Ó´ Ï $S ú# "É Ã!» !Q ñ úEé@ Ï É ¼+G#k ³ n Ä

Ä Å$5#GÏ • É & ×+Ó´ # "É1y WDÈLö] f Lö> ˆ)ß › G L $5F Ä

Ä Å = 8 I × ñ ¼7 ¢ & ×+Ó´ Ï É4Ö WDÈGýà Œj +O× Ï ÉF • +O ×4ï+O× È Î)à f Y+XÄ

Ä ÅFP2Âj FP2ÂE÷0; ×+Ó´ 2¹ H f Lö> +X¾+O× È = F Â Ä

Ä Å Ï #k W&ÝŽ ¾¡ L™Ï (™È ˆ 9CtCX...} 4*6 Ä

Ä Å Ï #Ö%"é WG÷+X¦ >õf Lö Ø ˆ È Ê O Ô+a9CtCX´ ...} 45ž Ä

Ä Å+G#k ³ n Â n ³ nGÿ4Öj WD f Lö>+a)ß › G L Ê O$5F 8#"É$®ï ³ n › û j › û 4*6 Ä

Ä ÅO 2LÄ"é"• Ï "é+a"é ¦ f Lö> È Ê O Ô ¾ j)ß › G L f Lö45ž Ä

* Aî é Ä ƒ 9'—É ¡ L™Ï (™C^ˆ "' × f 7 ö Ê Ä *% Å] ,´ -(Ä ?ô Ê * C+X´ ¡ Ï ² ˆ L$Èd &C^ˆ j p Ä 9'—É ¡ L™Ï (™C^ˆ "' × f 7 ö Ê Ä *% ÅF >| Aî5ž È¦ Aî0û ¡ L™Ï (™7 ÈC^ˆ OL€ = ÇCµE÷- æ?ô Ê È ¦ Î *6-(Ä,´ Aè AñÈ9 9 £?ô ÊF >|1Ñ*6 × ¡ L™Ï (™,´ F EÃÄ Ô+a§ 9CtCX´ ¡ Ï 45ž ...} 5 0F EÃÃ 45ž × * 0û ¡ L™Ï (™Eœ0+6„ ...f Ö È ¦ Î *6-(£ { 5 Ä \ N© 42«* Ï XG÷ : F Ú í > = J) ˜ $)ß ³ FP@=8Ÿ¡ ý Ä

5.2.5 /Ø2 - >ö,÷ >W

5.2.5.1 Aô' Œ1y4×

\ N© +O×E÷0; ¯+X´ Ï É ú × ñ w Z>ÛG • É * AîN©)ß ³ NþL™Aô' ° _ , I Ê Ä +- 7 Å] ,´ ¡ L™Ï (™È u GýW¡ L™$ÀÄ

i ž É * AîN©)ß ³ NþL™Aô' ° _ , I Ê Ä +- Å])ß ³ NþL™Aô'

Œ1y4×6 4×T ž È \ N© ˜ $ 0 F ,´ ¼Fƒ$®• j NPÈN© ˜ Eé P93 $ µ ê k ? ¾ ê ÈN© W'D)ß ³ • O0; Ö j)ß ³ ~ Ö • O j Ä (Å ×N© ˜ Eé ` >˜"d ƒ È+O× Ï "d ˜ G Ú)ß Y+XÈ AGÿ+O#k Ï "d Â • j ; "d1Ñ5• ÈN© - p X j = Ž ¾` ; "d • O j È j = • O 6 È p \ N©)ß ³ %Œ j È.ž Ê \ N©)ß ³ NþL™Aô' Œ1y4×j 1° …6 À Ä Aô' Œ1y4×B 6 ?ñ>˜ Ä

表 ñXrí ñ 环境风险评价工作级别

)ß ³ NþL™%Œ	Ã			
Aô' Œ1y4×	0	¼	9	1° …6 À

5.2.5.3 NþL™B3

Ä Å * AîN© NþL™$ÀB3

\ N© =#¹ ú ¡ L™F – ñ 1y ¡ L™(™CXÄk ?±)ß ³ NþL™ 3Pj ` M7¼#Z'd1y8 'f &®ã » u Ä

Ä Å)ß ³ • O- 7 B3

N© Aô' j µ NþŸ =7 j ÃOž+X'd$À Ô j Ã u • j Ã - æ¼` é œz ,´ · (™ Ô …} ÃGý?± Ô Ø =(™F Ÿ ` 1y Ä

5.2.5.3)ß ³ NþL™%Œ M T

Ä Å)ß ³ NþL™%Œ B 6

* AîN©)ß ³ NþL™%Œ B 6 j Ã Ã Ã 4×Ä

i ž * AîN© #¹ ú ,´ (™CX¼ 8ª3+5 ,´ ¡ L™Wú ¦ p X ` ,´)ß ³ • O0; Ö È 5 8 » u õ ' ;)ß ³ ¡ ý FD´ È) * AîN© %Œ)ß ³ ¡ ã 0; ÖF >| ² F 6 À È 9 '—>˜ .ž Ê)ß ³ NþL™%Œ Ä

表 5.2-16 建设项目环境风险潜势划分

)ß ³ • O0; Ö Ä (Å ¡ L™(™CXú 8ª3+5 ¡ L™WÄ 3Å

±Q ¡ ã Ä 3 ÅQ Ö ¡ ã Ä 3