1 ² F

1.1 + Ñ+a•

+Œ—J Œj A - Ì J Ì • 4ÿ#~,´ _ ! × J È) LÌ - æO (™¹ ˜ ÈÎ Ð Ì (— "A f • È Ô¼i ´ +O1)ß ³ È ØF Ì J)à F È ó F - "A4ÿ#~0c Ê …È § 9 q 6 Gý?±,´)à Î ? y Ä

5/ @œ(¦ (‹ «!Æ* ` j pF9 Ê X { ù)Ë Í Ì J 5, 8 0 j ?¯; Y 9 D >)ß Ç GD Ô ù 4 ?¯200 2£4 È?ô B • ` M'0 $53.02\times10^4m^2$ È?ô B O¢« ¦ (‹ 4000 d È 6 j T O * Aî Ä- } 0 O * Aî 0; " 4ÿ¼@¶?ô B Aî AÑÈ j j ?ô B • ` M'0 $23.51\times10^4m^2$ È ¦ (‹ O¢« ?ô Q j 2000 d Ä ¦ (‹ «!Æ* ` ¼O * Aî 0; ?ô B • ` M' 0 $20.61\times10^4m^2$ È?ô B «!Æ?ô Q 2000 d ¦ (‹ Ä˜ G * @> ¦ (‹ «!Æ* ` ¦ (‹ O¢« ?ô Q 6 Eî ` 4000 d È M!• Î )à ¦ (‹ «!Æ× J ?ô Q F Ä ƒ } È { ù)Ë Í 2 Ã 2 o Ì Q Ö £ # "A+O 0; ÈUCá ..#¹ ú "A+Q´ × J Ä6<{ ù)Ë Í 2 "A ) ¦ f ñ M0 "r * - È“5/ @(| ”RÌ ¦ 2 j Ë = Ä"r È j %Cã2 "A ) £ ñ ,´ M0r È AñŸO ñ 2 j /í <û6¹ ¦ ,´ =L$ Ý Ë Ä È5/ @œ( F2 & * ¶ ¦ (‹ «!Æ* ` ¼O * Aî 0; ÈF 0 !• ™W{ ù)Ë Í 2 ¦ (‹ «!ÆJ ?ô Q È $ - ,´ …; $h"A+O× J Ä

j 7 Î Š - B N© ,´)ß ³ Ô ŒÈ{ ù)Ë Í 5/ @Ì J 9 L€CS+ œ((© ^ A œ(F >| \ N© ,´)ß ³ ¡ ý Aô' ŒÄ i ž É * AîN©)ß ³ ¡ ý Aô' 6 2«1Ñ¶6 = …Ê Ä] ~ ê"A ¡ ¼-)ß ³ ÔG 1\ 44 ' Å ú É £ ¾ i < * AîN©)ß ³ ¡ ý Aô' 6 2«1Ñ¶6 = ..>G 6 µ é,´ ã Ê Ê Ä+O1)ß ³ G 1\ 1 ' È2018 ¤ Å Ä \ N© Ž ¾“ 0 +Œ—J ”“1 Ã+Œí «!Æj Ã «!Æ? j ”] “ ¤ * ? +Q Z 5000 d ú : Ä \ N© ¤ ^ ? ¦ (‹ 2000 d ÈÈ1Ç@ Z _ 20000 d ÅÈÄ5F f)ß ³ ¡ ý Õ z –” Ä A …} Õ ^ > È U l 9 '—- æ,´ 9 £ # ?ô ú 8 "ë j -(£ ?±"r È 0; ° _ ê ^ AÔO.D0¦ \ N© ,´ 9 £ · & È ¦ F >| Î ` D? ¼B3 D È f Lö¼h Î ¶ 9 £ € É È i ž 9 £ 0; Ct É È X)à j B3 ÃB3 )ß ³ )à(æCt É ÃN´#{AÑ1Ç6 À1y)ß8² Œ ,´ * .p : È5F f ¼@¶ É ¦ (‹ «!Æ* ` ¼O * Aî 0;)ß ³ ¡ ý Õ z – Ê Ä

1.2 N© (©&é

Ä1 Å i ž)à j B3 È N© p X ` = X+Œ#kOž+X'd"d$À Ô j 93 $ × = #¹ ú NþŸ = 7 j Ã8 'f Ô j × = Ž ¾þ 2 ¼þ Kwu"A j 1y ê Lö] ` j × = Ž ¾{

ù)Ë Í 2 { ù)Ë Í j ê"A o Ì Í # B Ê,´ /± « j ú - æF ` é# » Ã# ?ô?ô ÊMŒ©!º Ô,´ ¦ ³ j ÄF9Ê j p%CãÉ+Œí «!ÆJ "‘ Lb"ë ° _?ô93Ê ÄHJ/T81-2009 Å ¼É+Œí ?ôQ«!Æ"‘ Lb"ë ‘ » ÊF9p?±"r ÄN© ˜ Eé>ÛA Ç 5 $ È _ 0Fƒ Y'f • LÌ ÈF2Ì ¦ (‹ «!ÆÄ

Ä2 ÅN© í O k?±×+Oí Ï "d Ã+Œk"‘ "d ÃœH Ãš ú+Œk³ n1y È))ß³ 9 0 Ê ¡ ý ×N© X:UF E÷0;] ×+Q´ "‘ (™k?±9 ¦ 8 "Dƒ Ã«!ÆÏ "d × ^ ×+Q´ +Œk"‘ "d ×Aî 7 š ¡ ý ×+O× E÷0; ×+Q´ (‹ 2Úï Ã+Œk³ n ú k+Ç ³ n1y * ƒ Ï (™;´ ¡ ý Ä

1.3)ß³ ¡ ý Aô' ŒE÷0;

i ž É * AîN©)ß³ ¡ ý Aô' ° _ , I - k4âÊÄHJ2.1-2016 Å1y-(£ ° _?ô 93,´ ?±"r È\ N©)ßAô ŒE÷0; j Ö6 À T Ê * AîN© F9p Ã?ôQÃ WCX¼ 8ª D 4ï1y > - æ¼` é 9 £)ß³ Ô# »# ?ôÃ7 ö Ão1†Ã?ô93Ã-(£?ôB Ã?ô B)ß³ ¡ ý Aô' 5 Aêú Ñ ??ñ,´ 1V8 WÈ ¦ >+O1 Ô4Ò4ï Ã)ß³ CXGÿÅ4ï Ã Ct$ÀY+X: 4ï ¼)ß³ ö • C0M'$5..F >|) '—ÈŒj 0 ..)ß³ ¡ ý Aô' Œ;´ } ¼* .p Ä

)ß³ ¡ ý Aô' Œ08\ 6 j 9 ZLf!å È£B3 6 À¼ Œé x f ÊLf!å È6 ÀAêAñ¼N´#{Aô' Lf!å È)ß³ ¡ ý Õz –5Ff Lf!å Ä § ƒ#q0;?ñ. 1.3-1 Ä

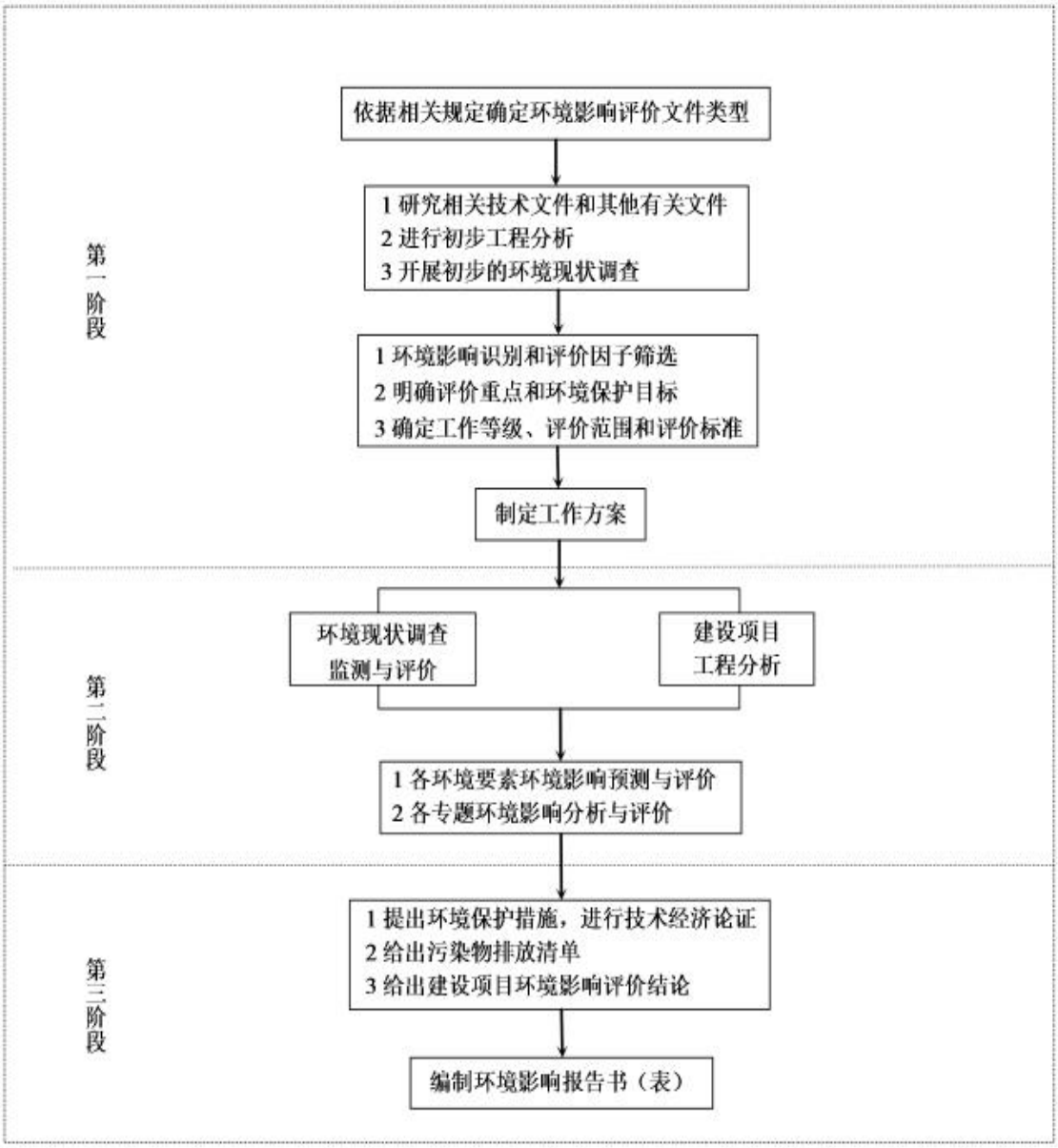

图 1.3-1　　建设项目环境影响评价工作程序

1.4 6 À T Ê-(£ õ å

Ä1 Å i ž É × J 5 ´ B3¤ 7 , - …Ä2019 ¤ \ Å Ê] “1\ 0 2«UCá 2« 0 Ã Ì Ç J Ã+Œí 7 ö F?ô Q « !Æ° _ 0 > Ä+X’ È1V8 - æ × J o 1 † Ä

Ä2 Å É à +¶5$ n D8 "ë j +Œ—J)à F“ q 9 Ä” ..?ô B Ê * “ Ð ´ * à » +Œ—J × J ƒ 3+ Ã+O× ƒ 3+¼4ÿ:U ƒ 3+ È j F+O× LÌ ƒ 3+ * Aî Ä ØF × J 2î ö 7æC[È º +Œ—J CXÎ x ¼Ì (—"A Î f n ` $ Ð0± * } 5ž È m C * 0 ‘ × * Q x Ã × ñ ¹ ˜ ÃCt$À8² 4ÖÃ)ß ³ û - ,´ § 9 à +¶(©8¢,´ +Œ—J F)à FƒD È

óF à+¶+Œ—J Eœ» w4×¼"A+O15 i ´ Èj à+¶Ì (—j 4ÿ#~£0c• ç …¼n J0cÊ ¼B@ Ë 9 Ë _ Á Ä5 5 ØØ+Œ—J ..Gýó+a9yÏ (—j A Ì j Eœ+È U l /± « j Ã/±(—j 1Ñ*6 È0±* Ì (—5 8G ÃGý&é(©8¢‘ KwÃ?ôQ(—J Ê u&éÃ+Œ (—«!Æ j 1y«!Æ)ß ³ éGÿ³ Wj …Ä Y ¡ G‘ 4ÿ#~V j k È-p Ë ƒ FP¼) 6âà+¶)à +Œ—J Eœ» w4×P¡ØV È´ 1•+¶µ+Œ—J × J h ó …j ÈVØ˜ j)à +Œ—J ÐFŒEœ» w4×Ä

¦(‹ × J 3 p ú …é A Ö0±* Y ¡ G‘ ¦ J …H ï È Q ¦(‹ …× ¼ RÌ£ ñCXj …é A È wLö4ÖF «!Æ?ôQ¼'d £ Ä¤ 8 £ ñ Ð 1 J H ï Ct$ÀÈ Q j µRÌ£ f ñ 2 j - NÍ È0 j FQ1 £ ñ 2 j Ä: (±"ãBgÃ„ NÍ,ö ` ÃNÍ DU€ß"ã#q "A ÿ(©8¢£ f ñ 0 j é A È0cÊ9yÏ £ J ..?ôQÄ

\ 0;1V8É à+¶5$n D8 "ë j +Œ—J)à F“ q 9 Ä” ..?ôB Ê(£?±'r Ä

Ä3 Å É à+¶?ôQF+Œí «!Æ‘ Lb"ë“ q 9 Ä”?ôB Ê 7 * È 4+Œí «!Æ… } Ä i ž «!Æý2«Ã«!Æ?ôQÃ2Ú‘ f Lö é ? ú ƒ ` ,´ ` *6)ß ³ ‘ & ¼Ï "d Â n ë A1y 3PÈ ` f Ì ..+O1 «!ÆQ? È H x 63<•Ct$À5, 8 Y+XÈ8*6.ž Ê +Œí «!Æ‘ Lb"ë Ú í Ä

UCá …C J FLö] ?+Œí «!Æ2Ú‘ 7-$ÀF Y+X¼6ÕÉ F Y+XÈÐ W) 2Ú‘ "d 4*6 Ã9 j 6ÕÐ ¼ G¥×(™5, 8 Y+X× J o1†,´ ¦ 1 ¼CtH >•CdË Ö È_ 1 +Œí «!Æ2Ú‘ ,´ /n J FLö] 4*6 ¼?ôQF Y+XÈ Ð * 0û Ú)ß4ÿ#~× J K. Ä

\ 0; Ž ¾Lö4ÖF «!ÆN© È2Ú‘ 9?ô93?±'r ã F 45ž>F +` È !” È\ 0;7- O ’ @‘+Œí -2Úï -6ÕÉ-Ì +`”,´ 8ŸWÚ)ß È1V8 É à+¶?ôQF+Œí «!Æ‘ Lb"ë“ q 9 Ä”?ôB Ê Ä

Ä4 Å \ N© +X` j Aî í Ì +X` È L × j 0 O 0; ú " * Fƒ D È ÔFJ ï Y Ä) '—{ ù)Ë Í 2 { ù)Ë Í j ê"A o Ì ,´ É { ù)Ë Í j +Œí «!Æ± « j B Ê é x Ê È \ 0;F9p = Ž ¾± « j 93$ È Ž ¾ « j 93$ È%Cã « j F9p ‘ & Ä i ž É £ ¾Š - +Œí ?ôQ«!ÆN©)ß ³ ¡ ý Aô' 1Ñ*6 Œ;´ FJ. Ê Ä)ß Î)ßAô [2018]31 ' · Å ÈF9p ÄF¯0 ƒ ` B Ê,´ /±!’ «!Æj È¦ > j k ƒ Ï 7- j ?ô B Ã)ß ³ Ï 7- j B Ã O ` Y+X?ôB Ã þ ‘ ?ôB Ã+Œ—J ..?ôB Ã+Œí «!Æ‘ Lb"ë?ôB1y?ôB-(• B3Ä \ 0;1V8)ß Î)ßAô[2018]31 ' · ?±'r Ä

!” È þ)ß @ Ö È \ 0;F9p 8*6 Ä

1.5 £# ,´ k?±)ß ³ L NÈú)ß ³ ¡ ý

\ N© k?±£# ,´)ß ³ L NÈ9 ; Z é M' Ö

Ä1 Å í O+O1 .d • ×

Ä2 ÅF :U O(‹ 8=Ã * #â 6 /ë L$ Ã"WF ˆ ,´ ¦ 8 "D ƒ))ß ³ FP@´ ¡ ý ×

Ä3 ÅF :U ON© «!ÆÏ "d) "d)ß ³ ,´ ¡ ý ú Ï "d 4*6 >5, 8 Y+X >| W×

Ä4 ÅF :U O(‹ 2ÚÃ+õ!«(¢+Œn ƒ ¼+Œ#k ³ n1y * ƒ Ï (™XN© j ,´ ˆ Ø Ã 45ž ú5, 8 Y+XL NÈÄ

1.6)ß ³ ¡ ý Aô' k?±5 Aê

N© 1V8 - æ× J o1† È F9 p % Cã É +Œí «!Æ J "' Lb"ë ° _?ô93 Ê ÄHJ/T81-2009 ÅF9 p?±"r È = Ž ¾j 4×ê"A o Ì ?ô Ê,´ /± « j ¼L€« j 93 $ µ È 1V8 { ù)Ë Í 2?ô B?±"r ×N© j W'D Ã ` ; "d Ã š )ß ³ CXGÿ)à(æ% Cã7 ö?± "r È 9 0 Ê,´ )ß ³ é GÿÄN© G÷ ,´ 4"' $ÀG÷ ,´ )ß Ú í 8*6 9 x È ° _ >| È"' (™7- Î )à Eî 7 Â n È ) Aô' j )ß ³ CXGÿ,´ ¡ ý E³ ? ÈN© * Aî ¼Å F = J i j ,´ )ß ³ Ï 7- È)ß ³ N‰L™d £ Õ ÈN© * Aî OL$'Ñ 9 f `) ˜ $ 4+| œG,´ 9 £ ??ñ Ä þ)ß @ Ö 6 À ÈN© * Aî _ >|,´ Ä

2 k l

2.1 AõFf Í ž

2.1.1 # » Ã# ?ô

Ä1 Å É] ~ ê"A ¡ ¼-)ß ³ Ô# Ê Ä2015 ¤ 1 8 1 AÒÅ ×

Ä2 Å É] ~ ê"A ¡ ¼-)ß ³ ¡ ý Aô' # Ê Ä2018 ¤ 12 8 29 AÒÅ ×

Ä3 Å É] ~ ê"A ¡ ¼- W'D"‘ Lb"ë# Ê Ä2016 ¤ 1 8 1 AÒÅ ×

Ä4 Å É] ~ ê"A ¡ ¼- "d"‘ Lb"ë# Ê Ä2018 ¤ 1 8 1 Å ×

Ä5 Å É] ~ ê"A ¡ ¼- +Œ—# Ê Ä2015 ¤ 4 8 24 AÒÅ ×

Ä6 Å É] ~ ê"A ¡ ¼- Ø(™Lb+Û# Ê Ä2013 ¤ 6 8 29 AÒÅ ×

Ä7 Å É] ~ ê"A ¡ ¼-)ß ³ š "‘ Lb"ë# Ê Ä2018 ¤ 12 8 29 AÒÅ ×

Ä8 Å É] ~ ê"A ¡ ¼- * ƒ Ï (™"‘)ß ³ Lb"ë# Ê Ä2016 ¤ 11 8 7 Å ×

Ä9 Å É] ~ ê"A ¡ ¼- $5#1+O× óF # Ê Ä2012 ¤ 7 8 1 Å ×

Ä10 Å É] ~ ê"A ¡ ¼- Ú)ß4ÿ#~óF # Ê Ä2009 ¤ 1 8 1 Å ×

Ä11 Å É] ~ ê"A ¡ ¼- O ` 1Ñ†6# Ê Ä2019 ¤ 8 8 26 AÒÅ ×

Ä12 Å É] ~ ê"A ¡ ¼- "d O 1# Ê Ä2011 ¤ 3 8 1 AÒÅ ×

Ä13 Å É * AîN©)ß ³ Ô1Ñ†6 ‘ » Ê Ä - ÑL’ 1\ 682 ' È2017 ¤ 10 8 1 Å ×

Ä14 Å É+Œfi ?ô Q « !Æ"‘ (™Lb"ë ‘ » Ê Ä - ÑL’ 1\ 643 ' È2014 ¤ 1 8 1 Å Ä

2.1.2 -(£ G L ?ô1

Ä1 Å É * AîN©)ß ³ ¡ ý Aô' 6 2«1Ñ†6 = …Ê Ä+O1)ß ³ G 1\ 1 ' È2018 ¤ 4 8 28 AÒÅ ×

Ä2 Å É)ß ³ ¡ ý Aô' œG ò > Î # Ê Ä+O1)ß ³ G 1\ 4 ' È2019 ¤ 1 8 1 Å ×

Ä3 Å É × J 5 ´ B3¤ 7 , - …Ä2019 ¤ \ Å Ê Ä - æ …¼i M™ ^ J 1\ 29 ' È2020 ¤ 1 8 Å ×

Ä4 ÅÉ £ ¾ É * AîN©)ß ³ ¡ ý Aô' Ÿ œ0 j f é x Ê,´ FJ. ÊÄ)ß ³ ÔG · &)ß [2015]162 ' Å È2015 ¤ 12 8 11 ×

Ä5 Æ£ ¾F 0!• Ð j)ß ³ ¡ ý Aô' 1Ñ*6Lb93)ß ³ N‰L™‚ FJ. ÊÈ‰ß Ò2012 Ó 77 ' È2012 ¤ 7 8 3 ×

Ä6 Å É * AîN© ¡ L™Ï (™)ß ³ ¡ ý Aô' 7 ‡ Ê È2017 ¤ 8 8 29 ×

Ä7 Å É - æ¡ L™Ï (™= …Ê Ä)ß ³ ÔG Ã - æ …i M™ ^ J Ä2016 ¤ 8 8 1 Å Å ×

Ä8 Å É £ ¾ ƒC'; Y › H 9 ¤>| ØAÑB‚´ FJ. Ê È - [2018]22 ' È 2018 ¤ 6 8 27 ×

Ä9 Å É £ ¾ØF W'D"' 6„Lb6„ × Œi ´ j 0ª"DCXGÿ7 , ??ñÊ È - Î [2010]33 ' È2010 ¤ 5 8 11 ×

Ä10 ÅÉ - ÑL' £ ¾ W'D"' Lb"ë>| ØAÑB‚´ FJ. ÊÄ - [2013]37 ' Å×

Ä11 Å É - ÑL' £ ¾ "d"' Lb"ë>| ØAÑB‚´ FJ. Ê È - [2015]17 ' È 2015 ¤ 4 8 2 ×

Ä12 ÅÉ - ÑL' £ ¾ O "' Lb"ë>| ØAÑB‚´ FJ. ÊÄ - [2016]31 ' ÅÈ 2016 ¤ 5 8 28 ×

Ä13 Å É¡ L™Ï (™"' Lb"ë ° _ o1†Ê È2011 ¤ 12 8 17 ×

Ä14 Å É“ q 9 Ä"+O1)ß ³ Ô?ôB Ê È - [2016]65 ' È2016 ¤ 11 8 24 ×

Ä15 Å É] ¡] ^ - ÑL' £ ¾Ð ØF +O1 · > * Aî‚´ ??ñÊ2015 ¤ 4 8 25 ×

Ä16 ÅÉ+Œí 2Ú"' Ct$ÀF Y+X>| Ø é x Ä2017-2020 ¤ Å ÊÄ Ì (— [2017]11 ' Å ×

Ä17 Å É+Œí ?ôQ«!Æj "' 2ÚCt$ÀF Y+XAî í * Aî?ô93ÄB >| Å ÊÄ Ì Î (— [2018]2 ' Å ×

Ä18 ÅÉ £ ¾+õã Ø(™ ã F 4*6 9 £ ??ñ‚´ = - ÊÄ)ß Î - [2014]789 ' Å×

Ä18 ÅÉ £ ¾Ð ØF +Œí «!ÆÏ 3(™Ct$ÀF Y+X‚´ ??ñÊÄ - Î [2017]48 ' Å ×

Ä19 ÅÉ £ ¾F 0!• Ð j +Œí «!Æ"' Lb"ë Œ‚´ FJ. ÊÄ)ß"d ƒ[2016]144 ' Å ×

Ä20 ÅÉ £ ¾7 Î Š - W»?ôQ«!Æj +Œí 2Ú"' Ct$ÀF Y+X Œ‚´ FJ. ÊÄ Ì (—Î [2018]8 ' Å ×

Ä21 ÅÉ £ ¾Š - +Œí ?ô Q « !ÆN©)ß ³ ¡ ý Aô' 1Ñ‡6 Œ´ FJ. Ê)ß Î)ß Aq[2018]31 ' Ä

2.1.3 ` é W# ?ô

Ä1 Å É à +¶5$ n D8 "ë j)ß ³ Ô ‘ » Ê Ä à +¶5$ n D8 "ë j 1\ q ¼ z ê "A >˜ WJ h Ñ ^ J 1\ 35 ' È8 2017 ¤ 1 8 1 C§í >| Å ×

Ä2 ÅÉ à +¶5$ n D8 "ë j W'D"‘ Lb"ë>| ØAÑB Î í é x ÊÄ à o Ò2014 Ó 35 ' Å ×

Ä3 Å É à +¶5$ n D8 "ë j "d"‘ Lb"ë Œé x Ê Ä à o Ò2016 Ó21 ' Å

Ä4 ÅÉ à +¶5$ n D8 "ë j Gý&é>| J)ß ³ ö • ‘ & Ä AÒÅ ÊÄ à)ß Ò2017 Ó 1 ' Å ×

Ä5 Å É à +¶5$ n D8 "ë j - "A4ÿ#~¼n J ..1\ q 9 Z Ä ¤ ?ô B 4â?± Ê ×

Ä6 ÅÉ à +¶5$ n D8 "ë j +Œ—J)à F“ q 9 Ä” ..?ô B Ê Ä2018.08.29 Å ×

Ä7 Å É à +¶?ô Q F +Œí « !Æ"‘ Lb"ë“ q 9 Ä”?ô B Ê ×

Ä8 Å É] - à +¶'d)ß ³ Ï 7- j B Ê È à +¶5$ n D"ë j)ß ³ Ô p È2003 ¤ 10 8 ×

2.1.4 ° _ , I

Ä1 Å É * AîN©)ß ³ ¡ ý Aô' ° _ , I - k 4â Ê ÄHJ 2.1-2016 Å ×

Ä2 Å É)ß ³ ¡ ý Aô' ° _ , I -+O1 ¡ ý Ê ÄHJ 19-2011 Å ×

Ä3 Å É)ß ³ ¡ ý Aô' ° _ , I - W'D)ß ³ Ê ÄHJ2.2-2018 Å ×

Ä4 Å É)ß ³ ¡ ý Aô' ° _ , I - ` M"'d)ß ³ Ê ÄHJ2.3-2018 Å ×

Ä5 Å É)ß ³ ¡ ý Aô' ° _ , I - ` ; "d)ß ³ Ê ÄHJ610-2016 Å ×

Ä6 Å É)ß ³ ¡ ý Aô' ° _ , I -)ß ³ Ê ÄHJ2.4-2009 Å ×

Ä7 Å É * AîN©)ß ³ Nþ1 ™Aô' ° _ , I Ê ÄHJ169-2018 Å ×

Ä8 Å É)ß ³ 0ª"DCXGÿAô' ° _ ?ô93 ÄB >| Å Ê ÄHJ663-2013 Å ×

Ä9 Å É+Œí « !ÆJ "‘ Lb"ë ° _ ?ô93 Ê ÄHJ/T81-2001 Å ×

Ä10 Å É+Œí « !ÆJ "‘ (™Â n 7 ö Ê ÄGB18596-2001 Å ×

Ä11 Å É+Œí « !ÆJ "‘ "ë*6 0; ° _ ?ô93 Ê ÄHJ497-2009 Å ×

Ä12 Å É+Œí « !Æ"‘ G¥º "ë*6 0; ° _ 7 ‡ Ê ×

Ä13 Å É+Œí 2Úï ã F 4*6 ° _ ?ô93 Ê ÄNY/T1168-2006 Å ×

Ä14 ÅÉ?ô Q+Œí «!Æj "‘ Lb"ë 0 £ >| ° _ 7 ‡ ÊÄHJ-BAT-10 ÅÄ2013 ÅÄ

2.1.5 ¦ -(£ Í ž

Ä1 Å)ßAô ˆ – ×

Ä2 Å * AîN© i 7 x · & ×

Ä3 ÅN© >| WÕ z ×

Ä4 Å * Aî …} Ë,´ ¦ Ct É Ä

2.2)ß ³ ¡ ý 3PAö[úAô' €1‹F9

2.2.1 k?±)ß ³ 3PAö[

\ !QAô' k?±F :U O×+OÏ "D Ã Ï "d Ã š ú * Ï 1y"‘ 3PÈ 6-(Ä) j p ˜ $,´)ß ³ 0ª"D Ã ` ; "d)ß ³ ú)ß ³ 1y×+O= <0; Ö,´ ¡ ý Ä5, : pF È F :U O)ß ³ ¡ ý €Aö[õ å B ?ñ>˜ 2.2-1 Ä

>˜ 2.2-1 N©)ß ³ ¡ ý 3PAö[>˜

Lf!å	0; µ é	)ß ³ ¡ ý
í O	* .p 0 F Ã7 ö F 88= * Ã1Ñ*6+Xo * Aî ÃœEµAî í * Aî Ã)ß Aî í * Aî	7N© * Aî) /n J)ß ³ ,´ ¡ ý × 8 0; • ` ) +O1)ß ³ ,´ ¡ ý × 9 j ` í ú F Ã › ×+O,´ d & 3$SÈ) =>ÛÃ O 1y+O13+5 ¼Ÿ ?ò,´ ¡ ý × : í FP@` >˜?(MbÈ Î Ð"d O#q a × ; * 1• € ÉF EÃÃ O * í ¼ú(™É 6 n J ×+O0 Ê œH × < í ê ˆ +O#k"‘ "d Ã ³ n) ˜ $)ß ³ ,´ ¡ ý Ä

:UF O	«!Æj Ãˆ Î œ	7+O× Ï "d) ` >˜"d Ã ` ; "d ú+O1)ß ³ ,´ ¡ ý ×
		88=8 ¦ 8 Ã * #â6/ë L$Ã G¥E–L$¦ 8 Ã ã FL}@ 4*61y¦ 8) W'D)ß ³ ,´ ¡ ý ×
		98=8 Â"D w Ã"d#%1yAî 7 š ¼(‹ 5Ô))ß ³ CXGÿ,´ ¡ ý ×
		: 2Úï Ã+õ!«(‹ 1y * Ï 4*6) ` ; "d Ã W'D)ß ³ ,´ ¡ ý ×
		; ˆ Î œ‘ 9 Ï ” Â n) ˜ Eê)ß ³ ,´ ¡ ý ×
		<N© «!Æ) ˜ $/n J)ß ³ ,´ ¡ ý Ä

2.2.2 Aô' €1‹F9

i ž N© * Aî ¼F >|,´ (©&éÈ \ 0; Aô' €1‹F9þ+O1)ß ³ Ã)ß ³ 0ª"D Ã)ß ³ Ã ` ; "d)ß ³ 1y é M'F >| Ä \ 0; Aô' €1‹F95 Ì ?ñ>˜ 2.2-2 Ä

>˜ 2.2-2 Aô' €1‹F9>˜

2«[		Aô' €
)ß ³ 0ª "D	)à(æAô'	NO_2 ÃSO_2 ÃPM_{10} Ã$PM_{2.5}$ ÃCO ÃO_3 ÃNH_3 ÃH_2S
	N´#{Aô'	PM_{10} ÃH_2S ÃNH_3
"d)ß ³	)à(æAô'	` ; "d ÖpH Ã k .œÖ Ã.› G¨- Ã"_ F(™Ã U GŠÃ"X"^ Ã.› F(™Ã Ê.• G¨- Ä NAÑÅ Ã.• G¨- Ä NAÑÅ Ã"` F(™Ã"O F(™Ã"Ž Ã .g Ã., ÃKyÃK Ä • ' Å ÃJõ Ã k W6Ð9ü5Ô
	N´#{Aô'	Ê W6 À
)ß ³	)à(æAô'	1y x A 4×
	N´#{Aô'	j àAî 7 š
* f Ï (™	)à(æAô'	/
	í O	+G#k ³ n Ã * 1• ³ n 1y
	F :U O	(‹ 2ÚÃ+õ!«(‹ Ã+G#k ³ n Ã k +Ç³ n 1y
+O 1	)à(æAô' €	Ø=(™Ã O ` 2«»
	í O	=>Ûd • Ã O ` .œF
	F :U O	=>Ûd • Ã O ` .œF Ã+O1 ' =

2.3)ß ³ Ï 7- j B úAô' 7 ö

2.3.1)ß ³ Ï 7- j B

Ä1 Å)ß ³ 0ª"D Ï 7- j B

\ N© } ¾{ ù)Ë Í 2 Ì J5, 8 0 j Èi ž É)ß ³ 0ª"DCXGÿÏ 7- j B 6 Ï I > ° _ é# Ê ÄHJ14-1996 Å ¼É)ß ³ 0ª"DCXGÿ7 ö Ê ÄGB3095-2012 Å])ß ³ 0ª"DCXGÿÏ 7- j ,´ 62«ÈN© p 4 j)ß ³ 0ª"DCXGÿÏ 7- j Ž ½2«j Ä

Ä2 Å"d)ß ³ Ï 7- j B

i ž É ` ; "dCXGÿ7 ö Ê ÄGB/T14848-2017 Å ] ` ; "dCXGÿ6 2«ÈAô' j ` ; "d B j 2«Ï 7- j ×N© j LtF ` >˜"d ƒ Ä

Ä3 Å š)ß ³ Ï 7- j B

N© j - } "Ñ 9 B 6)ß ³ Ï 7- j B È Í ž É)ß ³ Ï 7- j B 6 ° _?ô93Ê ÄGB/T15190-94 Å])ß ³ Ï 7- j B 6 Ï I ½É)ß ³ CXGÿ7 ö ÊÄGB3096-2008 Å])ß ³ Ï 7- j 62«?±"r ÈN© j)ß ³ Ï 7- j B 6 j 2 2«j Ä

2.3.2)ß ³ CXGÿ7 ö

i ž \ N© p X ` ,´)ß ³ Ï 7- j B È ¦)ß ³ ¡ ý Aô' →| 7 ö ² ; Ö Ä1 Å0ª"D)ß ³

\ !Q)à(æAô' W'D"‘ (™SO_2 ÃNO_2 ÃPM_{10} Ã$PM_{2.5}$ ÃCO ÃO_3 →| É)ß ³ 0ª "DCXGÿ7 ö Ê ÄGB3095-2012 Å ¼4×7 ö ×(©±"‘ (™NH_3 ÃH_2S →| É)ß ³ ¡ ý Aô' ° _ , I W'D)ß ³ Ê ÄHJ2.2-2018 ÅLt …D ¦ ³ "‘ (™0ª"DCXGÿò 63#*f* Ö È § *f* 7 öL€I ?ñ>˜ 2.3-1 Ä

>˜ 2.3-1)ß ³ 0ª"DCXGÿ7 öL€ …} Ömg/m³

"‘ (™=0	I &L$	#*f* ÖL€I	7 ö • $À
SO_2	¤ £ w	0.06	É)ß ³ 0ª"DCXGÿ7 ö Ê ÄGB3095-2012 Å ¼4×7 ö
	24 ? & £ w	0.15	
	1 ? & £ w	0.5	
NO_2	¤ £ w	0.04	
	24 ? & £ w	0.08	
	1 ? & £ w	0.2	
PM_{10}	¤ £ w	0.07	
	24 ? & £ w	0.15	
$PM_{2.5}$	¤ £ w	0.035	
	24 ? & £ w	0.075	
CO	24 ? & £ w	4	
	1 ? & £ w	10	
O_3	0 W8 ? & £ w	0.16	
	1 ? & £ w	0.2	
NH_3	1 ? & £ w	0.2	É)ß ³ ¡ ý Aô' ° _ , I W "D)ß ³ Ê ÄHJ2.2-2018 ÅLt …D ¦ ³ "‘ (™0ª"DCXGÿò 63#*f* Ö
H_2S	1 ? & £ w	0.01	

Ä2 Å ` ; "dCXGÿ7 ö

N© p X j ` ; "dCXGÿ→| É ` ; "dCXGÿ7 ö Ê ÄGB/T14848-2017 Å] ,´ 2«7 ö È § *f* 7 öL€I ?ñ>˜ 2.3-2 Ä

>˜ 2.3-2 ` ; "dCXGÿ7 ö …} Ömg/L ÈpH L" F

¿ '	N©	7 ö l	¿ '	N©	7 ö l
1	pH l	Ø5.5 F Ú9	10	.• G¨- "^	Ú30
2	k .œÖ	Ú650	11	Ê.• G¨- "^	Ú4.8
3	U GŠ2«	Ú0.01	12	k W6Ð9ü5ÔÈ MPN/100mL	Ú100
4	"X"^	Ú1.5	13	K Ä • ' Å	Ú0.1
5	"OF(™	Ú2.0	14	"Ž	Ú0.002
6	.› F(™	Ú0.1	15	.g	Ú0.05
7	"` F(™	Ú0.1	16	Jõ	Ú0.1
8	"_ F(™	Ú350	17	Ky	Ú0.01
9	.› G¨-	Ú350	18	.,	Ú0.1

Ä3 Å)ß ³ CXGÿ7 ö

\ N© ² +|)ß ³ š)à(æ—>| É)ß ³ CXGÿ7 ö Ê ÄGB3096-2008 Å] 2 2« Ï 7- j 7 ö È 7 öL€l ?ñ>˜ 2.3-3 Ä

>˜ 2.3-3)ß ³ CXGÿ7 ö …} ÖdB ÄA Å

F2Ä j	7 ö l		7 ö • $À
	l L$	L L$	
2 2«Ï 7- j	60	50	ÄGB3096-2008 Å

Ä4 Å O)ß ³ CXGÿ7 ö

N© +X` ŽAî í Ì +X` È i ž É O ` Y+X6 2« Ê > É ˜ - O ` 6 2« Ê ÄE÷$Q OF2+XÅ) Ä £3+>˜ . ÈAî í Ì +X` Ž ¾Ì +X`] ,´ ¦ Ì +X` È O )ß ³ CX GÿÀ(æAô' —>| É O )ß ³ CXGÿ Ì +X` O "‘ NþL™1Ñ× 7 ö ÄB >| Å Ê ÄGB15618-2018 Å] NþL™1‹F9l Ä § ƒ ?ñ>˜ 2.3-4 Ä

>˜ 2.3-4 O)ß ³ CXGÿ—>| 7 ö …} Ömg/kg

¿ '	"‘ (™N© Ä ¦ Å	NþL™1‹F9l
1	pH	Ú7.5
2	"Ž	3.4
3	.g	25
4	K	250
5	Ky	0.6
6	Jõ	170
7	K	100
8	K<	300
9	K}	190

10	%$%$#Åk Gÿ	0.1
11	9 ¦ [α]8È	0.1

2.3.3 Â n 7 ö

Ä1 Å Ï "D

F :U O «!Æj ¦ 8 —>| É+Œfi «!ÆJ "‘ (™Â n 7 ö Ê ÄGB18596-2001 Å] >˜ 7 Lö4ÖF+Œfi «!ÆJ ¦ 8 "‘ (™Â n 7 ö × ² +| H_2S ÃNH_3 4ô4÷Â n 7 ö —>| É ¦ 8 "‘ (™Â n 7 ö Ê ÄGB14554-93 Å] ,´ ¼4×à * 7 ö ×NÇ2Â(™—>| É W'D"‘ 5, 8 Â n 7 ö Ê ÄGB16297-1996 Å] 4ô4÷Â n - ×#ƒ ÖL€l ×O 2"é' Ï "D—>| ÉOžO J"é' Â n 7 ö ÄB >| Å Ê ÄGB18483-2001 Å ? »?ôQ 7 ö ÈB ?ñ² ; Ä § ƒ ?ñ>˜ 2.8-7->˜ 2.8-9 Ä

>˜ 2.3-5 ¦ 8 "‘ (™² +| 7 ö l

× f N©	7 ö l	7 ö • $À
8 "D#ƒ Ö Ä Gÿ4â Å	70	É+Œfi «!ÆJ "‘ (™Â n 7 ö Ê ÄGB18596-2001 Å
"X	1.5mg/m^3	É ¦ 8 "‘ (™Â n 7 ö ÊÄGB14554-93 Å] ,´ ¼4×à * 7 ö
.› F"R	0.06mg/m^3	

>˜ 2.3-6 W'D"‘ (™5, 8 Â n 7 ö

× f N©	7 ö l		7 ö • $À
NÇ2Â(™	0Q qAèÂ n#ƒ Ö	120 mg/m^3	É W'D"‘ 5, 8 Â n 7 ö Ê ÄGB16297-1996 Å
	4ô4÷Â n - ×#ƒ ÖL€l	1.0 mg/m^3	

>˜ 2.3-7 OžO J"é' 0Q qAèÂ n#ƒ Ö

?ôQ	? »	] »	W»
0Q qAèÂ n#ƒ Ömg/m^3 Å	2.0		
ð FAî í 0 ~ ëL" x)· Ä% Å	60	75	85
7 ö • $À	ÉOžO J"é' Â n 7 öÄB >| ÅÊÄGB18483-2001 Å		

Ä2 Å Ï "d

\ N© F :U O ×+Q´ +Œ#k"‘ "d ˜ G Â • Lb$GF2Ú'• È$5F 8#{ ù)Ë Í 21\ ¼ "‘ "d 4*6 ² ×«!ÆÏ "d 04ø ã F 4*6 >F +` í 6ÕÈ = F Â È u —>| É+Œfi «!Æ J"‘ (™Â n 7 ö Ê ÄGB18596-2001 Å] 0Q qAèÂ"dGÿ´ -(£?±"r ÈB ?ñ>˜ 2.3-8 Ä

>˜ 2.3-8 Lö4ÖF+Œí «!ÆJ ¢$52Ú 8ª 0Q qAèÂ"dGÿ

/ý 2«	(‹ [m³/ Ä,® d·d Å]	
“ 8²	Ü “	? “
7 ö l	17	20

ÖUÃ/û “ Ï "d 0Q qAèÂ nGÿ9 Ü Ã ? T “ ,´ £ w l AÑ1ÇÄ

Ä3 Å š

í O š —>| É * 1• í j +|)ß ³ š Â n 7 ö Ê ÄGB12523-2011 Å 7 ö È § ƒ L€l B ?ñ>˜ 2.3-9 Ä

>˜ 2.3-9 * 1• í j +|)ß ³ š Â nL€l …} ÖdB ÄA Å

N©	l L$	L L$
* 1• í j +|)ß ³ š	70	55

N© F :U O j +| š —>| É J 1 J ² +|)ß ³ š Â n 7 ö Ê ÄGB12348-2008 Å2 2«j 7 ö ÈB ?ñ>˜ 2.3-10 Ä

>˜ 2.3-10 ² +|)ß ³ š —>| 7 ö …} ÖdB ÄA Å

N©	)ß ³ Ï 7- j 2«[	l L$	L L$
j +| Ä ² +| Å š	2 2«	60	50

Ä4 Å * ƒ Ï (™

7 í O

í O 0 8\ J * ƒ Ï (™Ø^ —>| É 0 8\ J * ƒ Ï (™C^^ Ã 4 5ž j "‘ × f 7 ö Ê ÄGB18599-2001 Å ú É £ ¾ 3< 0 8\ J * ƒ Ï (™C^^ Ã 4 5ž j "‘ × f 7 ö> ÄGB18599-2001 Å1y 3 N© æ"‘ (™× f 7 ö i ..,´ œz Ê Ä)ß ³ ÔG 2013 ¤ 1\ 36 ' œz Å] ,´ -(£?ôÊ Ä

8F :U O

2Úï ,´ d &C^^ ú 4 5ž —>|É+Œí «!ÆJ "‘ (™Â n 7 ö ÊÄGB18596-2001 Å] +Œí «!ÆJ Ï $S ã F)ß ³ 7 ö ú -(£?ôÊ ¼?±"r ×< &M0%CãÉ2Úï ã F › +Œ?±"r Ê ÄGB7959-2012 Å] ,´ -(£?±"r Ä

«!Æj ×+Œ´ 2Ú‘ ã F ˜ G FF Œj Ì 6ÕÈ¦ ã F 4*6 —>| É+Œí «!Æ J "‘ (™Â n 7 ö Ê ÄGB18596-2001 Å] ,´ -(£?ôÊ È4ÿE÷ ã F 4*6,´ Ï $S Â n?±1V8 >˜ 2.3-11 7 ö Ä

>˜ 2.3-11 +Œí «!ÆJ Ï $S ã F)ß ³ 7 ö>˜

¿ '	× f N©	7 7
1	= <› ¥	!« Ñ)· ≥95%
2	2ÚW6Ð9ü5Ô	≤10^5 Z/kg

N© 08\ J * ƒ Ï (™Ø^ —>| É 08\ J * ƒ Ï (™C^^ Ã45žj "‘ × f 7 ö Ê ÄGB18599-2001 Å ú É £ ¾ 3< 08\ J * ƒ Ï (™C^^ Ã45žj "‘ × f 7 ö > ÄGB18599-2001 Å1y 3 N©- æ"‘ (™× f 7 ö i ..,´ œz Ê Ä)ß ³ ÔG 2013 ¤ 1\ 36 ' œz Å] ,´ -(£?ôÊ Ä

É - æ¡ L™Ï (™= …Ê] ?ôÊ“ j Lb"ë Ø(™P +õ6<MØ?± f Lö¼45ž,´ Ï (™’ B , j k+ÇÏ (™Ä i ž É+Œfi «!ÆJ "‘ Lb"ë ° _?ô93 Ê ÄHJ/T81-2001 Å ÃÉ+Œ /í +õã6¹ h ú ¦ × ñ ã F 4*6?ô0; Ê ÄGB16548-1996 Å ú É+Œfi «!ÆJ "‘ "ë*6 0; ° _?ô93 Ê ÄHJ497-2009 Å1y,´ -(£?±"r È+Œfi «!ÆJ ,´ +õ!« h ƒ 45ž MØ% CãÉ ¡ L™Ï (™› û"‘ (™× f 7 ö Ê ÄGB18598-2001 Å Ä2013 ¤ i …Å ¼É ¡ L™Ï (™C^^ "‘ (™× f 7 ö Ê ÄGB18597-2001 Å Ä2013 ¤ i …Å × Q 8$+õWí #q O+Ûõ , 8$/í 2«!« Ñ È!«/í h ƒ ,´ 4*6 > 45ž Ä1V8 ÉQ 8$+õWí #q O+Ûõ 45ž ° _?ô93 Ê ÄB >| Å,´ ?ôÊ × - +Xk+ÇÏ (™—>| É ¡ L™Ï (™C^^ "‘ × f 7 ö Ê ÄGB18597-2001 Å ú AÒÄ)ß G œz 2013 ¤ 1\ 36 ' Å,´ 9 £ ?ôÊ Ä

2.4 Aô' 1y4×

2.4.1)ß ³ 0ª"DAô' 1y4×

\ N© W'D"‘ (™k?± j 2¹.¾2¹ H ¼¦ 8 "D ƒ 1y È Â n k?±"‘ (™j PM_{10} Ã H_2S ¼NH_3 Ä 9 É)ß ³ ¡ ý Aô' ° _ , I · W'D)ß ³ Ê ÄHJ2.2-2018 Å] ,´ ?ôÊ È AÑ1ÇPM$_{10}$ ÃH_2S ¼NH_3 ,´ 0 W` M'#ƒ Ö • 7)· Pi Ä1\ i Z"‘ (™Å ú 1\ i Z"‘ (™,´ ` M'#ƒ ÖEî 7 ö L€I 10% & p) Ä,´ 0F D /ë $D_{10\%}$ È¦] Ê y Pi j Ö

$$P_i = \frac{C_i}{C_{0i}} \times 100\%$$

?] ÖPi---1\ i Z"‘ (™,´ 0 W` M'#ƒ Ö • 7)· È% ×

C_i---G÷X` I Q ? AÑ1Ç* ,´ 1\ i Z"‘ (™,´ 0 W` M'#ƒ Ö Èmg/m^3 ×

C_{0i}---1\ i Z"‘ (™,´)ß ³ 0ª"DCXGÿ7 ö Èmg/m^3 Ä

Aô' 4×[T ž Í ž É)ß ³ ¡ ý Aô' , I ÊHJ2.2-2018] ?ôÊ È?ñ>˜ 2.4-1 Ä ² "‘ (™ i W¾1 È P I] 0 W65 ÄPmax Å Ä

>˜ 2.4-1 Aô' Œ1y4×

Aô' Œ1y4×	Aô' Œ6 4× T ž
0 4×	Pmax≥10%
¼4×	1%≤Pmax≤10%
9 4×	Pmax Ø1%

i ž 0; 6 À,´ "‘ $À ž È Y+X` 1ÇQ ? AÑ1Ç5 Ì ?ñ>˜ 2.4-2 Ä

>˜ 2.4-2 \ N© k ?±"‘ $À` 1Ç5 Ì

"‘ $À	"‘ €	0 W.m ` #ƒ Ö Ämg/m³ Å	0 W.m ` #ƒ Ö • 7)· Ä% Å	Aô' 1y 4× T Ê
8 8= 4ô4÷	NH_3	0.0127	6.35	¼4×
	H_2S	7.48E-04	7.48	

i ž >˜ 2.4-2] 4"‘ $ÀN´#{ ú 4"‘ $ÀAô' 1y4× T Ê5 Ì È 4"‘ $À 1y4× 0 Q 65 Œj \ N© ,´ Aô' 5 Ì È !" T Ê \ N© W'DAô' 1y4× j ¼4× Ä

2.4.2 "d)ß ³ ¡ ý Aô' 1y4×

Ä1 Å ` >˜"d)ß ³

i ž É)ß ³ ¡ ý Aô' ° _ , I ` >˜"d)ß ³ Ê ÄHJ2.3-2018 Å * AîN© ` >˜"d)ß ³ ¡ ý Aô' 1y4× 9 '—¡ ý 2« » Ã Â n é ? Ã Â n GÿF ¡ ý õ å Ã 4ã "d ƒ)ß ³ CXGÿ)à (æ Ã "d)ß ³ Ô- 7 1y5, 8 .ž Ê Ä Aô' 1y4× T Ê Í ž ?ñ>˜ 2.4-3 Ä

>˜ 2.4-3 "d"‘ ¡ ý » * AîN© Aô' 1y4× T Ê

Aô' 1y4×	T Ê Í ž	
	Â n é ?	Ï "d Â n GÿQ/ Äm³/d Å ×"d"‘ (™ƒ Gÿ W/ Ä Gÿ 4â Å
0 4×	-$ Õ Â n	Q≥20000 F W≥600000
¼4×	-$ Õ Â n	¦
9 4× A	-$ Õ Â n	Q Ø200 D W Ø6000
9 4× B	L$ Õ Â n	-

\ N© Ï "d k ?± j +G#k"‘ "d Ä 5 - #GÏ "d Ã â Å Ï "d ÃO@žÏ "d Å Â8#)ë *³ JÒF 2Ú• µ È Ê O$5F × « !ÆÏ "d4ÿ * #â 6 /ë > Â8#'WF ^ È 0 4ø Œj #â ƒ 6Õ É È ˜ G Œj Ì 6ÕÈ \ N© "Ñ 9 Ï "d F Â Ä i ž)à j B3 ÈN© j ˜ Eé ` >˜"d ƒ È = > ` >˜"d ƒ +O$ Õ,´ "d Ë6„3+ Ä

i ž É)ß ³ ¡ ý Aô' ° _ , I ` >˜"d)ß ³ Ê ÄHJ 2.3-2018 Å] "d"‘ ¡ ý

» * AîN© Aô' 1y4×T Ê>˜ . È\ N© ` >˜"d)ß ³ Aô' 1y4×j 94×B È\ N© =MŒ?±F >| ` >˜"d)ß ³ ¡ ý Aô' È õ 6 À Ï "d 4*6 45ž úCt$ÀF Y+X >| WÄ Ä2 Å ` ; "d)ß ³

i ž É)ß ³ ¡ ý Aô' , I ` ; "d)ß ³ Ê ÄHJ610-2016 ÅLt …A ` ; "d)ß ³ ¡ ý Aô' >| J 62«>˜ È \ N© >| J 2«[j “14 +Œfi «!Æj ” È Ž ¾ 2«* AîN© Ä \ N© } ¾{ ù)Ë Í Ì J5, 8 0 j ?¯; Y 9D >)ß Ç GD Ô ù 4 Èi ž)à j B3 ÈN© j ú ˜ Eé Lö] ?"d$À` 6 3 È"Ñ9 6 “ ?Ož+X'd"d$À` È (© !º ` ; "dCt$À6 3 Ä i ž É)ß ³ ¡ ý Aô' ° _ , I ` ; "d)ß ³ Ê ÄHJ610-2016 Å ` ; "d)ß ³ • O0; Ö 64×>˜ T Ê Ä?ñ>˜ 2.4-4 Å È * AîN© j ` ,´ ` ; "d)ß ³ • O0; Ö 64×.ž Ê j “ = • O” Ä

>˜ 2.4-4 ` ; "d)ß ³ • O0; Ö 64×

64×	N© j ` ,´ ` ; "d)ß ³ • O(©±
• O	Lö] ?Ož+X'd"d$ÀÄ 5 " * @´ X+XÃ 7+XÃ Ä U"d$À` È X * ¼?ô B,´ Ož+X "d"d$ÀÅ ö Ôj ×L”Lö] ?Ož+X'd"d$À F,´ - æF ` é o Ì Aî Ê,´ > ` ; "d )ß ³ -( £,´ ¦ ³ Ôj È² ' "d Ã./ "ù"d Ã$Y'ù1y(©!º ` ; "dCt$À Ôj Ä
E³ • O	Lö] ?Ož+X'd"d$ÀÄ 5 " * @´ X+XÃ 7+XÃ Ä U"d$ÀÈ X * ¼?ô B,´ Ož+X'd "d$ÀÅ ö Ôj F,´ >•5 ´ #qj × Z B Ê ö Ôj ,´ Lö] ?Ož+X'd"d$ÀÈ ¦ Ôj F,´ >•5 ´ #qj × 6 “ ?Ož+X'd"d$À` ×(©!º ` ; "dCt$ÀÄ./ "ù"d Ã$Y'ù 1y Å Ôj F,´ 6 3 j 1y¦ ³ Z G • : F • O64×,´)ß ³ • O j Ä
= • O	: F ` j { F,´ ¦ ³ ` j Ä

Aô' ŒÆ1y4×64×>˜?ñ>˜ 2.4-5 Ä

>˜ 2.4-5 ` ; "d)ß ³ ¡ ý Aô' ŒÆ1y4×B 6>˜

N© 2«[ )ß ³ • O0; Ö	I 2«N©	II 2«N©	III 2«N©
• O	0	0	¼
E³ • O	0	¼	9
= • O	¼	9	9

5, 863<• * AîN© ŒÆ1y4×64×È\ N© ` ; "d)ß ³ ¡ ý Aô' ŒÆ1y4×j 9 4×Ä

2.4.3)ß ³ Aô' 1y4×

\ N© } ¾{ ù)Ë Í Ì J5, 8 0 j ?¯; Y 9D >)ß Ç GD Ô ù 4 ÈB j J Z B 6)ß ³ Ï 7- j È i ž É)ß ³ CXGÿ7 ö Ê ÄGB3096-2008 Å ÈN© p X j Ä Ž ¾2 2«j Ä

i ž É)ß ³ ¡ ý Aô' ° _ , I)ß ³ Ê ÄHJ2.4-2009 Å] £ ¾Aô' 1y4×,´ B

6 È \ N© 1V8 5.2.3 ,´ ?ôÊ È£“ * AîN© p 4 ,´)ß ³ Ï 7- j j GB3096 ?ôÊ ,´ 1 2«Ã2 2«` j ÈF * AîN© * Aî } >Aô' 93$ µ • O- 7 š 4×Î QGÿEî 3 5dB ÄA Å È F š ¡ ý ê GÿÎ ÐE³ J & È 9 ¼4×Aô' Ä” \ N© } ¾2 2« j ÈN© * @> ² j Aî 7 š) ² +| F)ß ³ ¡ ý = WÈ ¡ ý ê Gÿ F = WÄ 9'—É)ß ³ ¡ ýAô' ° _ , I)ß ³ Ê ÄHJ2.4-2009 Å?±"r È)ß ³ Aô' Œ1y4×T Ê j ¼4×Ä

2.4.4 +O1)ß ³

\ N© * @> k • ` M'0 j 0.2061km² È ¦ 0; ¡ ý 93$≤2km² È < & j µ Gý&é Ô¼ý00Ø=(™(™ý È DN© • ` =#¹ úNþŸ=7 j Ã8 'f Ôj Ã Ç œ 1y)ß ³ • Oj È+X` )à(æk?±j Ì JAî í +X` È+O1 • OWŽ 08\ j Äi ž É)ß ³ ¡ ýAô' ° _ , I -+O1 ¡ ý ÊÄHJ19-2011 ÅT Ê Í ž?ñ>˜ 2.4-6 Ä

>˜ 2.4-6 +O1 ¡ ýAô' Œ1y4×B 6>˜

¡ ý j +O1 • OW	N© • ` 93$		
	M'0 ≥20km² FK¯Ö ≥100km	M'0 2km²-20km² FK¯Ö 50km-100km	M'0 ≤2km² FK¯Ö ≤50km
(©!º +O1 • O j	04×	04×	04×
Gý?±+O1 • O j	04×	¼4×	94×
08\ j	¼4×	94×	94×

i ž >˜ 2.4-6 T Ê È \ N© +O1 ¡ ýAô' 1y4×j 94×Ä

2.4.5)ß ³ Nþ L™

i ž É * AîN©)ß ³ Nþ L™Aô' ° _ , I ÊÄHJ169-2018 Å] ,´ 9 £?ôÊ È Í ž * AîN© p#¹ ú,´ (™CXú 8ª3+5 ¡ L™W¼p X` ,´)ß ³ • OW.ž Ê)ß ³ Nþ L™%Œ È 9'—Aô' Œ1y4×B 6 Í ž F >|.ž Ê Ä1y4×B 6 Í ž ?ñ>˜ 2.4-7 Ä

>˜ 2.4-7 Nþ L™Aô' Aô' Œ4×[

)ß ³ Nþ L™%Œ	Ã +			
Aô' Œ1y4×	0	¼	9	1° …6 À a
a _-( ) ¾B 4öAô' µ é6<@Œ X ÿ F ¡ L™(™CXÃ)ß ³ ¡ ýFD´ Ã)ß ³ ¡ ã > Ì ÃNþ L™Lb93 Ú í 1y é ï 5 * Ê W,´ B$> Ä?ñLt …A Ä				

i ž * AîN© #¹ ú,´ (™CX¼ 8ª3+5 ,´ ¡ L™Wú ¦ p X` ,´)ß ³ • O0; ÖÈ 5 8 » u õ ' ;)ß ³ ¡ ýFD´ È) * AîN© %Œ)ß ³ ¡ ã0; ÖF >| ² F 6 À È 9 '—* AîN©)ß ³ Nþ L™%Œ B 6 Í ž F >|.ž Ê È%Œ B 6 Í ž ?ñ>˜ 2.4-8 Ä

>˜ 2.4-8 * AîN©)ß ³ NþL™%Œ B 6

)ß ³ • O0; Ö ÄE Å	¡ ã(™CXú 8ª3+5 ¡ ã WÄP Å			
	±Q ¡ ã ÄP1 Å	Q Ö¡ ã ÄP2 Å	] Ö¡ ã ÄP3 Å	E«Ö¡ ã ÄP4 Å
)ß ³ Q Ö• O j ÄE1 Å	+			
)ß ³] Ö• O j ÄE2 Å				
)ß ³ ~ Ö• O j ÄE3 Å				
# Ö +j ±Q)ß ³ NþL™				

i ž HJ169-2018 Lt …C] ?ôÊ ƒ Q Ø1 & ÈB N©)ß ³ NþL™%Œ j È¡ ã0; Ö j E«Ö È 9'—NþL™Aô' Œ1y4× B 6 Í ž>˜ 2.4-8 µ é ÈAô' Œ1y4× j 1° …6 À È) ¡ L™(™CXÃ)ß ³ ¡ ý FD´ Ã)ß ³ ¡ ã > Ì ÃNþL™Lb93 Ú í 1y é M'5 * Ê W,´ B$> Ä

2.4.6 O)ß ³ Aô' 1y4×

i ž É)ß ³ ¡ ý Aô' ° _ , I O)ß ³ ÄB >| Å Ê ÄHJ694-2018 Å 9'—N© 2«» Ã O)ß ³ ¡ ý Aô' 2«[Ã • ` ?ô Q > • O0; Ö1y B 6 Aô' Œ1y4× Ä

* AîN© p X ` ˜ Eê)ß ³ ¡ ý • O0; Ö T [Í ž B ?ñ>˜ 2.4-9 Ä

>˜ 2.4-9 "' ¡ ý » • O0; Ö 6 4×>˜

• O0; Ö	T [Í ž
• O	* AîN© ˜ Eéˆ X6E` Ã Ç Ã(—9y ` ÃOž+X'd"d$À` F u • j Ã – Q Ã k L' Ã «L' Ã «61L' 1y O)ß ³ • O- 7,´
E³ • O	* AîN© ˜ Eéˆ X¦ O)ß ³ • O- 7,´
= • O	¦ õ å

i ž Lt …A O)ß ³ ¡ ý Aô' 2«[. Ö¤ * ?+O)Z 5000 d ú : ,´ +Œ« !Æ j ú « !Æ ? j j 2«N© È N© • ` ?ô Q j 20.61hm² Ž ¾ ] » Ä5hm²~50hm² Å È \ N© } ¾{ ù)Ë Í Ì J 5, 8 0 j ?¯; Y 9 D >)ß Ç G D Ô ù 4 È ˜ $ j ù 8á` 1y6E` È N© j)ß ³ • O0; Ö j • O Ä i ž >˜ 2.4-10) Aô' 1y4×F >| T Ê Ä

>˜ 2.4-10 "' ¡ ý » Aô' Œ1y4× B 6 >˜

• ` ?ô Q Aô' Œ1y4× • O0; Ö	2«			2«			2«		
	W	]	?	W	]	?	W	]	?
• O	0 4×	0 4×	0 4×	¼4×	¼4×	¼4×	9 4×	9 4×	9 4×
E³ • O	0 4×	0 4×	¼4×	¼4×	¼4×	9 4×	9 4×	9 4×	-
= • O	0 4×	¼4×	¼4×	¼4×	9 4×	9 4×	9 4×	-	-
# Ö“-”>˜/j = 0 …O)ß ³ ¡ ý Aô' ŒÄ									

i ž : >˜ . È T ÊN© O Aô' Œ1y4× j 9 4× Ä

2.5 Aô' 93$

2.5.1 W'D)ß ³ Aô' 93$

\ !Q,´ W'D)ß ³ ¡ ý Aô' Œ1y4×.ž Ê j ¼4×Èi ž * Aî j ` ,´ ˜ $)ß ³ • O- 7 6 3 ¼¼4×Aô' -(£?±"r È.ž Ê \ N© W'D ŒAô' 93$ _ ² j j] ó ÈEéK¯j 5km ,´ . ' j Ä

2.5.2 "d)ß ³ Aô' 93$

Ä1 Å ` >˜"d

\ N© +G#k"‘ "d ú «!ÆÏ "d 4*6 >5, 8 Y+XÈ=F • #q ` >˜"d ƒ ÈN© ` >˜"dAô' 1y4×.ž Ê j 94×B È !" =F >| ` >˜"d)ß ³ ¡ ý Aô' È\ !QAô') \ N© Â n,´ Ï "d1°?±B$> p Â n,´ "‘ (™2«» ¼ GÿÃ5 Â"d(æå ÃÂ"d ë A1y Ä

Ä2 Å ` ; "d

\ N© j 2«* AîN© ÈAô' Œ1y4×j 94×Èi ž * Aî j ` "d · ` CXCt É ¼É)ß ³ ¡ ý Aô' ° _ , I ` ; "d)ß ³ Ê ÄHJ610-2016 Å ] “>˜ 3 ` ; "d)ß ³)à(æB3 Aô' 93$ ò63>˜”?ô Ê È.ž Ê \ N© ` ; "dAô' 93$ j 6km² Ä

2.5.3)ß ³ Aô' 93$

\ N© * Aî j ` 200m93$ µ)ß ³ • O&éÈ !" F >| ² +| Eî 7 W6 À È ¦ ² +| š Aô' 93$ j ² +| F1m 4 Ä

2.5.4 +O1 Aô' 93$

i ž Aô' j > ˜ Eê)ß ³ ,´ +O1 ¼¤ WÈ ú +O1 Ô- 7 6 À È\ 0;+O 1)ß ³ Ô- 7 _ ² j ú F & 0.5km ,´ 93$ Ä

2.5.5 O)ß ³ ¡ ý Aô' 93$

N© • ` 93$ µ ú • ` 93$ F 50m 93$ µ Ä

\ N© 4)ß ³ ?±3P¡ ý Aô' Œ1y4× ú Aô' 93$"w k ?ñ>˜2.5-1 Ä

>˜ 2.5-1)ß ³ ¡ ý Aô' 1y4×¼Aô' 93$"w k>˜

¿ '	)ß ³ ?±3P	Aô' Œ1y4×	Aô' 93$
1	0ª"D)ß ³	¼4×	² j j] óEéK¯5km,´ . ' j Ä
2	` >˜"d)ß ³	¡ ý 6 À	/
3	` ; "d)ß ³	9 4×	N© • ` 93$ j ú F & ¡ AÑ¼km² Ä
4	)ß ³	¼4×	² +| 4ï F 1m Ä
5	+O1)ß ³	¡ ý 6 À	² j Eé+| F &0.5km93$ ˜ $ j Ä
6	O)ß ³	9 4×	j +| F 50m93$

2.6)ß ³ Ô- 7

\ N© } ¾{ ù)Ë Í Ì J 5, 8 0 j ?¯; Y 9 D >)ß Ç GD Ô ù 4 ÈN© j +| F ˜ Eê)ß ³)à(æB ?ñ ; >˜ 2.6-1 Ä

>˜ 2.6-1 ˜ Eê)ß ³)à(æ

-( ) } 5ž	)à(æ
G × 390m 4	~ LœJñD
?¯ × 350m	~ LœJñD
‡ ×	0ª `
L × Ä-(FëÅ	5/ @0 O

) N© ˜ Eéõ å,´ B3 ÈAô' j µ Ož+X'd$À` È =7 F) Ã õ$h Ÿ&éÃ · (™ Ô1yGý&é Ô- 7 Ä \ N© k?±)ß ³ Ô- 7 § ƒ ?ñ>˜ 2.6-1 ÈAô' 93$ ú)ß ³ • O Ô- 7?ñLt . 2 Ä

>˜ 2.6-2)ß ³ Ô- 7

)ß ³ Ô?±3P	-( ) } 5ž	Ô- 7	—>| 7 ö
W'D)ß ³	N© j	É)ß ³ 0ª"DCXGÿ7 ö Ê ¼4×	GB3095-2012
` ; "d)ß ³	N© j ú ; $h	É ` ; "dCXGÿ7 ö Ê 2«	GB/T14848-2017
)ß ³	j +| F 1m	É)ß ³ CXGÿ7 ö Ê2 2«	GB3096-2008
+O1)ß ³	* N© ˜ Eé= >Û	&| X K Ãr K1y h ?ñ A X ú ˜ EéÌ +`	= ÇCºE÷+X` 4Ò4ï L¿? .d • ˜ Eé=>Û

3 * AîN© 0; 6 À

3.1)à 9 0; N®

{ ù)Ë Í 5/ @Ì J 0 9L€CS+ œ(Ä ; 1°0 5/ @œ(Å«!Æ* ` Eñ* 0;N© ¾2012 ¤ 6 8 0 ûEñ* È k ƒ 0; ¾2013 ¤ 9 8 * @¦ Å • +O× Ä¦ (‹ «!Æ* ` k • ` 235130m² Ä «!Æ¦ (‹ ˜ 5Ô1960 d È¦] @ý (‹ 1042 d Ä"ü £ (‹ 960 È ×(‹ 96 d È ¢ ¦ (‹ 124 d Å È > 7(‹ 818 d Ä ?(º (‹ 80 d È Ý ¦ (º (‹ 170 d È6â @(‹ 362 d ÈM,¤(‹ 206 d Å Ä ¤ ×RÌ¦ 8110 X Ä

3.1.1)à 9 0;)ß { 5 • >| õ å

É5/ @œ(«!Æ* ` Eñ* 0;)ß ³ ¡ ý Õ z – Ê-a à +¶+O× * Aî ?ô B AîAÑD0¦L’5Ff È ¾2012 ¤ 5 8 Ç © = È · ' j { )ß - [2012]98 ' × É5/ @œ( «!Æ* ` Eñ* 0; Ä>• u)ßAôÕ z Å Ê+a'd YG #§"ã"d Y ^ J"dCt$À Ô0 –.D0¦p5Ff È ¾2015 ¤ 5 8 Ç = - È · ' j {)ß - [2015]229 ' Ä 2019 ¤ 6 8 È5/ @œ(4ô4÷C æAôÑ ÈF >| ¶B N© 1)ß ³ Ô8 k P¼ f È¦ ’ @¶P¼f ??ñ ÈB ?ñLt & Ä

3.1.2)à 9 0; * Aî)à(æõ å

¦ (‹ «!Æ* ` k • ` 235130m² È «!Æ¦ (‹ ˜ 5Ô1960 d È * 95, 8 Î œÔ Ã ï 8=¬ Ã#¸" $>“ Ô Ã"ü £(‹ 8=Ã ¢ ¦ ÃM,¤(‹ 8=Ã6â @(‹ 8=Ã ¢9y9y j Ã2î É Ã Ã T ¦ µ ÄN© 4ô @?ñ>˜ 3.1-1

>˜ 3.1-1 N© 4ô @0?ø>˜

0;2«[	* Aî µ é ú?ô Q	
k ƒ 0;	(‹ 8=	@ý (‹ 8=2 ; ÃM,¤(‹ 8=1 ; Ã6â @(‹ 8=1 ; ÈG}9 4 ZF Ø j
	(º (‹ 8=	2 ; È * 1•M’0 j 1296m² ÈG}9 2 ZF Ø j
	LÄë (‹ 8=	1 ; È * 1•M’0 j 336m²
	T ¦ µ	1 ; È * 1•M’0 8AÑ4Öj 1344m² È64 } ¦ G ? T ¦ Aî 7
ØF 0;	M,Ø"•	M,Ø"• 4 × È?ôl j 85m*12m*4
	2î É Ã	1 ; È * 1•M’0 8AÑ4Öj 3024m²
	¢9y9y j	TÖ9y 6K¯155m È í 12m
EµÙ 0;	Î œ¬+G#kAî í	1 ×5, 8 Î œÔ È 0 ; ï 8=¬ È * 1•M’0 1936m²

	K5&¹ o		* 1•M'0 216m² ÈE«JÒ5 ´ È+X¾Ü " Ë' ÈAî 2t/h 'ó '" K5&¹ 0
œ+X 0;	5 "d		+G#k ú «!Æ+X"d • 8 2 o5 "d1Ñ5•
	Ë+e		L × 12km * 9 35/10kV Ò Ì 1° C +ep Ë5 Ä
	Ë'		Aî 2t/h K5&¹ 0 +X¾Ü " «!Æj Ë'
)ß 0;	Ï "D"ë *6	«!ÆB "D	O¢É 8*6] G}È ¦ G÷XL"8 r) (‹ 8=F >| Ê O ç #BL"8
	Ï "d"ë *6	«!ÆÏ "d	«!ÆÏ "d ã F 4*6 >Lb Ô Ç&|$¹
		+G#k Ï "d	+G#k"' "d4ÿ F2Ú'• f Lö>$5F
	š "ë*6		G÷ LÄ Ã * .p ÿ _1y Ú í L} š ×
	* Ï 4 5ž	+G#k³ n	+G#k³ nLö] f Lö> È+a)ß › G L 5 0$5F 4*6
		k+ÇÏ (™	Aî5ž ¡ Ï ² ^ L$0L$È ` M'Lb$G4*6 È ¯+XC+X´ é ~ f Lö È ¦ XL ú k+ÇÏ (™f Lö1á: Cd9 7AöÈ Ô+a9 CtCX...} 45ž
		+õ!«(‹	Aî5ž2 ¹ ~ › û Å) +õ!«(‹ h ã F 4*6 Ä-$ ´ 3m È Å$! 7m Å
		(‹ 2Ú	(‹ 2ÚG÷XK. ' ? ^ 2Új 6(‹ 2Ú$5 * (‹ 8=È+X$52ÚE–F 8# 6 F j F >| 66ÕF 4*6 Ä

)à 9 0; " * >õ5žAî 7?ñ>˜ 3.1-2 Ä

>˜ 3.1-2 ¦ (‹ j k?±Aî 7>˜

¿ '	Aî 7 =0	…}	Gÿ
1	TMR ˜ $' 8 2Þ5 üE–Ä0û? Å		2
2	(¥ EE–	E¶	2
3	K"E–		1
4	64 } ¦ G? T ¦ Aî 7 Ä [AÑ• ˜ ÈAö[3÷5 È ç Â Å	‡	1
5	-$ ç ?C^¦ 5€¦ 5€		3
6	8 Ø^2Ú3÷5	‡	2
7	2Ú' F EÃC+XE–	E¶	2
8	+ej 4ô	‡	1
9	¢9y2¹.¾j		2
10	` .õ		1
11	Q »$5#Gj		4
12	{ Ø? T ¦ ˜		3
14	+e' "d ˜	‡	4
15	K5&¹Aî 7	‡	1
16	M,¤(‹ 8=$52Újj		1

3.1.3)à 9 0; Ï EµÉ ú 7-$À)à(æ#¸6Gõ å

)à 9 0; Ï É#¸6Gk ?± j)¹ 2£M,C^Ã ¢ 9y Ã˜ ' É È Ï Eµ€ É ú 7-$À#¸6GGÿ ?ñ>˜ 3.1-3 Ä

>˜ 3.1-3 k ?± Ï € ÉM0-XGÿ

¿ '	Ï É = 0		¤ #¸6GGÿ	• $À
1	Ï EµÉ	˜ ' É	4000t/a	FC]
2		)¹ 2£M,C^	12955.3t/a	
3		9 ;/ ¢ 9y	3220.2t/a	
4	Ø7-	+e	91.58×10⁴kw·h/a	Ò Ì 1° C +ep
5		'"	833t/a	¼` ¼ð ^ #K- '" ./ C] •
6		+G#k+X'd	0.092 7 m³/a	2 o 8 • "d
7		+O× Ã5/ F+X'd	7.788 7 m³/a	Ì +X'd1Ñ5•

3.1.4)à 9 0; 8ª#q0; ú × Â"‘ 8²&é

¦ (‹ «!Æj G÷ Lö4ÖF «!Æé ? È˜ j G÷+X˜ 5Ô˜ ¤ w>‘ ×(º Ãw>‘ +O× é ? Äœ(º (‹ * +O> ˜ G * ^ F5, 8 Y+XÈ!ý (º (‹ O¢² M£ 5 Y > n • 8=F(º (‹ ? …? O¢« È * £ O Ø60 Y Ä Ý ¦ >(º (‹ Eœ• (º (‹ 8=?5ÔO¢« È% 6 8U´F • 6â @(‹ 5Ô(‹ 8=F >|O¢« Ä6â @!ý (‹ 15 8U´ # Ä ƒ Gý400kg ÅF >|G}ý È º P > Eœ• M, ¤!ý (‹ 8=5ÔO¢Ä"ü £(‹ N´ × O } 60 Y ¢ ¦ Ä

¦ (‹ N´ × O } 15 Y ú × > 15 YF • $ × O(‹ 8=O¢« Ä

N© +O× 8ª#q0; . ?ñ . 3.1-1

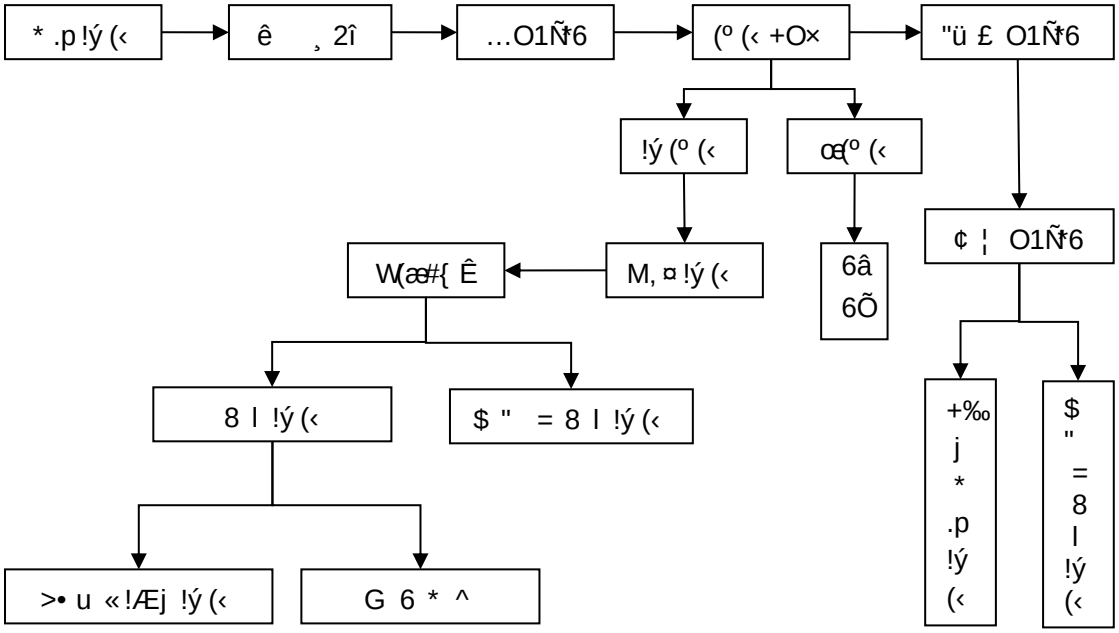

. 3.1-1 N© +O× 8ª#q0; .

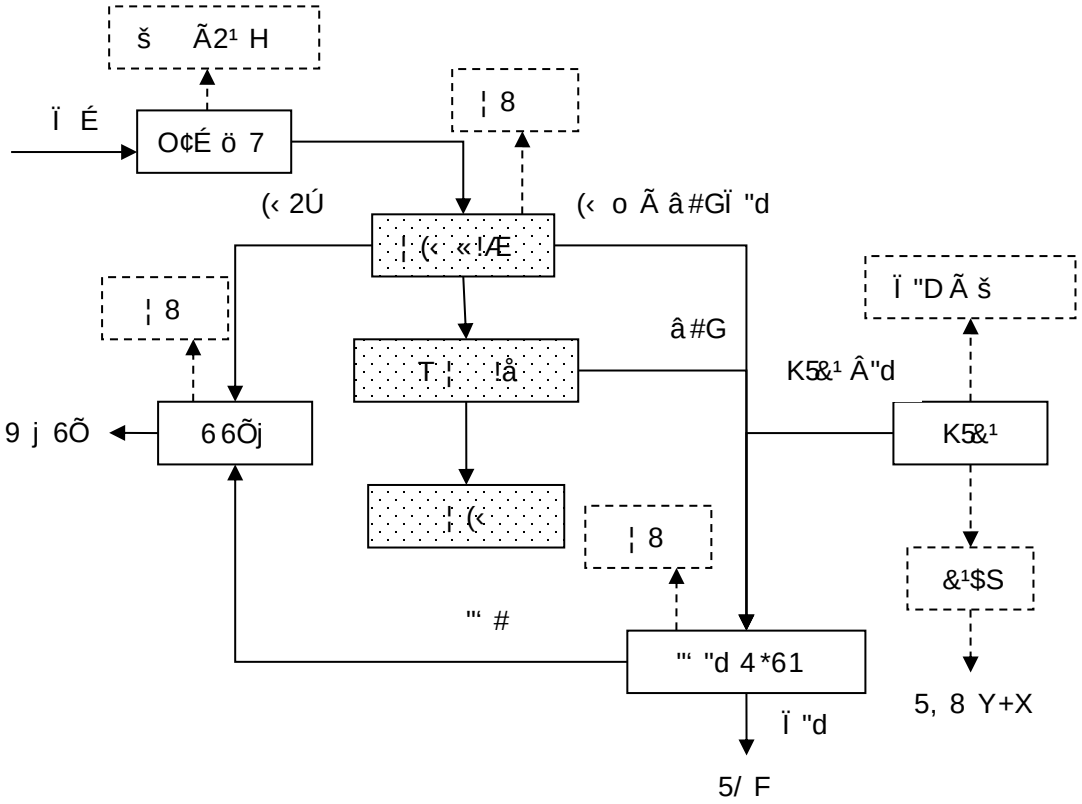

. 3.1-2 8ª#q0; ú ×"‘)ß8² .

3.1.5)à 9 0;"‘ (™Â n úEî 7 õ å

3.1.5.1 Ï "d

(1) +O× Ï "d ÖB N© +O× Ï "d k ?±• 8 ¾+O× E÷0;] T ¦ !å $5#GÏ "d Ã (‹ 8=Â"d Ä(‹ o Ã(‹ 8=$5#GÏ "d Å1y È ¤ ×+OGÿ4Ö30000t È k ?±"‘ (™j COD Ã BOD_5 ÃSS ÃNH_3-N Ã2ÚW6Ð9ü5Ô1y È4ÿN© 8 * "‘ "d 4 *6Aî í 4 *6 >+X¾Lb Ô Ç&|$¹ Ä

(2) +G#k Ï "d ÖB N© +G#k Ï "d k ?±• 8 ¾N© ˆ h Î œ+G#k ×+OÈ ¤ ×+OGÿ4Ö1000t È k ?±"‘ (™j COD ÃBOD_5 ÃSS ÃNH_3-N 1y È Â • N© Lb$G F2Ú• È Ê OF 8#{ ù)Ë Í 1\ ¼"‘ "d 4 *6 ² Ä

3.1.5.2 Ï "D

Ä1 Å¦ 8 Ï "D ÖB N© ¦ 8 Ï "D k ?±• 8 ¾«!Æ* `] (‹ 2Ú6 5ž j Ã(‹ 8=Ã "‘ "d 4 *61 1y È k ?±"‘ (™j "X Ã.› F"R1y È-$ Õ Â • ~ $ W'D)ß ³ Ä

Ä2 Å 4ô4÷2¹ H ÖB N© 4ô4÷2¹ H k ?±• 8 ¾«!Æ* ` 6 É j È X) O¢ ÉF >| ùF Ã5 ü Ã2¹.¾& ×+OÈ k ?±"‘ (™j NÇ2Â(™È-$ Õ Â n8#~ $ W'D)ß ³ Ä

Ä3 ÅK5&¹ Ï "D ÖB N© K5&¹ Ï "D k ?± j N© 8 * 1.4MW 'ó "' ' "dK5&¹F >| & ×+OÈ k ?±"‘ (™j ' H ÃSO_2 ÃNOx 1y È4ÿL" H7a› ð F > ÈFJE÷35m C+X ' Fƒ Â n Ä

3.1.5.3 š

B N© š k ?±• 8 ¾«!Æ* ` j à ¼+O×#k Ø×+O´ š È4ÿ• ;m ÃLÄ Ã ÿM7> È Â • ~ $)ß ³] Ä

3.1.5.4 * Ä#âÅ ƒ Ï (™

Ä1 Å(‹ 2ÚÖB N© (‹ 2Ú¤ ×+OGÿ4Öj 9384t ÈG÷+X8 Ø F0; ÖE³Q ,´ K. ‘ ? ^2Új 6(‹ 2Ú$5L" * (‹ 8=È+X$52ÚE–F 8#6 F j F >| 66ÕF 4 *6 Ä

Ä2 Å+õÃ!«(‹ h ƒ ÖB N© +õÃ!«(‹ h ƒ J j !ý(‹ 6 Y &,´ (º(‹ h ƒ ú (º(‹ O¢«E÷0;] å Ç ËE³ a,´ +õ!« ?(‹ È¤!« hGÿ4Öj 20 d # Ä3t/a Å ÈB N© - ! Aî5ž 9 T Z ¹ ˜ › û Å È 6+õÃ!«(‹ h ƒF >| ¹ ˜ › +O› û Ä

Ä3 ÅK5&¹& $SÖN© G÷+X1 1.4MW 'ó '" K5&¹ Ë ÆÈ ¤ ×+Q& $S¡ AÑ 128.96t ÈN© ×+Q´ & $S! ˜ G f Y+XÈ* ^5 ƒ ` ,´ * €+O× 1 J+O×&¹$S ‡ ú"d# Ð"D‡1y * 1• € É ¯+XÄ

Ä4 Å"‘ "d 4*6Aî í "‘ # ÖB N© +O×"‘ "d ¤ Â nGÿ4Öj 20732tÄ56.8m³/d ÅÈ 4ÿ"‘ "d 4*6Aî í 4*6 > È"‘ # ¤ ×GÿÖ45.2t È"‘ # ˜ G F 8#6 2Újˆ >(‹ 2Ú0C§ 6 6ÕF 4*6 > È+X¾+`L$í 6ÕÄ

Ä5 Å - k Ôk+Ç³ n ÖB N© Aî 9 - k Ô) +õ(‹ -; +õúLb+ÛÈ!ÿ ¤ ×+Q´ # 4 ˜ Ã ù*3 Ã 0!Q WC+X4á3 Ã9Ÿñ1y k+ÇÏ (™4Ö3.5t/a ÄN© > à+¶=½wþ 2+O1)ß³ = Ñ 9L€CS+ œ(1®AÒ(£ k+Ç³ n 4*6 • AÞÄ

Ä6 Å+Q#k³ n ÖB N© ã ØÊ ˆ 36 ê È ž «!Æj 5 AÑCt É È+Q#k³ n ¤ × +QGÿ4Ö6.57t È+aƒ `)ß › G L Ê O$5F 8#+Q#k³ n 4*6² 4*6 Ä

3.1.6 Â"‘ 6 À

i ž)à j D? È5 8 É5/ @œ(«!Æ* ` Eñ* 0;)ß³ ¡ ý Õz – Ê ÃÉ5/ @œ( «!Æ* ` Eñ* 0; Ä>• u)ßAôÕz Å Ê úN© P¼f - #{ Õz È Ï 9 0; × Â"‘ 6 À?ñ>˜ Ä

>˜ 3.1-4 Ï 9N© "‘ (™Â n 0?ø>˜

?±3P	"‘ $À	k?±"‘ $À	4*6 } ×+G#ƒÖú ×+GGÿ	"ë*6 Úí	4*6 > Ân#ƒÖú ÂnGÿ
Ï "D	«!Æj Ã"‘ "d1	H_2S	0.066t/a	4ô4÷Â0ª	0.066t/a
		NH_3	0.79t/a		0.79t/a
	K5&¹ o	SO_2	733.7mg/m³ È5.34t/a	79â>»?L" H˜ +XTD-Q »L¦+' J 1ÑL" H˜ +XL » û#q?"d7Ì7a› L" H˜	146.6mg/m³ È1.04t/a
		' H	3311.7mg/m³ È24.11t/a		16.56mg/m³ È0.12t/a
		NOx	186.14mg/m³ È1.36t/a		186.14mg/m³ È1.36t/a
Ï "d	«!ÆÏ "d Ä20732m³/a Å	COD	1860mg/L È678.9t/a	"d@+ - "W° _(A/O #)	150mg/L È3.11t/a
		BOD_5	980mg/L È20.3t/a		80mg/L È1.66t/a
		SS	1500mg/L È547.5t/a		100mg/L È2.07t/a
		NH_3-N	53.4mg/L È1.11t/a		30mg/L È0.62t/a
	+G#k"‘ "d Ä730m³/a Å	COD	300mg/L È0.22t/a	Lb$G» F2Ú'• +í 2ÚÆ–Ê Oí F	300mg/L È0.22t/a
		BOD_5	200mg/L È0.15t/a		200mg/L È0.15t/a
		SS	210mg/L È0.15t/a		210mg/L È0.15t/a
		NH_3-N	30mg/L È0.022t/a		30mg/L È0.022t/a
* ƒ Ï (™	«!Æj	(‹ 2Ú	9384t/a	66ÕF +`	0
		(‹ !« h	3t/a	¹ ˜ › û	3t/a
		"‘ #	45.2t/a	66ÕF +`	0
		K5&¹& $S	128.96t/a	5, 8 Y+X	0
		k+Ç³ n	3.5t/a	4*6CtCX´ …} 45ž	3.5t/a
	+G#kj	+G#k³ n	6.57t/a	Ô+a)ß › G L $5F	6.57t/a

3.1.7)à 9 0; ^ X,´ L NÈú“ à V61” Ú í

3.1.7.1)à 9 0; ^ X,´ L NÈ

N© Ë ÆG÷X0 2t/h 'ó '" K5&¹ Èi ž É £ ¾ 8 "ë j ƒ C'; Y › H 9 ¤ >| ØAÑB Ä2018-2020 ¤ Å,´ FJ. Ê Ö Ð Wó '" ?K5&¹$ " Ë Ö Ä ï 4×ú : þ 2 f Ê Î í * @j 'ó '" K5&¹$ " AÑB È2019 ¤ 6 8 Å } È ¼@ï 4×ú : þ 2 * @j !ÿ ? & 10 :è X ú ; 'ó '" K5&¹ ú 9f "d&¹ Ã4ÿ:U W&¹&¦ Ã Ø2Þ ¢ Aî 7 1y'ó '" Aî í ,´ $ " Œ)ß ³ 0ª"DCXGÿZ Eî 7 þ 2 ÄF 0!• Ð W$ " Ë Ö Ä2020 ¤ 9 8 Å } È“ | 0 < 0 .#”“ ~ 0) 0 | ” j 4 ï 4×ú : þ 2 * @j ¼@ÿ ? & 35 :è X ; 'ó '" K5&¹,´ $ " ŒÄ

3.1.7.2 “ à V61” Ú í

Ä1 Å \ !Q'ó '" K5&¹+a'ó "DK5&¹ / Ä

Ä2 Å \ !Q) 0 O2Ú“ 0; F >| i FPÈ)à 9 2Ú6ÕG÷X8 'f 6 f G¥# È i FP >2Úï F 8#¼O * #â 6 /ë L$ È#â ƒ Â8#¼O 0; "WF ^ G¥È7a"d2Úï 4ÿ j à j F G¥# È ÿ ? G¥&L$ ú • ` Ä

3.2 * AîN© ² å

3.2.1 * AîN© * \ õ å

Ä1 ÅN© =0 Ö¦ (‹ «!Æ* ` ¼O * Aî 0;

Ä2 Å * Aî …} Ö { ù)Ë Í 5/ @Ì J 9 L€CS+ œ(

Ä3 Å * Aî ` &éÖ \ N© } ¾{ ù)Ë Í 2 Ì J 5, 8 0 j )ß Ç?¯D 389 ' È ?¯× j 5/ @¦ (‹ «!Æ* ` 0 O 0; È G d JñD 4ï È L d { ù)Ë Í j j È ‡ d ¬ { œÐ Ä ² p] ó ` *6 € 7 Ö L 4ÿ 84°50'6.025" È G4Ü45°24'25.447" ÄN© ` *6 } 5ž?ñ . 3.2-1 È › O . ?ñ 3.2-2 Ä

Ä4 Å * Aî WCXÖ ™*

Ä5 Å k • ` Ö206089m² È j Aî í Ì +X` Ä

Ä6 ÅN© ÅCt k NÍ Ö9980.9 7 s È¦] 1200 7 s j o Ì >•CdÈ¦ %G 6 1 J 8 1©Ä

Ä7 Å/ý = Ö X { ù)Ë Í Ì J5, 8 0 j 96E` 5 7 Ù Ä6E` 4.41 7 Ù È Ç/ý 9 ` 2000 Ù Å Ä

3.2.2 N© 4ô@

N© 6 ¼O * Aî È 0 O * Aî 0 × T ¦ µ Ã 0 ; "ü £(‹ 8=Ã $?F Øj Ã * #â 6/ë L$Ã"WF ^ ×

¼O * Aî 0 ; "ü £(‹ 8=Ã $?F Øj ÃM,C^0ÆÃ ¢9y ×

¦ p 9 œEµ 0; ~ G Í ^ 0 O È N© 4ô@?ñ>˜ 3.2-1 Ä

>˜ 3.2-1 N© 4ô@0?ø>˜

0;2«[	* Aî µ é ú?ôQ		7#
k *f* 0;	"ü £(‹ 8=	2 × È!ÿ Z(‹ 8=K¯396m È í 30m È(‹ 8=` M'G÷+X $' OLb$GÈ(‹ 8=G}‡ $?F Øj È!ÿ Z(‹ 8=T × 4G}‡ * Aî 0 ZF Øj ÈK¯396m È í 25m	à * È0 O 0;
	T ¦ µ	1 ; È * 1•M'0 8AÑ4Öj 4073.84m² È80 } Eœ T ¦ Aî 7	à * È¼O 0;
G}‡ 0;	* #â 6/ë E–L$	* 1•M'0 600m² ÈE«JÒ5 ´	à * È0 O 0;
ØF 0;	M,C^0Æ	2 × È * 1•M'0 4620m²	à * È0 O 0;
	¢9y	TÖ9y 6K¯200m È í 10m ÈQ 5m	à * È0 O 0;
	â#G•	é0 j 432m²	à * È¼O 0;
	#â *f* "•	é0 j 1178m³	à * È0 O 0;
	Lö"‘ "•	é0 j 1178m³	à * È0 O 0;
	66Õ Ã ¼j `	™JÒ5 ´ È * 1•M'0 j 3000m²	à * È0 O 0;
	"WF ^	1 × È é0 j 50000m³	à * È0 O 0;
EµÙ 0;	O@µ l * o	1 ; È 5 [l * o úO@µ È * 1•M'0 1003m² È v æ5 ´	à * È¼O 0;
	G}+e Ô	* 1•M'0 84m² È v æ5 ´	
	"d#‰o	* 1•M'0 84m² È v æ5 ´	
œ+X 0;	5 "d	+G#k ú «!Æ+X'd • 8 2 o5 "d1Ñ5•	Í ^)à 9
	Â"d	+G#k Ï "d+a h "‘ E–$5F È «!ÆÏ "d ã F 4*6 > F +`	
	Ë+e	j j µ ~ » G}+e5•5 wG÷+X 380/220v È TN-C-S	

			f È A ¢ ? G}+e3+5	
	Ë'		Aî 2 2t/h Y'f "DK5&¹ 0 +X¾Ü " «!Æj Ë'	à * È0 O 0;
)ß 0;	Ï "D "ë*6	«!Æ 8 "D	O¢É 8*6] G}ÈG÷XL"8 r) (‹ 8=F >| Ê O ç #B L"8	à *
		* #â 6/ë L$8 "D	¹ >õJ 4×= 8 h f „ L"8 È ¦ ç #B	
		"é'	XO 2Aî5ž"é' ð F>õ5ž È ð F x)· 75%	
	Ï "d "ë*6	«!Æ Ï "d	Â8#* #â 6/ë L$ È#â ƒ G¥> Œj #â ƒ 6ÕFF 8# Ì +`	
		+G#k Ï "d	+G#k Ï "d Â8#)ë*³ JÒF 2Ú• È Ê O+a h "' E-$5F	
	* Ï 45ž	+G#k ³ n	+G#k ³ n Lö] f Lö> È+a)ß › G L 5 0$5F 4*6	Í ^)à 9
		k+Ç Ï (™	Í ^)à 9 ¡ Ï ² ^ L$ È Ô+a 9 CtCX…} 45ž	
		+õ!« (‹	Aî5ž 2 ¹ ~ › û Å) +õ!«(‹ h ã F 4*6	à *
		(‹ 2Ú	Â8#* #â 6/ë L$ È(‹ 2Ú-FJE÷j à G¥ÈF 8# 6 2Ú j È 9 j 6ÕF +`	
	š "ë*6		G÷ LÄ Ã * .p ÿ _1y Ú í L} š	
	² j 5/ F		j j 5/ F 20000m²	

3.2.3 N© * Aî?ô Q ú × ñ é x

3.2.3.1 × ñ é x

\ 0; 8Ÿý ¦ (‹ «!ÆÈ¦ (‹ ñ/ý j 9§ß – ¦ (‹ Ä˜ j G÷X˜ 5Ô˜ ¤ w>‘ × (º Ã w>‘ +O× é ? Ä 7 œ(º (‹ * +O> ˜ G * ^ È!ý (º (‹ O¢² M£ 5 Y > n • 8=F (º (‹ ? …? O¢« È * £ O Ø60 Y Ä Ý ¦ >(º (‹ Eœ• (º (‹ 8=?5ÔO¢« È% 6 8U´ F • 6â @(‹ 5Ô(‹ 8=F >\| O¢« Ä 8 6â @ý (‹ 15 8U´ # Ä ƒ Gý400kg ÅF >\| G}ý È º P >Eœ• M, ¤ !ý (‹ 8=5ÔO¢Ä 9 "ü £(‹ N´ × O} 60 Y ¢ ¦ Ä : ¦ (‹ N´ × O} 15 Y ú × > 15 YF • $ × O(‹ 8=O¢« Ä

¼O 0; Î Ð 2000 d ¦ (‹ È¦] @¤ ¦ (‹ 1600 d È6â @(‹ 400 d Ä ¤ à Î +ŒRÌ(‹ £ 12800 X ÈN© × ñ é x?ñ ; >˜ Ä

>˜ 3.2-2 \ N© × ñ é x 0?ø>˜

N©	× ñ =0	…}	Gÿ
¤ «!Æ	¦ (‹	d	2000
¤ à Î	+ŒRÌ(‹ £	X	12800

¤ «!ÆGÿ¼Ö2000 d È= [(º (‹ ×(‹ ¦ +aC+XRÌ¦ F EÃÆ–F F1` 25 œGüµ(‹ ¦ Ð ² Ä

3.2.3.2 +O× é ?

Ä1 ÅO¢«1Ñ†6 ° _

\ 0;G÷+X˜ $' 8 2ÞÄTMR ÅO¢² ° _ È Î)àO¢² j à F Ã8 Ø FO¢« é ? Ä 6(‹ 5Ô6 j * £(º (‹ Ã Ý ¦ (º (‹ Ã6â @(‹ ÃM,¤(‹ Ã ¢ ¦ (‹ Ã"ü £(‹ È"ü £(‹ i ž"ü £Lf!å 6 j "ü £ OÃ'ü £] OÃ'ü £ > O 9 ZLf!å ÈF >| 6 5ÔÐ¢« × i ž = <(‹ 5Ô´ :U « MŒ?± È+XO¢É 5 ü ² ÉE–6 = <" »,´ ¢ 9y ÃM,C^O¢É Ã2î É ú./ (™CXÃ5$+Œ3P1y 4/ý $+Ð r $' 8 È j à 8 Ø Å ² 5 (‹ 5ÔÃ8 +aG÷Ð È F+X+e7AO¢² ˜ 5 Q × ¦ (‹ >• ² 2î É ÄX(‹ 8=¼F Ø j Aî5ž8 ØOž'd ˜ È8 +aOž "d Ä

Ä2 Å T ¦ Ø ¦

j * Aî+O1 «!Æ* ` È T ¦ é ?G÷+Xj à T ¦ ÈF9+XF Q x)· 80 } Eœ 8 Ø T ¦ @‡Aî 7 È(©MŒ‹ 8=G}9 2*32 ¦ G ? T ¦ j 0 ‡ Ä ¦ þ(‹ £ o h • T ¦ ˜ 4ÿ 1 L ,´ ¦ 1ÑFƒ-$ ÕF • -$ ç ? ¦ 5€C^ˆ È ¯RÌ¦ 1 X 0 4 93 $ µ Ä j ¶ AñRÌ¦ ,´ CXGÿ¼› +OÈ ¤ Z T ¦ 3+5 ¼¦ 5€ÈG}7 8 Ø#G#Ôú#¸" >õ5ž Ä T ¦ µ!ÿ Y T 9!Q¦ È!ÿ!Q T ¦ &L$j 4 5h È j j G}5ž 1 Z 30t,´ Ø¦ 5€Ä

Ä3 Å$52Úé ?

\ N© ¯+Xx F ,´ ˜ 8 Ø^ ¯$52ÚÈŽ ¾¢$52Ú 8ª Ä(‹ 8=µ ¹ >õª 7- ^ 2Ú 3+5 È Î)à8 Ø$52ÚÄ2Ú‘ ú â#GÏ "dFJE÷^ ¯F • Lö2ÚÏ È"d ËEÃ÷1` * #â 6 /ë L$,´ Lö2Ú• È4ÿ * #â 6 /ë Aî 7 F >| } 6 /ë È 6 *6 * * 2Ú6+6 G¥Š j —º Û É F65 9 j 6ÕÈ#â ƒ 4ÿ"WF ^ ÈF >| "D6G'W G¥È4ÿ ¼Z 8,´ 7€Ï > ç #B` G}‡ /ý = * ` &|$¹(—9y Ä4ÿE÷: F 4 *6 ¿ È¯ \ N© +O×)ß ³ Ç ` ð F È Â nGÿÿ ` 0 ~ È2ÚÃ o1y+Œ™6ÕÇ ` 0 WF Y+XÈ Î)à+O1 «!ÆÄ

3.2.3.3 +ŒÊÔ˜ EœÀÑB

¼O 0;F :U > È!“ h ¤ ¦ (‹ ^ ? 4000 d È¦] È @ý (‹ 5Ô2240 d ÈM,

¤(‹ 5Ô+6â @(‹ 5Ô1250 d È(º (‹ 5Ô510 d Ä

>˜ 3.2-2 N© (‹ 5Ô5 ´

=0	d	%
0-1 8(º (‹	90	2.2
1-2 8(º (‹	86	2.0
3-6 8(º (‹	334	7.8
7-15 6â @(‹	740	17.6
16-25 M, ¤(‹	380	12.2
×(‹	84	2.7
¢ £(‹	242	8.2
"ü £(‹	1984	47.4
k ˆ ?	4000	100.0

3.2.4 k?±Ï Eµ€ É

N© Ï É#¸6Gk?±j M,C^Ã9 ;/ ¢9yÃ˜ ' É È Ï É#¸6GGÿ?ñ>˜ 3.2-3 Ä

>˜ 3.2-3 k?±Ï € ÉM0-XGÿ

¿ '	Ï É =0	¤#¸6GGÿÄt/a Å	• $À
1	M,C^O¢É	14600	2 j FC] È0.02t/ d g d
2	¢9y	3650	2 j FC] È0.005t/ d g d
3	˜ ' É	4000	2 j FC] È0.0055t/ d g d
4	O -	55	2 j FC]
5	#¸" r	55	2 j FC]
6	L”8 r	16.5	2 j FC]
7	h Lb+õ9Ÿ(™ÄM,K.M93PÃ } +Û9 Ã Dt+Û9 Å	1.1t/a	0.5kg/ d
8	"d	88408.8m³/a	2 o Ë"d1Ñ5•
9	+e	212.93 7 Kw·h	2 o +e5•

¦(‹ O¢É k?±6 j M,C^É Ã2ÇO¢9y ¼2î O¢É ÄM,C^É _ X/û “ 6 à RÌ)¹ 2£0(/ö ¼¦ ³ M,O¢É5ž ¾M,C^0ÆµÈ¯ ¦ X ¼"Wÿß ³ ; F >| £G¨ G¥È þ6<f @´ 0 /ý J "q Ã6@C^;ÿ ,´ Ã Ë æ+OK¯O Y+XO¢É ×2ÇO¢É k?±5 9 ;/ Ã ¢9y1y ×2î O¢É 5 5$+O3PÃ ÞGÿs 3PÃ./ (™CXÃ J 3 ÃBv2ÅÃ r "ú Ã)¹ 2£1y È p M02î O¢É j FC] ˜ ' É Ä

3.2.5 k ?±+O× Aî 7

N© k ?±+O× Aî 7 B ?ñ>˜ 3.2-4 Ä

>˜ 3.2-4 k ?±Aî 7 $5 …0 ?ø>˜

¿ '	Aî 7 =0	…}	Gÿ
1	(‹ 8=Ä [G}‡F Øj Å	×	3
2	8 ØOž'd ˜	‡	32
3	- k Aî 7	‡	2
4	9y ÉB3f Aî 7	‡	3
5	8 C ? TMR $' ÉE–		2
6	ª 7- * #â 6 /ë 3+5	‡	2
7	80 } Eœ T ¦ ˜		1
8	ª 7-$52Új	‡	8

3.2.6 N© • ` ú k £M’3 5ž

Ä1 Å ² j £M’3 5ž Ï I

\ N© ¡ ¼O Èj Lb!’ +Û+õP Ý ÈL} ~4ÿ:UNþL™È6 ˜ j B 6 j Z Ï 7- j Ö +G#k j Ã+O× j ÃO¢9yO¢É j Ã2Ú“ 4*6 j Ä 4 j { L$Aî5ž $ É F5/ FLÄë Ä+O × j ˜ $Aî5žLb ÔAî í È¦ > ¦ ³ Ï 7- j U l 6 0 ÈMž+O× ê ˆ = ÇL¿?F • +O × j ÄX u 6 63<•(‹ j ,´ +O× 8ª#q0; ¼O ` M’0 1y 3P> ÈŠ ` * 1• 3 p 8*6 È +O× 4ï D 1° § Ã#q+u Ä63<•(‹ j ,´ '—ÃFJNþÃG÷y 1y?±"r È 8*6 3 5ž k ?± * 1• (™× < &63<• j j µG 5/ F È5¾F j j)ß ³ È i ´ j j +O× ‘ & Ä k ƒ 3 5žB ?ñ Lt . Ä

Ä2 Å k £M’3 5ž é x

¦ (‹ «!Æj ¼O 0; } ¾* ` ?¯× È* ` 9 Ï 7- 6 ö 7 1Ñ*6 j Ã+O× j ÃO¢ 9yO¢É j Ã2Ú“ 4*6 j Ä

7 +G#k1Ñ*6 j

} ¾«!Æj G×,´ ×NþA ¼` ï E³Q ,´ ` !å È k ?±Aî5ž Î œÃ ï 8=Ä

8 +O× j

+O× j } ¾* ` L ?¯T × È0 O 0; } ¾j j L × È¼O 0; } ¾j j ?¯× È k ?± 5 "ü £(‹ 8=Ã T ¦ µ 1y+O× Aî í Ä

9 O¢9yO¢É j

* `] G j O©9yO¢É j È+aG A ‡ Í !Q j ¢9y ÃM,C^0ÆÃ2î É Ã Ä

: 2Ú" 4*6 j

2Ú" 4*6 j } ¾* ` ‡ × È5 * #â6/ëL$Ã"WF ^ Ã2Úï 6 n Ã Ä"WF ^ } ¾j j ,´ ?¯‡ × È2Úï 6 n Ã } ¾L ‡ × È] G j * #â6/ëL$Ä

; F*f*D

j j F*f*D AîAÑG÷Xþ 2 »F*f*D ÈD M'5 ´ j .l 5 ´ Ä j j k ¢F*f* í 8m ÈEœ _ z ´ j 9m Ä!Q ¢F*f* í 6m ÈEœ_ z ´ j 7m Ä

< * •

¦ (‹ «!Æj ¼O 0;Aî 0 Z * • È k • } ¾* ` G × $ É ÈË ê#qúCW #q* • ÄQ • > 0 O¡ +XÈ} ¾* ` L ‡ × $ É ÈË/ý = * ` (—9yF • ú ¢2ÚÃ Ï $S1yÏ (™F * Ä

; ² j 5/ F

˜ j 5/ FG÷XLö] > 6 " -(5 8,´ é ? Ä X ² j ˜ F >| WM'0 Lö] 5/ F È X j j ˜ AîLÄ/ë Çú&| X $? ×F*f*D TEé/ý = „ X ¼8á9y × 4 ; (‹ 8=L$/ý = A „ X ÈC§F žLc Œ+XÄ

i ž É+Œí «!ÆJ "' Lb"ë ° _?ô93ÊÄHJ/T81-2001 Å?±"r Ö' à * Ãi * Ã ™* ,´ +Œí «!Æj Ä Î)à+O× j Ã+G#k1Ñ¶6 j ,´ LÄ/ë È2Úï "' "d 4*6Aî í ÄAî X «!Æj ,´ +O× j Ã+G#k1Ñ¶6 j ,´ h ¤ k , NþA,´ ; NþA F × NþA 4" Ä \ N© j h ¤ k , NþA j ?¯GNþÄ * #â6/ëL$} ¾‡ × È"WF ^ } ¾?¯‡ × È+G#kÎ œ ¬ } ¾+O× j >+O× Eµù j : NþA Ä > «!Æj { L$35ž95/ FLÄ/ë V >/ý = j È TG 6 { L$w 1-( )) 0ûWÈ-(Â { L$9F*f*D F FJÄN© 4 Z Ï 7- j { L$ /ý =,´ A X ÃF*f*D ' @-( ) LÄ/ë È Â = Ô ù È 9 Y ê#qÃ Œ¼+G#k Â = ¢ Ä

3.2.7 œEµ 0;

3.2.7.1 5 "d

N© +G#k+X'd"d$ÀG÷X2 o8 • "d È-$ Õ Y+X2 o5 "d1Ñ5• Ë5 ×$(#G+X'd "d$ÀG÷XÌ +X'd È-$ Õ Y+XÌ +X'd1Ñ5• Ë5 Ä¦ (‹ j 8 • "d1Ñ4ï þ"é+`4G#uj E • 1Ñ4ï Õ * È f >0¯C°217 { ) œD "ï ‡ ½0¯C°{ | JñD Õ8#«!Æ* ` È8 • "d 1Ñ´ j DN200 × $5#G'd1Ñ4ï þ WÌ J Ä _1Ñ[1 Å È Õ • Ì +X'd1Ñ4ï 8#«!Æ* ` È$(#G'd1Ñ´ j DN250 ÄN© +X'd k?± j +G#k+X'd Ã(‹ Ož+X'd Ã T ¦ µ$5#G

+X'd ú5/ F+X'd Ä

Ä1 Å+G#k+X'd

N© à Î ã Ø Ê ^ j 64 ê È i ž É à+¶5$n D8 "ë j +G#k+X'd ÊNÍ Ê È ^ +G#k+X'd 80L/ ê·d È I 6| +G#k+X'dGÿj 5.12m^3/d È1868.8m^3/a Ä

Ä2 Å(‹ Ož+X'd

N© ¦ (‹ ¤ ^ ? 2000 d È i ž É à+¶5$n D8 "ë j +G#k+X'd ÊNÍ Ê È ¦ (‹ +X'd ÊNÍ 70-120L/ d·d È w 9 @¤ ¦ (‹ h1ÇÈ ™* 0;!ÿ d(‹ Ož'dGÿ9 80L AÑ1ÇÈ I (‹ Ož+X'd+XGÿj 160m^3/d È58400m^3/a Ä

Ä3 Å T ¦ µ+X'd

T ¦ µ T ¦ Aî 7!ÿ Y$5#G3 !Q È£!ÿ !Q T ¦ >$5#G1 !Q ÈL" ¶ Ó 9+î+õ!" X "ë+ÇFLÄ/ë,´ (‹ F È¦ %"ü £(‹ G-ë T ¦ µ T ¦ È!ÿ (‹ !ÿ Y T ¦ 3 !Q È T ¦ &) "ü £ ˜ ÈF >|9Ÿ#¤$5#GÈ9Ÿ#¤k?±G÷+XÈ-+H"é$' 8$æ#âF >|#¸" È ¦ 5€Ã EÃ¦ 1Ñ¼`M'• _!ÿ !Q T ¼¦ >$5*6 1 !Q È£!ÿ Y$5#G3 !Q ÈAî 7#¸" G÷+XC+X $5#1r F >|#¸" Ä T ¦ µ `M'M0â#GÈ5, 8 63<• T ¦ µ â#G+X'dGÿ4Ö20m^3/d Ä

Ä4 Å(‹ 8=â#G'd

i ž É?ôQ+Œf «!Æj "' Lb"ë 0 £ >| ° _ 7 ‡ ÄB >| Å Ê(HJ-BAT-10) >˜ 2 È £+Œf «!Æj ¢$52Ú 8ª «!ÆÏ "d ×+Ok Gÿ4Ö20kg/ d / Y × 9!" AÑ1Ç\ 0;(‹ 8=â#GÏ "d4Ö14600t/a(40t/d) Ä

Ä5 Å2Ú" "d ËEÃF1

¼O 0;2Ú" FJE÷^ ¯ ^ 8#Lö2ÚÏ È!ÿ T Z ? &FJE÷ â#%d ËEÃF10!Q È +X'dGÿj 100m^3/d È ¤+X'dGÿj 36500m^3/a È+X'd wj * #â6/ëL$Ï "d Ä

Ä6 Å5/ F

5/ F+X'd ò'—É à+¶5$n D8 "ë j +G#k+X'd ÊNÍ Ê] Ö 5/ F 500m^2/Ù·a È \ N© 5/ FM'0 j 20000m^2 È5/ F+X'dGÿj 10000m^3/a Ä

3.2.7.2 Â"d

\ N© Â"d j «!ÆÏ "d Ã+G#k" "d Ä

Ä1 Å+G#k" "d

+G#k" "d ×+OGÿ9 àRÌ"d+X'dGÿ´ 80%AÑÈ I +G#kÏ "d ×+OGÿj 4.1m^3/d È 1496.5m^3/a Ä

+G#k"‘ "d Â8#)ë*³ JÒF2Ú"• È Ê O$5F 8#{ ù)Ë Í 21\ ¼"‘ "d 4*6 ² Ä

Ä2 Å T ¦ µ"‘ "d

T ¦ !å,´ Â n Ï "d k?±$5#GÏ "d È Â"dGÿ4Ö• $5#G"dGÿ´ 90 Á : È Â "dGÿ4Ö18m^3/dÄ6570m^3/a ÅÄAî 7 â#G"d f Lö8#â#G"• È +X¾â#GT ¦ µ ` M’ È ` M’ â#G"d â • 2Ú"Ï ÈFJE÷2Ú"Ï -$ Õ Â8#* #â6/ëE–L$,´ Lö2Ú"• È2Ú"Ï G}7 â 3+5 È+X â#%6 6/ë,´ #â ƒ Ë8#2Ú"Ï û!å È) 2Ú"Ï F >|¼Q â È.ž 2Ú"Ï FJ +uÈ Ï "d X * #â6/ëE–L$¢$¯6/ë Ä

Ä3 Å(‹ o

\ N© «!ÆG÷X¢$52Ú 8ª È Y+X^ ¯) (‹ 88=F >|$5*6 È«!ÆÏ "d k?±j (‹ o#âÈi ž É1\ 0!Q˜ -"‘ $Àž +Œí «!ÆJ × Â"‘ 3+ > Â"‘ 3+ { ¼ÊÈ ?¯G ` j × ¦ (‹ o#â×+ŒGÿj 12.13L/d d Ã6â@(‹ o#â×+ŒGÿj 6.5L/d d È \ N© ¦ (‹ ^ ?Gÿj 2000 d Ä ¦] × ¦ (‹ •" 80% È6â@(‹ •" 20% Å È(‹ o#â ×+ŒGÿj 22.01m^3/d Ä × ¦ (‹ 2Úï ×+ŒGÿj 19.41m^3/d È6â@(‹ 2Úï ×+ŒGÿj 2.6m^3/d Å È¤ × Ï "d ×+ŒGÿj 8033.65m^3 Ä

Ä4 Å(‹ 8=â#G"d

N© (‹ 8=ú ^ ¯M0Ê O â#G"d È â#GÏ "d 9+X"dGÿ´ AÑÈ I Â"dGÿj WGÄ m^3/a Å Ä

N© Ï "d Â nGÿj P DÄ

3.2.7.3 Ë+e

X \ 0; Lt F 9 " * ,´ 10kV æ0ª4ï D È Œj \ 0; FG +e$À´ Í ^ È ¼ O ¤ +X+e k Gÿj 2129328kW·h È7- O% Cã\ N© +X+eM0r Ä

\ N© '—> ?±5 8 j p)ß ³ È 9 '—?ô Ê'—Ö 7 ö AîAÑÈ&Ÿ§ F9 » j Lb"d Lb H &ŸÃ ¯'—» ² &Ÿú y &ŸÄ'—> G}4ï G÷X• ÉK 8ß4ï 0¯JÒWLk'ó +e4ï 1Ñ"ï Ã É Ç § Aî Ä

3.2.7.4 Ë Æ

² j Aî5ž 2 2t/h 'ó "DK5&¹+X¾ Ü " « !Æj Ë' Ä

3.2.7.5 FJNþ

\ N© (‹ 8= 8 'f FJNþj k È j à j f FJNþj EµÄ

3.2.8 Œf Ö > ã Ø Ê ^

i ž N© 4ÿ:U1Ñ*6M0?±½2î 1°Q x ,´ Ï I È ¡ 5Ff ^ 64 ê È ¤ Œ365 Y È 0 * f È Œ8 ? & È L L$Aî 2 = l * ê ^ Ä

3.2.9 0; F Ö

\ N© * Aî O j 2020 ¤ 4 8 C§8 # 2022 ¤ 12 8 È * Aî ~ OK¯18 Z 8 Ä

\ N© 6 j ¼ O * Aî È ¦] Ö

0 O Ö2020 ¤ 4 8 8 # 2020 ¤ 12 8

¼ O Ö2021 ¤ 4 8 8 # 2022 ¤ 12 8

3.3 +O× 8ª#q0; ú ×"‘)ß8²

3.3.1 í O 8ª#q0; ú ×"‘)ß8²

\ 0; X * Aî O,´ k ?±µ é _ Ö(‹ 8= Ã T ¦ µ ÃM,C^0ÆÃLö2Ú• Ã"WF ^ Ã O@µ ï 8= ¬1y µ é ,´ * Aî È 0; í O4Ö8 Z 8 Äí OL$M0?±#¸6G0 Ê,´ JÒ€ Ã "d# Ã X € Ã.2 .# Ã.F 1y * 1• € É Ä \ * 0; í pMŒJÒ€ Ã"d# Ã X € Ã * 1• j à Ã 0; Aî 7 1y+a"- E–F EÃF • í)à j Ä

í 8ª#q0; k ?±j Öj ` M!• 0 F→ ¼ @j ` £ ¤ → * 1• * .p í →(‹ 8= ú ¦ o { * Aî→Aî 7 ¹ >õ→5/ F 0; úLt ŽAî í →$5*6 ¯+XÄN© í O 8ª

#q0; ú ×"‘ õ å ² . 3.3-1 p/j Ö

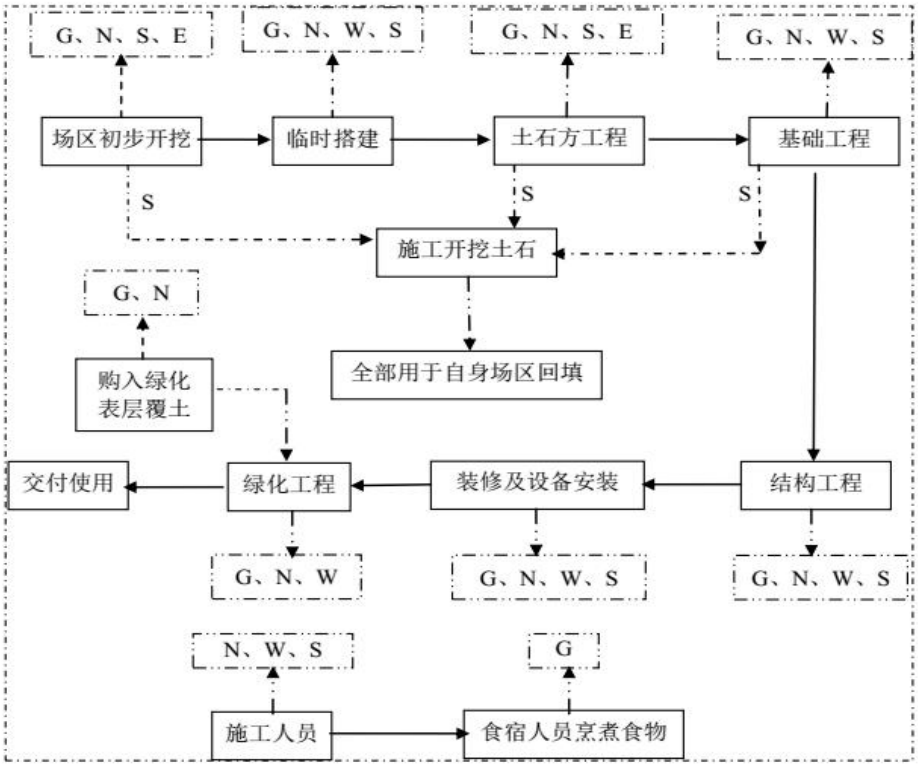

. 3.3-1 N© í O 8ª#q0; ú ×"‘ } 5ž v . Ä¦] ÖW ÃN ÃG ÃS ÃE 6 [>˜ /j Ï "d Ã š Ã Ï "D Ã * ƒ Ï 3(™Ã"d O#q a Å

3.3.2 í O"‘ 3P6 À ú$Àj h1Ç

i ž N© í O 8ª#q0; . È N© í O k ?±"‘ € 5 Ö Ï "DÄ í 2¹ H œH Ã í j à Ï "D Ã í Ø o Ï "D Ã í >õ Ï "D Å Ã í Ï "d Ä í ê ^ +G#k"‘ "d ú í W Ï "d Å Ã í š Ä í j à š Ã í E–E¶š ¼í Œ J š Å Ã í * ƒ Ï (™Ä í O.# é Ã * 1• ³ n ú í ê ^ +G#k ³ n Å ú+O 1 ¡ ý 1y Ä

3.3.2.1 í O Ï "D

N© í O ×+Q´ Ï "D 5 Öí 2¹ H œH Ã í j à n"D Ã>õ Ï "D ú Ø o Ï "D È¦] È í 2¹ H œH k ?± 5 ?(Mbj ` ú 6 n j œH Ä ×+O¾ O é F È Ã 6 n × * 1• € É .2 .# 1y>õ¨ 6 n × * 1• ³ n 6 n 1y Å ¼E–E¶F EÃœH Ä ×+O ¾O.# é Ã * 1• € É ú * 1• ³ n 1y,´ $5F Å È § ƒ 6 À ² ; Ä

Ä1 Å í 2¹ H œH

í E÷0;] È O é 0 F Ãj ` £ ¤ Ã € ÉF EÃ›õ¨ Ã µ G F*f*D 1• Ã"‘ "d f Lö1Ñ5• * Aî1y í #k ØG- J × +Oí œH È x 4ô4÷Â n ÄœH,´ × +OGÿ ã ¾ í j Ö ¼"DB‘ ‘ &1y 3PÈ 0 8\ õ å ; NþFOW¾2.5m/s & C × +OœH È ¡ ý j k ?±Lö] X í j ~ $ 300m 93 $ µ È ¡ ý 0; Ö ; NþA W¾: NþA Ä

7 MbY 6 j ¼?(Mbj ` ,´ NþË œH

N© * Aî í E÷0;] ,´ W'D"‘ k ?±• 8 ¾ í j ` ,´ œH Ä X ¤ Z í O È × +OœH,´ ŒJ 9 O ` £ ¤ Ã *f* ™Ã 0 F Ã › ÃF*f*D #w# Ã * € F EÃÃMb Y 6 n ÃF EÃÃ›õ¨ ¼$' O 5 ü 1yE÷0; Äí)à j F ` M',´ 2¹ HGÿ í j à Ã í é ? Ã1Ñ¶6 é ? ú Y"D Ã` >˜ OCX1y J /ý 3P¡ ý È i ž < 2« 0; 2«" Ct É È 0 8\ í)à j ,´ W'D)ß ³] TSP #*f* Ö Eî ` 1.5-5mg/m³ Ä i ž Á ‡ -1)ß ³ - #{ ] ó ) * 1• í )à j ,´ œH"‘ - #{ Ä = #B'd Å È XD í )à j Eé+| 50m 4 È TSP #*f* Ö 0 WEî ` 4.53mg/m³ È8# 150m 4 ý Eî ` 1.51mg/m³ È 9 X 300 4 } ~ ¾0.5mg/m³ Ä4ÿ : 6 À È í O 4ô4÷Â n ,´ œH"‘ ,´ 93 $ k ?±Lö] X 300m 93 $ µ Ä

8 E–E¶›|P¦,´ Ø ËC§H

ž 9 £ ·)^ Õ , ÈE–E¶›|P¦ × +O´ œH • k œH,´ 60% : ÈE–E¶›|P¦ × +O ,´ œH È X ¼˜ ¢ (õ å ; È 9 ; G4ÿP¼œe? AÑ1ÇÖ

$$Q = 0.123 \times V^{5} \times W^{6.8} \times P^{0.5}$$

?] ÖQ--"- E–›|P¦ &,´ œH È kg/km•E¶×

V--"- E–FOÖ È km/h ×

W--"- E–E-GýGÿÈt ×

P--F*f*D >˜M'2¹ HGÿÈ kg/m² Ä

>˜ 3.3-1] j 10t ‘ E–FJE÷0 !å K¯Ö j 1km ,´ D M' & È = < D M'$5#10; Ö È = <›|P¦ õ å ; ,´ œHGÿÄ

>˜ 3.3-1 X = < E–FO¼` M'$5#10; Ö,´ "- E–œH …} :kg/E¶•km

E–FO	0.1	0.2	0.3	0.4	0.5	1
5 Äkm/h Å	0.051	0.086	0.116	0.144	0.171	0.287
10 Äkm/h Å	0.102	0.171	0.232	0.289	0.341	0.574
15 Äkm/h Å	0.153	0.257	0.349	0.433	0.512	0.861

þ : >˜ -; * È X < g D M'$5#10; Ö ; ÈE–FOCº È œH × +OGÿCº W È X < g E–FOõ å ; È D M'$5#1 ÖCº È œH × +OGÿCº W Ä

N© í O w ¯+Xv ñ$' O È µ k ƒ 0; ¼@> È¦ ‰ 0; +XGÿE³ A È¦ ×+Q´ 2¹ H ÃœH k ?±j v ñ$' O XF EÃÃO.# é F EÃ ú í € É X>õ¨ 1y E÷0; È) ˜ $)ß ³ ×+O0 Ê,´ ¡ ý Ä

Ä2 Å j à'ó"é' "D

N© í j à F Œ& 'ó ' 'ó É"é ×+Q´ n"D È k ?±"' (™j NOx ÃCO ¼ THC 1y È N© k ?±í j à 9 F È j Ã Ø O j ÃE-GÿE–1y È v í O § ƒ,´ í j à E¶ Ã>|P¦D /ë 1y # ÊGÿÈ !" ÈLî ÊGÿAÑ1Çí OL$n"D Â n GÿÈ v 0 8\ õ å ; È N© F >| O.# é 0 F Ã ù F 1y Lf!å ¯+X´ í j à GÿE³ J È × +Q´ j à n"D Â n GÿE³ 0; ¦ ¿E³ W È j à n"D+aí j à ÃE–E¶n"D Â n 1ÑÂ n > È X W'D] 8 >| ™Â È * \ Ž ¾ 4ô4÷Â n Ä

Ä3 Å>õ € É U (™

N© M0F >|>õ ,´ * 1•(™k ?±_O@µ ï 8=¬ ÃÎ œj È XF >| µ F É>õ & È J × +O>õ € É 9 j U (™È k ?±@6 _"é%6ï "D Ä¦] ,´ 9 ã(™CXk ?±_9 Ã +b9 Ã¼+b9 1y Å¼+bGËÄN© Î œï 8=¬ µ É>õ ¯+X´ € É _ £7&%6Ä"d W #² É È _5/8¢#² É Å Ã ™GüM'.F ú Lb% ` .F 1y ×6<Î œï 8=¬ F ñ>õ ¯+X7« € 2¹ Ã)ß #² É ¼+'.F È k { È € É] 9 j $ær [GÿE³ ~ È ×+Q´ U (™Gÿ+J A Ä

Ä4 Å Ø o Ï "D

í O Ø o Ï "D _ X j j O ï ,´ í ê ^ ') 'ž O (™× +Q´ Ø o Ï "D È i ž * Aî é Ë,´ Ct É È í O X í j ` µ O ï ,´ ê E³ A È D') 'ž O (™& ¯+X$5 #17-$À#â F"D È I N© í O × +Q´ Ø o Ï "D GÿE³ A È k ?± "é' j k Ä

3.3.2.2 í O Ï "d

í O"d"' (™k ?±• 8 F EÃE–E¶ú í j à â#GÏ "d Ã* 1• í Ï "d ú í ê ^ +G#k × +Q´ +G#k"' "d 1y Ä

Ä1 Å * 1• í Ï "d

k ?±5 7 É Ï "d ú « Ô Ï "d 1y È N© j O@µ ï 8=¬ ÃM,C^0Æj .F$' 5 ´ È * #â 6/ë L$Ã 9 j 6Õ² Ã 7 ö F(‹ 8=1y w Ž ¾JÒæ5 ´ Ä5 8 N© Î Lu õ å È \ !QAô' .F$' 5 ´ * 1• í E÷0;] +X'd Gÿj 1.3m³/m² È¦ ‰JÒæ5 ´ * 1• í E÷ 0;] +X'd Gÿj 0.8m³/m² È 0; .F$' 5 ´ * 1•M'0 1088m² È¦ ‰JÒæ5 ´ * 1•M' 0 42026m² È I N© í +X'd Gÿj 35035.2m³ È63<•N© Î Lu È Ï "d ×+OGÿ9 +X

"dGÿ´ 5% h1ÇÈ I N© í E÷0;] ×+Q´ * 1• í Ï "dGÿj 1751.76m³ È4Ö 3.2m³/d Ä

* 1• í Ï "d [9,´ "‘ (™k?±_ SS ¼#"é2«È2«" -(£CtÉ È"‘ (™× +G#ƒ Ö4ÖÖSS 400mg/L Ã.#"é2« 30mg/L Ä í Ï "dG÷+X"¹ #ð"• f LöÃ%´$5 ÈN© - í & Aî5ž í Ï "d f Lö"• È6 E•"•],´ Ï "dF >|"¹ #ð4*6 È WWL} ~ Ï "d] SS,´ [GÿÈB 2«Ï "d4ÿ5 0 f Lö"¹ #ð{ > +X¾í Oj j µ#B'dL} H Ä

Ä2 Å 0;E–E¶â#GÏ "d

N© X í E÷0;] È?±) F EÃE–E¶ú í j àF >| â#GÈI J ×+OÏ "d È+a ¾â#G_ j ` µ â#GÈ+X'dGÿA È4Öj 5m³/d ÄN© í +O× Ï "d = [ 9" (™CXÈ k?±_# "É Ü#ž(™[ GÿE³ WÈi ž - µ F <2« 0; í Ï "d- #{CtÉ Ö$5#GÏ "d Ü#ž(™#ƒ Ö4Öj 1500mg/L-2000mg/L ÈFJE÷Aî5ž d &"¹ #ð"• È4*6 > +X¾í E÷0; ¼j ` ÃF j FƒD #B'd Á H Ä

Ä3 Å+G#k"‘ "d

\ N© í Q Oí ê4Ö40 ê È¦]4Ö9 5 ê+‰¸ ` Xj ` µO ï È ¦ ‰55 ê wj LtF •"A = Xj ` µO ï Ä+‰¸ ` ê+X'dGÿ9 80L/ê·d AÑÈ ¦ ‰ ê+G#k+X'dGÿ9 50L/ê·d AÑÈI í +G#k+X'dGÿj 3.25m³/d È×+Q´ "‘ "d Gÿ9 ¦+X'dGÿ´ 80%AÑÈI N© í ê^ ×+Q´ +G#k"‘ "dGÿj 2.6m³/d Ã1898m³ Ä 9 540 YAÑÅ È¦]2Úï "‘ "d Â• d &Lb$GF2Ú"• È Ê O 9 h"‘ E–$5F Ä

3.3.2.3 í Oš

í ON© #¹ ú,´ š k?±5 Öí j à š Ãí ÔFJš ¼í ŒJ š Ä

Ä1 Å í j à š

N© í j à š k?±•$À¾j ` £ ¤ ÃE«JÒ5 ´ ² o ú5,8 ¬ * - E÷0;] È í O¯+X´ í j à 9 F È j Ã>õE- j Ã_ " ˜ Ã7 ¢ j Ã0ª » j Ã+eJë Ã +eK_1y È i ž í ŒJ,´ M0r È : í j à ¯+XX = < í Lf!å È I í j à š > í j à,´ GÿÃ/ý2«1y-(£ È j à GÿÃ/ý2«,´ L¿j W,8$¶ š ×+O ,´ L¿j W¼ ?ô» WÈ j L$!w WÂ n ÄFJE÷2«" ÈN© í j à š $Àj § ƒ?ñ >˜ 3.3-2 Ä

>˜ 3.3-2 k?±í j à ú š j Ö>˜

¿ '	š $À=0	š j Ö[dB ÄA Å] ÄD $À1m 4 š 4×Å
1	F È j	80
2	>õE- j	82
4	_ “ ˜	88
5	7 ¢ j	86
6	0ª » j	95
7	+eJë	90
8	+eK_	85

Ä2 Å í ÔFJš

í ÔFJš 7 í O * 1• € ÉF EÃE–E¶F * j j ×+Q´ š È i ž 2«" È í ÔFJš 4×0 8\ X 70 90dB ÄA Å { L$Ä

Ä3 Å í ŒJ š

í ŒJ š k?± 7 0 ËM&O,´ ¢ ƒ Ã>õ¨ E–E¶,´ Î + Ãö >õQ¯,´ Î + 1y È J j -ÜL$š È š 4×0 8\ X 50 70dB ÄA Å { L$Ä

Ä4 Å í ×+Q´ _ Ø

N© X í MO ÈG÷Xj àF >| O é 0 F Ã£ ¤ È í j à XF ŒE÷0;] J 9 0 Ê _ Ø ×+OÈ ú$' O#w&| E ,´ ~NÁ_ Ø È–a¾$' O#w&| ŒJ &L$. È !” _ Ø ¡ ý = > n Ä

3.3.2.4 í O* ƒ Ï 3(™

í O,´ * ƒ Ï (™5 * .pLf!å 0 F,´ O.# é Ã* 1• í ×+Q´ * 1• * ƒ Ï (™Ã í ê ˆ +G#k ³ n Ä

Ä1 Å O.# é

N© X í E÷0;] J ×+O0 ÊGÿ´ O.# é È k ?±• 8 ¾j ` £ ¤ Ã` >˜$5*6 ×+Q´ O é Ä \ N© j ` E³ j £ ¤ È O.# é 0 FGÿ4Ö2.15 7 m^3 È > O › ¾N© - j È = ×+OÏ 3 O.# é Ä

Ä2 Å * 1• ³ n

N© j o { L”G}+eÔ Ã#‰o Ãï 8=¬ j .F$' 5 ´ F È¦ ‰7 ö F(‹ 8=Ã T ¦ µ Ã * #â 6/ë L$1y w Ž ¾JÒæ5 ´ È k * 1•M’0 j 43114m^2 È \ N© * 1• J j JÒ æ5 ´ È ž 2«" B3 È 0 8\ JÒ5 ´ * 1• ³ n ×+OGÿ4Öj 5kg/m^2 È I N© X í O 6 ×+O215.57t * 1• ³ n ÄN© í ×+Q´ * 1• ³ nG÷X6 2«$5*6 Ãú & 4 5ž È

² JÒ€ ¼• É1y È f Y+XG 6 f Y+X×) Ï .F Ã!» ‰$' O È = f ,´ * 1• ³ nLö] f Lö> 9'—ƒ ` 1Ñ6G L ?±"r F 8#7 Ê ` &é45ž È = ÇL¿? 6 ^ Ä Ä3 Å+G#k³ n

N© N´ Ê ê 40 ê È¦] +‰ ` j 5 ê È¦ ‰ ê wj LtF •"A = XN© - j µ u • È í ê ^ +G#k³ n ×+GGÿ9 0.5kg/d· ê AÑÈ ¤ ZN© í Oj 18 Z 8 È£ 540 Y È I N© í O×+Q´ +G#k³ nGÿj 20kg/d Ã10.8t ÄB G 6+G#k ³ n5 0 f Lö È > «!Æ* ` +G#k³ n 0C§FF Ä

3.3.3 8ª#q0; ú ×"‘)ß8²

3.3.3.1 ñ/ý F9

\ N© ¦(‹ ñ/ý F9 9§ß – ¦(‹ È ñ/ý W7- H8ŸÈŽ W» £(‹ ñ/ý È ƒ l Q WÈ5 ´ 0 0 È ƒ Dßx „ ’ È,Þ;´ PØ4ö È£ o Eî È" 8¢j U ,- 8á È _ F+| : "ü £ W7- 0 - ,´ ñ/ý ÄN© h ó5Ô8Ÿý ¦(‹ × ¦ GÿEî 6000kg : È£ 72)· 3.2% Ã £<û,- 3.3% : Ä ¦(‹ F2Ä W7-8Ÿ- ÈF‡P0c Ê È Ç+õ Ë j ÈO¢É ÕGœ È 2 j 1 ¹ Ë j È ñCXH ï > n Ä

3.3.3.2 ° _ 7 7

N© Î í >Eî ` ,´ k?±+O× ° _ 7 7?ñ>˜ 3.3-3 Ä

>˜ 3.3-3 N© Î í > k?±+O× ° _ 7 7 0?ø>˜

¿ '	k?±+O× ° _ 7 7	7 7	7#
1	W@ï 8U´	12 8	/
2	× ¦ Gÿ	≥8.0t/a· d	/
3	!ÿ 6þ ×	1	/
4	4q!Æ)·	89%	/
5	×(º @#k)·	95%	/
6	(º (‹ @#k)·	92%	/
7	k 6þ)·	0.90	/
8	$ à)·	15%	× ¦(‹ !ÿ ¤ 9 15%,´ $ ")· $ à È £!ÿ ¤ A 2 j * ^$ " ¦(‹ 270 d

3.3.3.3 O¢« 8ª ° _ é x

Ä1 ÅO¢É Ð ú ² « ° _

O¢É Ð 8ª Öi ž ¦(‹ pM0D¢ÉG}é,´ = < È6 4/ý O¢É1y 9 = <" » Ð

• TMR O¢² j $' 8 Ä

O¢É ² « ° _ ÖG÷XTMR Ð É# ² « È pBCTMR ˜ 0 “ ˜ $' 8 2Þ” È £ i ž ¦ (‹ ,´ :U « G}é È6 ¦ (‹ pM04/ý O¢É ú ¦ (‹ pM05$+C3P1y XO¢É ² « E–µ u 6$' 86<Ç ` ,´ 0/ý :U « £ >‘ 2ÞÄ

G÷XTMR ° _ È ˜ Y I O¢² È Î)à j à ² É È(‹ 5Ô8 +aG÷Ð ˜ $' 8 2ÞÈ 8 +a—? A Ÿ Ä*6Aê: !ÿ Y 1-3 !Q : É È þ j %ð¦ (‹ G÷Ð ¼ Añ¦ (‹ F O Gÿ ,´ @ Ö63<• È!ÿ Y 3 !Q : ÉE³ - È _O¢² @\ J +• 9 Î Ð × TMR G}f] ó,´ H ï _Lö] O¢9y ÉC^ˆ Aî í È0+Ø Â ÉE–O¢² Ä!ÿ O¢² 3 !Q È Î Ð ¤ - !Q Ä !ÿ Y8# AF >| 6 !Q ¤ - È1 !Q$5 - Ä

Ä2 ÅOž'd é ?

G÷X÷eÐ' Ož'd - 8 +aOž'd Ä

Ä3 Å T ¦ é ?

@£(‹ +O× j G}5ž 80 } Eœ T ¦ j 4ô 1 ‡ È* !Q T ¦ &L$<6 ? & È 5 [Aî 7$5*6 ½5$ Ô &L$ È ˜ Y = CµE÷21 ? & È 4 ¾Aî 7 ¹ ˜ ¯+X93$ µ Ä"ü £(‹ FJ E÷T ¦ FJFƒ ° F T ¦ µ Ä 9 1 d @£(‹ £ w ¤ × ¦ Gÿ9t AÑ1ÇÈ I 1000 d @£(‹ !ÿ Y £ w × ¦ Gÿ4Öj 90t ÈG}5ž 1 Z 30t é Gÿ´ C^¦ ç 5€Ä

C^¦ é ? Ö‹ ¦ þ(‹ £ o h • T ¦ ˜ 4ÿ 1 L ,´ T ¦ 1ÑFƒ È-$ ÕF • (‹ ¦ f ç 5€] C^ˆ È ¯RÌ¦ 1 X 4 93$ µ Ä

Ä4 ÅG}ý é ?

G÷Xç ë 2î#â ê ¸ 2îG}ý é ? Ä Q 6þ)· È5Y. ¦ (‹ ,´ ×(º L$LÄÄ

Ä5 Å2Ú“ 4*6 8ª

\ N© G÷X¢# $52Ú 8ª È(‹ 8=µG 2ÚoG÷X^ ¯$52Úé ? È6 2Úo$58#2Ú "Ï µ È+a'd ËF18#* #â6/ë L$Ä

3.3.3.4 N© ¦ (‹ «!Æ 8ª#q0; ú ×"‘)ß8²

\ N© O¢« ¦ (‹ j HCX9§ß – ¦ (‹ È¦ (‹ EF > ÈG÷X0 – O¢« 8ª Ä” F È XO¢« j L Aî 9#¸" Aî í ÈF j ê ˆ x F • #¸" L$µ#¸" ½F • O¢« j ÈO¢« j 9 $ É ÈLÄ5 > F+| ° • ÈÉ FAîLÄë j ÈµAîO¢ÉF EÃ¼ê ˆ #qØ C+XFJFƒ Ä L”!” { F È ² j µF Aî5ž - k 1 È6ˆ+XC6| - k CŒCS1b+ÛÃ"ë+ÇÃ ð+Û1y ŒÄ

¦ (‹ «!Æ 8ª#q0; ú ×"‘)ß8²?ñ. 3.3-1 Ä

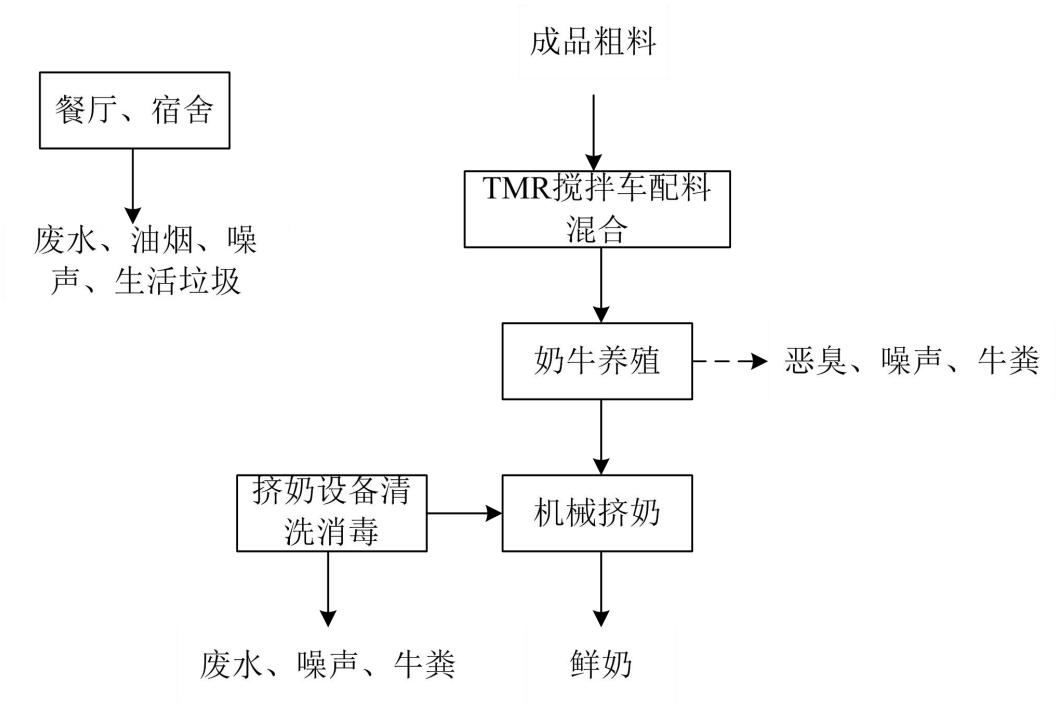

. 3.3-1 ¦ (‹ «!Æ 8ª#q0; ú ×"')ß8²/j ? .

3.3.3.5 (‹ 2Ú" 8ª#q0; ú ×"')ß8²

¦ (‹ j @ý (‹ $52ÚG÷Xj à ^ 2Ú¯ é ?$52ÚÈ & k Añ(‹ 8=,´ $5#1È) Q ¦ (‹ ,´ 8BF2Ö Ã ÿ E«(‹ Dt+î+õ¼Î Ð × ¦ GÿG-9 ã Ê W¡ ý Ä ^ 2Ú¯!ÿ Y 24 ? & 6 (‹ 2Ú^ 8#(‹ 8=] L$,´ 2Ú"Ï ÈFJE÷6/ë { >,´ #â ƒ G 6 â 6 ^ 8#2Ú"Ï ,´ 2Ú o"wLö8#2Ú6Õ4*6 j F >| 4*6 ÄT ¦ µFJE÷"D »"d#%º "' 2Úâ • 2Ú"Ï ÈFJE÷2Ú"Ï -$ Õ Â8#* #â6/ëE–L$,´ Lö2Ú"• È2Ú"Ï G}7 â3+5 È+X â#%6 6/ë,´ #â ƒ Ë 8#2Ú"Ï û!å È) 2Ú"Ï F >| ¼Q â È.ž 2Ú"Ï FJ+uÈÏ "d X * #â6/ëE–L$¢$¯6 /ë È#â ƒ Â8#'WF ^ G¥×(‹ 2ÚF • G¥Ł$ G¥Ä

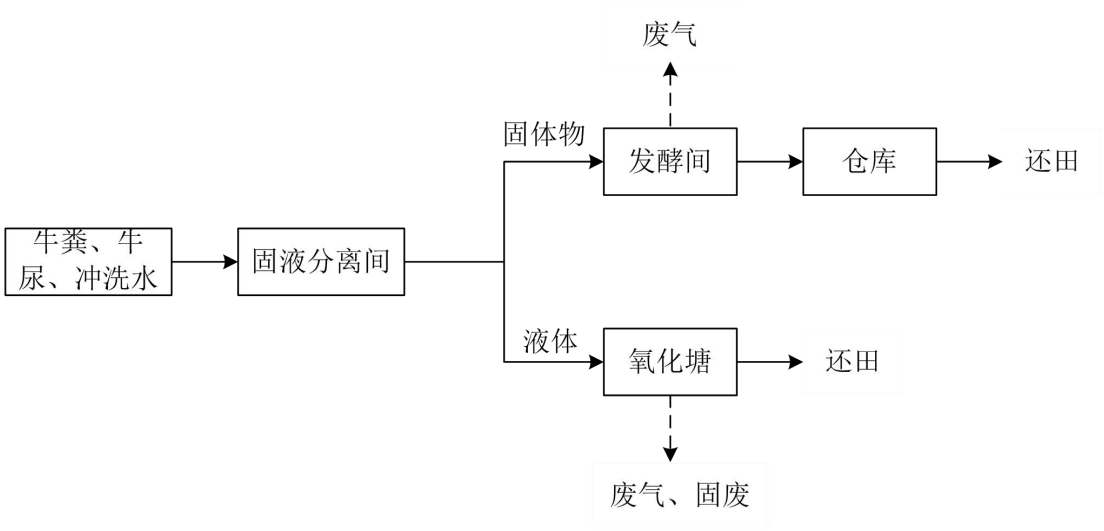

. 3.3-3　　2Ú‘ 4*6 8ª#q0; ú ×"‘)ß8²/j ? .

2Úï 45žÖ\ N© 6(‹ 2ÚÃ(‹ o Ã$5#G'd$' 8#âF >| ¢$¯6/ë È7a"d2Úï FJ E÷2Úï C+XE–F1` G¥L$È X$' ÉE–L$2Úï 4ÿ=êû5 É˜ >EµÉ Ã9ür 9 0 Ê" »AÑGÿEÃF1F ×N´$' 5 ü j $' 8 È4ÿ$' 8 >,´ 2Úï § 7 ¶ - "W+Q(™ G¥´ (™*6 (© WÄ+aEÃF1j ¼>õ5žF 8# G¥…s 3 É È X ª 7- × f (æ1 ; G¥…s j f FJNþ ¯(™É u 6 - "W G¥È< &FJE÷ª 7- j ˜ êF >|6+Ë Ã5 ü ¯ ¦ w 0 G¥¦ DØ Ø(™É A } F Ø×4ÿ14 Y #,´ &L$ G¥>(™É,´ ["d)· " L}8#35% ; È ¢ (>,´ (™É4ÿ1‹ 6F • 9 j 6Õ Ã È ðP½8 l > Œj 9 j 6ŒÃ* Ä

#âƒ 45žÖG÷+X'WF ^ - "W+Q(™4*6# ÈÍ ž Þ+Q(™L$,´ Ý/ý > ý8 £ •;m 1yÏ *6 ÈF9 J/ý Þ+Q(™4ô@0 Z+Q(™3+5 ÈAÙ¦] 49ü/ý(‹ o FQ4q¦ÆÈ U 0 £+Q6Ï 7- È¦ Y+X¦ • < Œ+X• Q xL}@(‹ o],´ 9 j "‘ (™È§ 9 > nL" 8 Ï x È þ6<Eî ` F +` ¯+X,´ MQr Ä

i ž"WF ^ ƒ ÅG õ å ÈAî5ž J Âƒ „ 1ÑFƒÈ1ÑFƒ: !ÿ LÄ1 2£ # } 5žF >| ƒ „ È£>|1ÑFƒ{ L$,´ L$D j 1 2£ # Èi ž "DÏ)· õ åAîAÑ0 F J "D j Ä G¥•>˜M'n5ž&Ež? Î "W#%) G¥•>˜M'Î "WÈ< &Eî ` ) "• ƒ2Ú‘ 5 ü #qFJ,´ x Ì Ä "D>õ5ž¹ >õ` } > ç#B9ür ÈF >| "D G¥Äi ž!ÿ Y 4*6)à j ,´ 8 £ õ å È15 "D` 8 £ * \ #¸ a > È½ "D T Y Ä

G¥5 • > 6 G¥#âF 8#+` ` ¯+XÄ

F /ý G¥¼@´ #â1 9 j 6Õ1V8 NYT2596-2014 "ì 6Õ7 ö ÈD+a¾ G¥&L$. È« - • a A È Ð: ¦] [9 WGÿ´ ,ú+OÞ+Q(™È í 6Õx Ì $ - Ä• =MQ?±õ óMŽ¼"W G¥2Ú"d],´ ô+Q‹›1yL NÈÈ j Þ+Q(™ FO G¥] WG 62Ú$SÃ‹› ¥

>Û6 @ È Þ+Œ™þ ¼"WÃ ¬"WÃ - "W4ô 8 G¥È ¦ Î G¥E÷0;] 2Ú"d] _ 4 ¾Fë F ¼"W(æ1 DEî ` 7 Y : È D 6 ô +Œ‹› p MŒ´ :U « • ~#¸4ãÈ !" WG 6 ô +Œ‹› ^ #k,´ )· ¸ ~ Ä -$ Õ í #w&| ` Ì ;\ Ã Ç X Ã(—9y] È ƒ 'f ² Ì M'0 W= O+XÈ F2 ƒ 00GúÄ

3.3.4 F :U O"‘ 3P6 À ú$Àj h1Ç

i ž N© F :U 8ª#œ0; . ÈN© F :U O k ?±"‘ € 5 Œ‹ 8=×+Œ´ ¦ 8 Ã š ú2Ú"‘ × * #â 6 /ë Ã"WF ^ ×+Œ´ ¦ 8 Ã š × ê ^ #k Ø ×+Œ´ Ï "d ú +Œ#k ³ n × T ¦ µ â#GÏ "d Ã2Ú"‘ ×+õ«(‹ 1y Ä

3.3.4.1 F :U O W'D"‘ $À6 À

N© F :U OL$×+OÏ "D k ?±j (‹ 8=Ã2Ú"‘ 4*6 j Ä2Ú"‘ "• Ã * #â 6 /ë L$ Ã"W F ^ Å Ã 9 j 6Õ Ã1y 4 ×+Œ´ ¦ 8 ÈO¢É 5 ü E÷0; ×+Œ´ 2¹ H È Y'f "DK5&¹ × +Œ´ ' "D ú O 2"é' Ä

Ä1 Å ¦ 8

7(‹ 8=

«!Æj ¦ 8 ,´ k ?±• $À_(¢+Œ2Úï Â * ƒ F { >,´ 7€CU6 @ Èk ?±Lö] X 6 2Ú ÃLö2Ú"• ú(‹ 8=µ È Ž ¾ 4ô4÷Â n Ä

«!Æj ¦ 8 ,´ @6 q 6 = r È(¢+Œ5ý 2«= < Ã$52ÚÃ o,´ é ? Ã 2Þ4ô @Ã 2Úï 1y,´ = < È ¦ 8 ,´ ´ @¼j Ö • J 9 2 ÈF 2«¦ 8 "D ƒ k ?± @6 j H_2S Ã NH_3 1y Ä \ !QAô' G÷XCt ÉB3 # ò63-(£ ·)^ ÕFƒ.ž Ê ¦ 8 "‘ (™$Àj Ä

9'—k ^ ? ¦ (‹ Gÿh1Ç2Ú"‘] U *,´ ¦ 8 (™CXGÿÈ \ N© (‹ 8=ÃLö2Ú"• > 6 6Õ 3W¶ëX 0C§È !" 6 ¤ Z(‹ j Œj 0 ZM'$À6 ÀN´#{N© ¦ 8 "‘ (™;´)ß ³ ¡ ý õ å È k ^ ? ¦ (‹ Gÿ×+Œ´ 2Ú"‘ ¼6 6Õ 2Ú"‘ p U ,´ ¦ 8 (™CXk GÿŒ j ¦ 8 (™CXÂ n $Àj Ä

ò63 É8=O¢“ «8 'f FJNþ¦ (‹ 8=,´ 0ª"D)ß ³ 6 À Ê Ä Ì J 0; – Õ È2004 ¤ 9 8 Å Ã É 2Þ= </ý 2«,´ O¢9y É) 9§ß –M,¤!ý (‹ 2Úo] k"^ Ã"X 1"^ ½2Ú] NH_3 ÃH_2S “ Gÿ´ ¡ ý Ê Ä É] - +Œ—r CXÊ È2010 Ä46 Å20 Å Ã É z 0 n » Æ (‹ 8=Ü U “ 8²)ß ³ - #{Aô' Ê Ä] - (—J FJAß2008.8 Å Ã É] -)Z ¼¦ (‹ 2Úo"^ ÄNH_3 Å U ,´ Aô' .D0¦ Ê Ä"ã G Ì J W– 2007 Å Ã É+Œ« «!Æ“ Lb "ë ° _ > o1† Ê Ä)» Ë k5F È F – J * (x/n Å Ã É] -)Z2Úo NH_3 Â n

€ ,´ ` 1ÇÊÄ H L 1y Å1y ·)^ È ž Ê ¦ (‹ 2Ú"] NH_3 ÃH_2S Â n 3+ 6 [j Ö3.6kg/ d · ¤ ¼0.2kg/ d · ¤ Ä

I \ N© NH_3 ÃH_2S 0 W × + Œ Gÿ 6 [j 21.7kg/dÄ7.92t/a ÅÃ1.21kg/dÄ0.44t/a ÅÄ \ N© (‹ 8=5 ´ j M'FJNþ? (‹ 8= È (‹ 8=24h ' "D È !" NH_3 ÃH_2S ,´ × + Œ FO)· 6 [j 0.9kg/h È0.05kg/h Ä

j ÿ A « !Æj (‹ 8=ú 6 6Õ ¦ 8) F)ß ³ × + Œ´ ¡ ý \ N© FJE÷ ; é ? × f ¦ 8 "D ƒ × + Œ Ö

7 $ À d × f

£ 8 *6 N© £ M' 3 p È « !Æj Aî5ž5/ F LÄ ë VLÄ ë È ¦ G÷ TMR ˜ $' 8 2Þ² O ¦ (‹ È A O¢É] $+ Ð"É,² 3P1yL"8 È FJE÷ X ¦ (‹ 2Þ] $+ Ð"É,² 3P1yL"8 r È < &0 – 8 *6 B3 × 2Þ È ÿ A ¦ (‹ 2Ç‹û,- t • ÄEî ` ÿ A ¦ (‹ 2Ú"] NH_3 Ã H_2S × + Œ´ - ,´ Ä

ò 63É 2Þ= </ý 2«,´ O Œ y É) 9§ ß – M, ¤ !ý (‹ 2Úo] k "^ Ã"X 1 "^ ¼2Ú] NH3 ÃH2S " Gÿ´ ¡ ý Ê Ä É] - + Œ — r CXÊ È2010 Ä46 Å20 Å 0 · È XG÷ TMR ˜ $' 8 2Þ² O ¦ (‹ Ã$+ Ð"É,² 3P1yL"8 r > È ¦ 2Ú"] NH_3 ÃH_2S ÿ A 55% # Ä

8 E÷0; 1Ñ‡6

FJE÷Ð j « !Æj)ß ³ 5, 8 1Ñ‡6 È (‹ 8=Ê O$5*6 (‹ 2Ú" È G÷ ¢ $52Ú 8ª È j F j 5/ F È (‹ 8=Ð j FJNþ1y1Ñ‡6 Ú í È ÿ A ¦ 8 "' (™0 :ô × X 6 6Õ ~ * Aî QM ÉFž Q ¯ ¦ -( ) 1 L È X QM ÉF2 ƒ } 5ž Ð>õ ' "D w È Ð j FJNþÿ A ¦ 8 "' (™0 :ô Ä ò 63É ‡ é Ü " ¦ (‹ j (‹ 8=µ)ß ³ ð #{ > Aô' Ê ÄH L¥0 ° – L' Ø (™0 – > ° _ – L' È= Ç$51y Å0 · È X (‹ 8=FJNþ' &8Ÿ- ,´ õ å ; (‹ 8=µ NH_3 Ã H_2S E³ (‹ 8=FJNþ' & 0 8\ õ å ÿ A 35% # Ä

9 Lb"ë Ú í

Ê O (‹ 8=Ã 6 6Õ ÃLö2Ú" • Ê O ç #B L" + Œ (™ L"8 r ë L" ¦ 8 È ò 63É J /ý L" 8 r) "X ¼› F"R ë L" x Ì ,´ B P½D0¦ Ê Ä 1 $^ :ù È Ä G Ü 2 #§#ð j)ß ³ › + Œ 0 – .D0¦ p Å 0 · È G÷ + X L"8 r ë L" NH_3 ÃH_2S ,´ È NH_3 ÃH_2S ÿ A 80% # Ä

4ÿ E÷: F 5, 8 Ú í 4 *6 > È ¦ 8 "' ë L" x) · j Ö

{1- Ä1× Ä1-55% Å× Ä1-35% Å× Ä1-85% Å Å}×100%=95.7% Ä

\ !QAô' ¦ 8 "‘ ë L” x)· 9 95%AÑÈÇ * \ N© (‹ 8=ú 6 6ÕŒ–L$¦ 8 "‘ (™× +Ok $Àj 6 [j NH3 Ö0.045kg/h Ä0.40t/a Å ÈH2S Ö0.0025kg/h Ä0.022t/a Å È Â n é ? j 4ô4÷M’$ÀÂ n Ä

Ä2 Å * #â 6 /ë E–L$ × +Q´ ¦ 8

2Ú" "• "wLö ¶ T ¦ µ F µ T ¦ (‹ Â n ,´ 2Ú" ¼« !ÆÏ "d È2Ú" X2Ú" "• "w LöÈ X * #â 6 /ë L$ 4 *6 È 0 4ø 6 /ë ,´ * ƒ G 6 4ÿ j à G¥> Œj 9 j 6ÕÈ#â ƒ G 6 Â8#"WF ^ F >| ã F 4 *6 Ä * #â 6 /ë E–L$ µ = ÝGý=2Ú" Ä ["‘ "d Å,´ 1‹ 6 E÷0; È D XB j µ 2Ú" ,´ ["dGÿQ È 7- Î Ð"X ¼› F "R,´ Â n GÿÈ !" B j _ ¦ 8 "‘ (™,´ Gý&éÂ n G } { 0 Ä \ N© * #â 6 /ë n5ž X z 1 L ,´ ² o µ È * #â 6 /ë E–L$ µ k ?±Aî í j Lö" "• Ã * #â 6 /ë Aî í Ã"d@G¨ F "• È i ž 5¾ EPA ,´ .D0¦ È"‘ "d 4 *6 3+5 !ÿ 4 *6 1gBOD$_5$ È × +O0.0031g ,´ "X"D ¼0.00012g .› F "R Ä

ò 63É · ¡ 2 4Ò+h¦ (‹ * ` * AîN©)ß ³ ¡ ý Aô' Õ z – Ê È¦ (‹ j â#GÏ "d] BOD$_5$ #ƒ Ö4Öj 1582mg/L È4ÿN´ 4 *6 > ÈBOD$_5$ #ƒ Ö ; L} 18% È \ N© Aî AÑ 4 *6 "‘ "d 50m^3/d È £ ë L” BOD$_5$ 29.6kg/d È I * #â 6 /ë E–L$ NH$_3$ × +OGÿj 0.043kg/d Ä0.016t/a Å È H$_2$S × +OGÿj 0.0015kg/d Ä0.0006t/a Å Ä

!" G 6 FJE÷* #â 6 /ë E–L$ ~ Â8# Ô F È !" * #â 6 /ë E–L$ NH$_3$ ÃH$_2$S ,´ × +OFQ· 6 [j 0.0018kg/h È0.00006kg/h È Â n é ? j 4ô4÷Â n Ä

Ä3 Å 9 j 6Õ6 n Ã

\ N© L ‡ × à * Ã È¦ • ` M’0 5000m$^2$ Ä \ N© G÷Xj à ^ ¯$52ÚÈ 2Ú" 4ÿ * #â 6 /ë > X G¥Ł$ µ Q $Y- "W6 6Õ ã F 4 *6 ÄF • 6 n j `,´ 9 j 6ÕÈ XFJNþ¼ Ê O B Ë,´ - "W‘ & ; È 0 8\"Ñ 9 ¦ 8 (™CX× +O¼“ Ä 6 6ÕE÷0;] È ^ X pG "d 6 [GÿE÷Q ÃFJ'D = 8Ÿ,´ ¼"WÞß ³ È ’ @¼"WÉ È É >˜M’ J × +OAGÿ¦ 8 (™CXÈF Ë ¦ 8 (™CXJ >Û˜ $ - "W‘ & ; (™É hLt 6 @ È 0 8\ = J A FG “ È v X B ËE÷0;] ¼"WÉ .d >òÈ ý J * 8 £ Ä4ÿ W4ÖM04 ˜ &L$,´ j f - "W‘ & ;] $Y¼Q $Y G¥E÷0; È(‹ 2Úx ?@¢ FU 8¢ È 2 £ * È½4ÿ 2~4 ˜ &L$ X8 'f FJNþ‘ & ; h Y! Ö7€Ï È £ ¼@¤ Z G¥E÷0; È7€Ï ¼@> ,´ (™É 0 8\ x 9f ?@¢ È 9 # O"D £ Ä

Ä4 ÅO¢É 5 ü 2¹ H

¦ (‹ O¢« pM2îO¢É j FC]˜ ' É È j j µ =F >|2îO¢É,´ Ð Ä¦ (‹ ² « G÷+XTMR Ð É# ² « È 6 ¢9y Ä 9 ;/ j k Å Ã2î É ¼M,C^É X TMR O¢É ² «E–µ u 6$' 8 Ç ` “˜ ' 2Þ’ ÈF ` (‹ 8=6 Ä X TMR O¢É f Aî 7$' É1á µ ÈFJE÷5 UÉ¼0(w,´ Œ+X) O¢É 7.¾Ã ù C ÃEŸF ú C4ö È Î)àO¢É,´ 5 ü > $' 8 È!” E÷0;] J ×+OAGÿ2¹ H Ä¦ (‹ 2Þ,´ ["dGÿ?±"r X 60% # È !” X TMR O¢É 5 üO¢² E–Ð & È Ð • M,C^É Ä$¯É Å @ã 2Þ] "d 6 =Cã´ L NÈÈ) Á f 2¹ H 98Ÿ- Œ+XÈTMR $' É1áj z 1L ? È X ¢9y,´ 7 Ý ¼O¢É$' 8,´ E÷0;] 2¹ HFh* Gÿ¸ ? Ä!” F È«!Æj j j M’0 ¸ WÈ Dj j µ ú ˜ G÷F >| ¶ WGÿ,´ 5/ F È 2¹ H Â n 7- O% CãÉ W"D“‘ (™5, 8 Â n 7 ö Ê ÄGB16297-1996 Å] >˜ 2 ,´ 4ô4÷Â nL€l ?±"r Ä Â n#ƒ Ö 1.0mg/m³ Å Ä

Ä5 ÅO 2 Ï "D ú"é'

N© à * O 2 È!ÿ Y Ë Ä 3 O@È+XO@é j 100 ê Äi ž2«" B3 È ê wO +X'é+XGÿ4Ö30g/ ê•d È 0 8\"é' U Gÿ• k 6G'éGÿ´ 2-4% ÈO 2&ÂÃ&èÃ'~ 1y ') B3 ¿E³ J È"é' U)· 3% ÄN© O 2G}‡"é' ð F>õ5ž 4*6"é' È"é' j ÂNþGÿw j 2000m³/h È!ÿ Y Œ6h È 4*6 x)· Eî 80% : È 4*6 >,´ "é' 5 0F • C+XÂ' 1ÑE8#{ N¦ Â n Ä I O 2O+X'é#¸6Gj 3kg/d Ã1095kg/a È"é' Ï "D×+ŒGÿj 0.09kg/d Ã32.85kg/a È×+Œé' Ï "D4ÿ"é' ð F ˜ ð F > È"é' Â nGÿj 0.018kg/d Ã6.57kg/a È Â n#ƒ Ö j 1.5mg/m³ ÈEî ` ÉOžO J"é' Â n 7 ö ÄB >| Å Ê ÄGB18483-2001 Å Ä 0Q qAèÂ n#ƒ Ö j 2.0mg/m³ Å > Â n Ä

Ä6 Å'ó "DK5&¹

Ü “ T¦ µ ÃÎ œ+G#k j Ë Æ +a0 Y'f "DK5&¹ Ë Ä È µ Aî 1 ,´ h »' "dK5&¹+X¾(º (‹ 8=Ã T¦ µ Ü “ Ë ÆÈ Ë ÆY j 90d × T¦ µ Aî 9 1 0.5 X ,´ h »' "d&¹ È!ÿ Y' ' "d$5#GT¦ Aî 7 È Ë' "d Y j 365d Ä

N© k Ë ÆM’0 j 8400m² È6G'DGÿj 200000m³/a È i ž É1\ 0!Q˜ - "“‘ $Àž þKw+G#k$À× Â"“‘ 3+ { ¼Ê È ó "DK5&¹ ×"“‘ 3+ \ N© Ï "D Â nGÿ?ñ>˜ 3.3-4 Ä

>˜ 3.3-4 1\ 0!Q˜ - ‴ $Àž þKw+G#k$À× Â‴ 3+ { ¼

‴ (™	'ó "DGÿ$10^4 m^3/a$	' "DGÿ$10^4 m^3/a$	SO_2 Äkg/a Å	NO_X Äkg/a Å
×‴ 3+	ü	$136259.17 m^3/10^4 m^3$	$0.02 Skg/10^4 m^3$	$18.71 kg/10^4 m^3$
K5&¹	20	272.52	80	37.42
Â n#ƒ Ö mg/m^3	/	/	29.35	13.73
K5&¹ W'D‴ (™ Â n 7 öL€l mg/m^3	/	/	50	200

Ö× Â¿3+ >˜] ¼"WF.› ,´ × Â¿3+ _ [.› GÿÄS),´ ' ?>˜/j ,´ È¦] [.› GÿÄS) _ 7'ó "Df ` * .› 6 [GÿÈ …} j " { /0ûé2£Ä » ² 'ó É] [.› GüS j 200 " { /0ûé2£È l S=200 Ä

3.3.4.2 F :U O"d‴ $À6 À

\ N© Ï "d k?±_(‹ o#âÃ+G#k‴ "d ú â#GÏ "d Ä

Ä1 Å +G#k‴ "d

+G#k‴ "d k?±•6| h+G#kÏ "d È¼O 0; à Î 64 ê È+G#kÏ "d ×+GGÿ j 4.1m^3/d È1496.5m^3/a ÄB G 6 Ï "d+aF2Ú"• 4*6 > È Ê O$5F 8#1\ ¼‴ "d 4*6 ² Ä

Ä2 Å â#GÏ "d

N© G÷X¢$52Ú 8ª È(‹ 8=â#GÂ"dGÿj WGÄ m^3/a Å Ä

T¦ µAî 7 £ w!ÿ Y ¯+X3 !Q È!ÿ !Q ¯+X} F >| â#GÈâ#G+X'dGÿ9!ÿ d!ÿ !Q 10L AÑ1ÇÈ \ N© G}‡ 80 dEœ T¦ j 0 ‡ È l T¦ µAî 7 â#GÏ "dGÿj 18m^3/d Ä

â#GÏ "d] +a¾$' r ¶ T¦ µ!»+%‹ ¦ ú(‹ 2Úï , 8$["^/' GÿWÃ Ü#ž(™ J Ã8 £ WÈ‴ CG9§Q È k?±‴ (™9 BOD5 ÃCOD Ã"X"^ Ã2ÚW6Ð9ü5Ô1y È Ž ¾Q#ƒ Ö 9 j Ï "d È 08\ = [GÿH Ž ú¦ 9" (™CXÄ

Ä3 Å * #â6/ëL$Ï "d

* #â6/ëL$6/ë * ,´ #âƒ 4Ö9 P DÄ

i ž É+Gfi «!ÆJ‴ Lb"ë ° _?ô93Ê ÄHJ/T81-2001 Å?±"r È+Gfi «!ÆE÷ 0; ×+Q´ Ï "d Ä Š 1 Ì (—ý «5 8,´ Ï l È4ÿ ã F 4*6 > mGÿu 6F +` È Î)à Ï "dCt$À5, 8 Y+XÄ

\ N© «!ÆÏ "d4ÿ * #â6/ë >F •"WF ^ G¥4*6 È ' @#âƒ 6Õ+X¾í 6ÕÄ í 6Õ´ #âƒ 6ÕÄ%CãÉ+Gfi 2Úï F +` ° _?ô93Ê ÄGB/T25246-2012 Å1y-(£?±

"r Ä

- } * Aî …} 8 9 Ì +` 50000 Ù ÈD /ë «!Æ* ` 3.6km È FJE÷öL 5€E–EÃ F1Ä

3.3.4.3 F :U O "‘ $À6 À

N© F :U O×+Q´ š k?±5 Aî 7 š ÃÔFJ š Ã(‹ 5Ô ú ê ˆ #k Ø š Ä\ N© G÷ ,´ ÿ š Ú í 9 Ö7F9+X~ š Aî 7 × 8 Ð>õÿ M7˜ × 9 Ð ‘ 7&ÿ M7Û × : G÷+XöL ? FF9+XÆ³ - ,´ LÄ € É × ; X £M’35ž : È6Q š ,´ j #% 35ž XF /ë ² +|,´ j È ÿ A) F)ß ³ ,´ ¡ ý 1y Ä¯ Ç š N#4ÿD /ë > ÿ > È² +| š 7- OEî ` É J 1 J ² +|)ß ³ š Â n 7 ö ÊÄGB12348-2008 Å] 2 2« 7 ö?±"r Ä

4 Z š $Àú ¦ $Àj ?ñ>˜ 3.3-5 Ä

>˜ 3.3-5 N© F :U O k?±š $Àj 0?ø>˜

¿ '	š $À	Gÿ	… $Àj	} 5ž	L} š Ú í	š Â n W CX
1	TMR $' 8 5 ü j	2	80-90dB ÄA Å	O¢É Ã o	* .p ÿ _ ÃF9+X ~ š Aî 7 ÃÉ ƒ LÄ 1y	L$!w
2	(‹ 8=Nþj		75-85 dB ÄA Å			L$!w
3	"d#%	1	80-90dB ÄA Å	"d#‰o		F 5
4	(‹ 5Ô	-	60-70dB ÄA Å	(‹ 8=		L$!w
5	Ø o Â' Nþj	1	70	ˆ O 2		L$!w
6	ê ˆ #k Ø		70~85dB ÄA Å	+G#k j		L$!w

3.3.4.4 F :U O* ƒ Ï 3(™‘ $À6 À

Ä1 Å * #â6 /ë L$

N© (‹ 5Ô4ô * ?ô Q j 2000 d È i ž É1\ 0!Q˜ - "‘ $Àž +Œí «!ÆJ × Â"‘ 3+ > Â"‘ 3+ { ¼Ê È?¯G ` j × ¦ (‹ 2Úï ×+ŒGÿj 19.26kg/d· d Ã6â @ (‹ 2Úï ×+ŒGÿj 10.50kg/d· d È\ N© ¦ (‹ ˆ ? Gÿj 2000 d Ä¦] × ¦ (‹ • " 80% È6â @(‹ • " 20% Å È(‹ 2Ú×+ŒGÿj 12780.84t/a Ä × ¦ (‹ 2Úï ×+ŒGÿj 11247.84t/a È6â @(‹ 2Úï ×+ŒGÿj 1533t/a Å Ä

(‹ 2ÚFJE÷"d ËEÃF18#2Ú‘ 4*6 j ,´ * #â6 /ë E–L$ ÈF >| * #â6 /ë È6 /ë * ,´ * ƒ (™XE–L$ µ 66Õ G¥Ä

Ä2 Å+õ!«(‹ h ƒ

- } +õ!« h ƒ ,´ Gÿ_ # AÑ1Ç´ ÈF ¼«!Æj \ DÛ +O× 1Ñ"6"d £ È+Ûõ &®ã +Oõ å úLb+Û"d £G-9-$ Õ£6„ È+õ!«(¢+ŒGÿ9 k ^ ?Gÿ´ 1%AÑÈ I ¤(¢+ŒEh ƒ 9 20 d È+õ!«(‹ (º(‹ j k È£ w ƒ Gý9 42kg AÑÈ I ¤ ×+Œ+õ!«(‹ h ƒ 4Ö0.84t Ä

9'—É - æ¡ L™Ï (™= …Ê Ä)ß³ ÔG 39 ' Å È+õ!«(‹ h ƒ Ž¡ L™Ï (™È¡ L™Ï (™2«[j HW01 k +ÇÏ (™È Ï (™ .1 900-001-01 Ä j Lb"ë Ø(™P +õ 6<M0?± f Lö¼45ž,´ Ï (™Å Ä

Ä3 Å k +ÇÏ (™

N© ×+Œ´ k +ÇÏ (™k ?± j Ï 0!Q W# 4 ~ ú Ï 3,´ 9Ÿñ1y ÈXLb"ë¦(‹ P +õk "ëE÷0;] ×+Œ´ k +ÇÏ (™4Öj 0.4t/a ÄF G 6 k +ÇÏ (™Ž ¾É - æ¡ L™ Ï (™= …ÊÄ2016 ¤ 8 8 1 Î í ÈÏ (™2«[j HW01 ÈÏ (™ .1 j 900-001-01 Å p?ôÊ,´ ¡ L™Ï (™Äk +ÇÏ (™Lö] f Lö> ² ^ ¾à * ¡ Ï ² ^ L$] È Ê O ^ 9 ¡ Ï 4*6CtCX,´ …} Lö] 4*6 Ä

Ä4 Å+Œ#k³ n

\ N© ã Ø Ê ^ 64 ê È ê w+Œ#k³ n ×+ŒGÿ9'—0.5kg/d AÑ1ÇÈ I +Œ#k³ n ,´ ×+ŒGÿj 32kg/d È11.68t/a È4ÿ³ n f Lö"• f Lö> Ô+a)ß› G L 5 0 4*6 Ä

3.4 "‘ (™Â nGÿ6 À

3.4.1)à 9 0;"‘ (™Â nGÿ

i ž)à 9 0;"‘ (™h 1Çõ å . È² j)à(æ¼"WF.› Â nGÿ4Ö WDÈ "^"WF(™Â nGÿ4Ö WD×+Œ#k"‘ "d úK5&¹Ï "d Â8#F2Ú"• È Ê O$5F 8#{ ù)Ë Í 21\ ¼"‘ "d² ×«!ÆÏ "d4ÿ"‘ "d 4*6Aî í 4*6 >+X¾LbÔ Ç&|$¹ ×* ƒ Ï (™ w Ç ` Õ´ 4*6 È = A F)ß³ Â n Ä

3.4.2 \ !Q i ™* 0;"‘ (™Â nGÿ

i ž 0; 6 À . È\ 0; Î í > È Ë ÆK5&¹'" i "D > È¼"WF.› Ã"^"WF (™"‘ (™Â nGÿÿ ? È«!ÆÏ "d Ã2Úï ã F 45žF +` = F Â È* ƒ Ï (™ Ç ` Õ´ 45ž = F Â Ä

3.4.3 "‘ (™Â n 9 \ CV

\ N© * @> k ?±"‘ (™Â n 9 \ CV ?ñ>˜ Ä

>˜ 3.4-1 "‘ (™Â n 9 \ CV 0?ø>˜ …} Öt/a

)ß ³ ?± 3P	"‘ (™		)à 9 0; Â n Gÿ	à V 61#¸ ÿ Gÿ	* 0; Â n Gÿ	˜ ² Â n k Gÿ	Â n Î ÿ Gÿ
Ï "D	K5&¹ o	SO_2	5.71	5.71	0.029	0.029	-5.681
		NOx	5.41	5.41	0.014	0.014	-5.396
Ï "d	+G#k "‘ "d	CODcr ÃBOD$_5$ Ã SS ÃNH_3-N Ã Ø =(™é	1000	0	1496.5	2496.5	+1496.5
	«!Æ Ï "d	CODcr ÃBOD$_5$ Ã SS ÃNH_3-N Ã2Ú W6Ð9ü5Ô	30000	0	0	30000	0
* Ï	2Úï		9384	0	12780.84	23181	+12780.84
	+õÃ!«(‹ h ƒ		3	0	0.84	4.85	+0.84
	K5&¹& $S		128.96	128.96	/	0	-128.96
	"‘ #		122.6	0	/	122.6	0
	k +Ç³ n		3.5	0	0.4	3.9	+0.4
	+G#k ³ n		6.57	0	11.68	18.25	+11.68

3.4.4 k Gÿ× f

\ N© = à Î ¼"WF.› Ã"^"WF(™¸´ Â n È Ï "d F Â È u \ N© =Aî k Gÿ × f 7 7 Ä

3.5 $5#1+O× ¼Ú)ß4ÿ#~

3.5.1 $5#1+O× 6 À

$5#1+O× _ 7 = ÝG÷ i F AîAÑÃ¯+X$5#1¸´ 7-$À¼Ï É ÃG÷+Xx F ¸´ 8ª ° _ >Aî 7 Ãi ´ 1Ñ‡6 Ã5, 8 Y+X1y Ú í È þ$Àd z ÿ"‘ È Q Ct$ÀY+Xx)· È ÿ A F65F¯} +O× Ã= Ñ¼× ñ ¯+XE÷0;] "‘ (™¸´ ×+O¼Â n È ÿE«F65#¸ L”) ê2«• ç ¼)ß ³ ,´ ¡ ã Ä$5#1+O×,´ Î CX_N´Lb"‘ È_ 0/ý(™É ¼7-6G0 A,´ ê2«+O×#k Ø,´ ?ô B ¼1Ñ‡6 È¯ Ï (™ÿ GÿF ÃCt$ÀF Ã ã F È F 6 ¦ #¸&• ¾+O×E÷0;] Ä¦ 5 [¶ T Z ˜ E÷0; × f Ö+O× ˜ E÷0; ¼× ñ ¤ Z+O- ˜ O ˜ E÷

0; Ä) +O× ˜ E÷0; 6<@0È$5#1+O× 5 8²4ÖÏ € É ¼7-$ÀÈ$ " 9" 9 ã,´ Ï € É È¦ X ˜ G Â n(™¼Ï (™ë 0+O×E÷0; } È m 0 W 7- ÿ A ³ ,´ Â n Gÿ¼ " WÄ) × ñ 6<@0È$5#1+O× X ÿ A × ñ ¤ Z+O- ˜ OE÷0;] þ Ï É,´ ` × ñ,´ 0 4ø 4 5ž) ê 2«¼)ß ³ ,´ ¡ ý Ä

Ä1 Å$5#1+O×,´ - ,´

$5#1+O×,´ - ,´ _ FJE÷x F ,´ +O× ° _ ÃAî 7 ¼$5#1 Ï É,´ ¯+XÈ X+O×E÷ 0;] Î)à8²-1 7-$ÀÈL} ~ Ï € É#¸6GÈ þ $Àd ÿ A"‘ (™×+OGÿ¦ L} ~ [1 × f ÅCt¼Ci+XÈ Î)à"‘ (™Â n,´ ˜ E÷0; × f È 9 x ` ÿ A"‘ (™Â n GÿÄ$5#1+O × _$ " ° _ 8ª:m> ÃAî 7 Lx Ã ×"‘ GÿW,´ N© È ï X+O×E÷0; Ã × ñ,´ AîAÑ¼0 ú = ÑE÷0; ] È u 6 Q x)· Ã ÿ A"‘ (™,´ ×+OÈ þ 6<Eî `)ß ³ x,ú Ã4ÿ#~x,ú ¼n J x,ú,´ 9 j 5 0 Ä$5#1+O× 0 WL€Ö ` Y+XCt$ÀÃ7-$ÀÈ ¯ Ï É 0 WL€Ö ` EœF j × ñ È º "‘ #¸L” X+O×E÷0;] È Eî ` Ô)ß ³ ,´ - ,´ Ä 6 ¤ ƒ N´Lb,´)ß ³ H+• 1 5 Ä+X¾+O×E÷0; Ã × ñ ¼= Ñ] È Î Ð+O1 x ,ú ¼ÿ A) ê 2«ú)ß ³ ,´ N þL™Ä

Ä2 ÅAô' é#

i ž É] -)ß ³ ¡ ý Aô' ÊÄ - æ)ß ³ Ô k p - -“ 1Ñ†6 (5F Å) Õ z –] $5#1+O× 6 À,´ 5F É?±"r È5 8 \ 0;,´ 0;(©&éÈ Í ž+O- ˜ O,´ 6 À Ï I È \ Aô' F9 +O× 8ª >>õ 7?±"r ÃCt$À7-$ÀY+X7 7 Ã × ñ 7 7 Ã"‘ (™×+O7 7 Ã Ï (™ f Y+X7 7 Ã)ß ³ 1Ñ†6?±"r • W2«7 7 Œj $5#1+O× Aô' ,´ 7 7 È 4 2«7 7 9 ; µ é F >| 6 À Ö

a Ã+O× 8ª >>õ 7?±"r Ö?ô Q Ã 8ª Ã ° _ Ã>õ 7 ×

b ÃCt$À7-$ÀY+X7 7 ÖÏ Eµ€ É,´ F9 Ã …} × ñ "d GÿÃ …} × ñ 7-6GÃ …} × ñ(™6G×

c Ã × ñ 7 7 ÖCXGÿÃK0^ Ã ¯+XÃ / - H F Ã Õ Ï ×

d Ã"‘ (™×+O7 7 Ö k?± 9 …} × ñ Ï "d ×+OGÿú …} × ñ k?±"d"‘ (™ ×+OGÿÃ …} × ñ Ï "D ×+OGÿú …} × ñ k?± W'D"‘ (™×+OGÿÃ …} × ñ * ƒ Ï 3(™×+OGÿú …} × ñ * ƒ Ï 3(™] k?±"‘ (™×+OGÿ1y 9 2«7 7 Ä

e Ã Ï (™ f Y+X7 7 Ö Ï "d Ã Ï "D Ã Ï $S×

f Ã)ß ³ 1Ñ†6?±"r Ö)ß ³ # »# ?ô ú 7 ö Ã)ß ³ Ñ h Ã+O×E÷0;)ß ³ 1Ñ†6 Ã

Ï (™4*6 45ž Ã-(£)ß ³ 1Ñ*6 Ä

Ä3 ÅN© $5#1+O× 6 À

a Ã+O× 8ª >>õ7?±'r

F9 $5#1+O× 8ª È × f j µ+X'dGÿÈ8²4ÖCt$ÀÈ ÿ A"' (™,´ Â n È k?± 9 Ö\ 0;G÷+X0 –O¢² ° _ ÈFJE÷XO¢É] $+Ð EM È¦ 8*6] G}ÿ A¦ 8 "D ƒ,´ ×+O× EM _ 9 x+Q(™9ü5ÔÄ Effective Microorganisms Å,´ 9! · 5YÉ È _ à » = 8 Þ+Q(™9ü r ÈEM 9ü r] [9 y 84ö9ü5ÔÈ y 84ö9üŒj 9,ú9ü5ÔÈ 0 é M'Á f ¶7€CU4ö9ü,´ +QK¯È i ´ 9 j (™,´ 6@FD´ È ÿ A NH_3 ¼ H_2S ,´ Gún Gÿ ¼7*2«(™CX,´ ×+O× 0 é M'³ ø Y+X H_2S Œ"R ƒ È#¸6G H_2S È þ6<ÿ E«)ß ³],´ ¦8 È ÿ A<º=wš+OÄ\ 0;G÷+X¢$52Ú 8ª È j à ^ ¯$52Ú"' È2Ú"' ã F 4*6 >F +` Ä

b ÃCt$À7-$ÀY+X7 7

7 …} × ñ6GàRÌ"dGÿ

\ 0;+X'd)ß8² k?±5 (‹ Ož+X'd Ã#¸" +X'd Ã5/ F+X'd ú6| +Q#k+X'd1y Ä Ë"d"d$Àj LtF • ´ Õ• 8 • "d1Ñ5• Ä

8 Ï Eµ€ ÉF9

" WÖ«!ÆN© k?± Ï Eµ€ É _(‹ O¢É Ä XO¢É] =NÍ F$+Ð ¤ { r ÃKwM‰ r Ã%ã3P2«È.ž * ?6¹(‹ ¹ ~ M•Ä

+O1 ¡ ý ÖN© 9ç -$ Õ Ï É,´ E÷0;] = J) +O1)ß ³ FP@$ Õ ¡ ý Ä7-$À Y+X)· ÖN© (‹ 2Ú"' 4ÿ6 6Õ4*6 >F +` Ä

9O¢É Y+X

F9+X)ß O¢É È¦ F9+XQ x Ã¹ ~ Ã œã,´ "5/8¢"O¢É$+Ð r È i ž - æ +Q‹ «!ÆO¢É 7 ö È U l × f O¢É] ,´ GÿH Ž s3P,´ [GÿÈ¦ FJE÷Y+X9 j ÞGÿ s3PÈF 0!• L} ~GÿH Ž,´ ¯+XGÿÄ Ð j (‹ 8=1Ñ*6 È mGÿÿ AO¢É#šCi Ä

c Ã × ñ 7 7

K0^ Ö × ñ _(‹ ¦ È LÌ u"A h+Q#k pM0È))ß ³ 98ŸW¡ ý Ä

¯+XÖN© × ñ X¯+XO µ = J))ß ³ ×+OZ J,´ ¡ ý Ä

Õ Ï Ö(‹ !« Ñ > ÈG÷X¹ ~ › û Å ã F 45ž È))ß ³ ¡ ý E³ ? Ä

d Ã"' (™×+O7 7

N© k ?±"‘ (™Â n j (‹ 2ÚÈ0 4ø˜ G Ct$ÀF Y+XÈ× +O* ƒ (‹ 2Ú4ÿ 6 6Õj G¥ ã F 4 *6 > F +` Ä þ k ƒ : • -; ÈN© "‘ (™Ç ` 8 *6 4 5ž Y+XÈ1V8 $5 #1+O× ?±"r Ä

e Ã Ï (™ f Y+X7 7

N© (‹ 2Ú× +ŒGÿj 12780.84t/a È 0 4øQ $Y- "W G¥4 *6 > +O× j 9 j 6Õ F +` ÄN© × +Q´ 2Ú‘ 0 4ø F Ï j Í È5, 8 Y+XÈF¯} × +O¼Q"‘ È1V8 $5#1+O ×,´ ?±"r Ä

f Ã)ß ³ 1Ñ†6 7 7

X)ß ³ 1Ñ†6 é M’ È ÄAî5ž CL ,´)ß ³ 1Ñ†6 j ´ ¼C6| 1Ñ†6 ê ^ È 9 U€˜ ,´ 1Ñ *6 ?ô1 ¼Ç } 6| CSÈAî0û¼´ ,´)ß ³ 1Ñ†6 f Ö È ¦ 4ã • h 1Ñ†6 ÈÀà..)ß Aî í F >| ž ¦ * 0û)ß " x Ä

3.5.2 Ú)ß4ÿ#~6 À

(‹ 2Úo [9 =(™+ŒK¯õ N«´ :U « s 3PÈ_ 0 /ý ¸ - ,´ Ct$ÀÈ ã F 4 *6 > ƒ Œ6ÕÉF +` È ¯ Ç « (‹ --6ÕÉ--O¢É ’ @¶ 0 Z ¼¤ ,´ +O1 K. È 7- ¯Ct$ÀÇ ` 8 *6 Y+Xø @ ã)ß ³ "‘ L NÈÄ « !ÆJ FP@"‘ ,´ ¸ WÏ X ¾Ì (—7a8² È'Ñ 9 CãO,´ 6E` #¸ F2Ú‘ È6 J × +OO `)ß ³ COõ E÷GýF65 # #¸4ã,´)àB‘ Ä Eî - æ ..÷Œfi « !ÆJ È5 WJ _ Ž ¾ « +ŒfØ/ý +`,´ Q ? È+Œfi 2Úï 9 u Cã,´ O ` Y+XÈF >| #¸ F ÄN© × +Q´ 2Ú‘ 4ÿ 4 *6 > 9 " 9 ã(™CXÈ Â n ,´ 2Ú "‘] = õ [9 0 Ê,´ "^ Ã/' ÃJî 1y s 3PÈ6< DF [9 JÉ ÃKqÃK`1y J /ý ÞGÿs 3PÈ ) Ì Œ(™,´ +ŒK¯_ 9 Y,´ ÄN© G}‡ 9 5 7 Ù Ì +` È k ?±/ý =)¹ 2£ Ã9 ;/ 1y È %Cã\ 0; ,´ O¢É ¼2Ú" #¸4ã È * 0ûC§‘(‹ —6Õ—O¢Ä)¹ 2£ Å”+O1 Ì J Q ? È Î)à/ý « 5 8 ¼7-#q(™#q,´ 8ŸWÚ)ß Ä

3.6 o 1† ú ?ô B-(1VW6 À

3.6.1 × J o 1†1V8 W6 À

\ N© j ¦ (‹ O¢« N© È Ž ¾É × J 5 ´ B3¤ 7 , - …Ä2019 ¤ \ Å Ê] 1\ 0 2«“UCá 2«”] 1\ 0 N©Ì Ç J ”1\ 5 ‘ “+Œfi 7 ö F ?ô Q « !Æ° _ 0 > Ä+X” ú 1\ 11 ‘ “+O1 /ý Ä « Å ° _ 0 > Ä+X”N© Ä1V8 - æ ú ` é × J o 1† Ä

3.6.2 -(£?ôB1V8 W6 À

3.6.2.1 > É+Œí «!ÆJ'"‘ Lb"ë ° _ o1†Ê1V8 W6 À

É+Œí «!ÆJ'"‘ Lb"ë ° _ o1†Ê Ä)ß [2010]151 ' Å]) 42«'"‘ (™,´ × f ?±"r k?±5 Ö‘ Ä1 Å$5#1«!Æ> Ï "D(™f LöÈ?ôQF+Œí «!Æj Â n,´ 2Ú '"‘ Ä Î >| * #â6/ë È2Úï Ä > Ï "d 6 0 4*6 ¼45ž ×ÄF@• Ø>| ¢$52Úé ? ÄÄ2 Å Ï 3(™ ã F 4*6 >5, 8 Y+XÈW»?ôQF+Œí «!Æj ¼Lö] ?+Œí «!ÆÏ 3(™ 4*6 45ž ² Ì G÷X‘ ¼"W G¥— Ä G¥> * ƒ(™Å - "W66Õ 8ª” ¼“Q $Y- "W 66Õ 8ª” f "ì "D7-$ÀF+O×Q6Õx ÃQ Lt Ð l = 8 9 j 6Õ× ¼"W G¥×+Q´ "ì "D ÄF >| f LöÈ¦ i ž Y+XFD´ F >|7a"d Ã7a› Ã7a.ã1yð F 4*6 ×+Œí h ƒ Ä 9'—9 £ › +Q.b+Û?ôÊ ..) F >| Õ´ 45ž Ä +Û+Œí ú¦ Â"ô(™Ã +Û+Œí × ñ È+õ!« F65!« = >,´ +Œí h ƒ1y'"‘ (™È Ä a ` F >| ã F 4*6 Ä Ä3 Å+Œ /í «!ÆÏ "d 4*6 È?ôQF+Œí «!Æj Ä ? j ÅÄ * 0û¼7,´ Â"dAî í ¦ 1+uFJ È ¦ Ï "d f LöEÃF13+5 = ÇG÷ >"Ï 3Aî × Â"d3+5 Ä Î >|M'"‘ 6#qf × Ä i ž+Œ /í «!Æj ,´ $52Úé ? Ã Ï "d"dCXÃ Â n ë A Ã F Â"d ÄEî ` ,´)ß ³ ?±"r 1y 3PÈ F9 F2Ì ,´ +Œí «!ÆÏ "d 4*6 8ª × 4*6 >,´ "dCXÄ1V8-(Ä,´)ß ³ 7 ö È +X ¾Ì +`&|$¹,´ "dCXÄEî ` Ì +`&|$¹"dCX7 ö Ä Ä4 Å W»?ôQF+Œí «!Æj ÄJ¸) +Œí «!ÆÏ 3(™4*6 > Y+XÆ÷0;,´ £K^)ß8² ÈG÷ j p öL Ãç#BL”8 r 1yÚ í Èÿ A¦ 8 "Dƒ ™“ ÈL} ~ ¦ 8 "Dƒ) j j 0ª"DCXGÿ¼˜ Eéu"A+G#k,´ ¡ ý Ä”

\ N© Ž ¾?ôQF¦ (‹ «!ÆN© ÈG÷X¢$52Ú 8ª È¦ (‹ j * Aî'"‘ "d 4*63+ 5) ×+Q´ Ï "d Ã+G#k'"‘ "d1yF >| 4*6 È Ï "d4ÿ¼"W4*6 > ’ @¸´ #âƒ6Õ+X¾˜ Eéì +`í 6Õ×(‹ 2Ú4ÿf Lö> f Œ@9 j 6ÕF ^ ×+õ!«(‹ › û È Ï "d f LöEÃF13+5 F >| Ð- 1L È) ×+O¦ 8 ,´ (‹ 8=G÷ Ð j FJNþÃç#BL”8 r 1yÚ í È4ÿG÷ : 9 x ÿ AN© * Aî))ß ³ ,´ ¡ ý È !” È\ N© * Aî1V8 É+Œí «!ÆJ'"‘ Lb"ë ° _ o1†Ê-(£?±"r Ä

3.6.2.2 > É+Œí ?ôQ«!Æ'‘ Lb"ë ‘ » Ê1V8 W6 À

Ä1 Å É+Œí ?ôQ«!Æ'‘ Lb"ë ‘ » Ê1\ q 0 ‘ Ö/±!’ X ; G j µ * Aî+Œ /í «!Æj Ã«!Æ? j ÖÄ 0 ÅOž+X'd"d$À Ôj ÈNþŸ=7 j × Ä ¼Å8 'f Ô j ,´ h ój ½5Câ j ×Ä 9 ÅþKwu"A j Ã· F %6â0 –.D0¦ j 1yê Lö] j ×

Ä Å# » Ã# ?ô?ô Ê,´ ¦ /± !’ «!Æj Ä

N© * Aî ` &é= Ž ¾Ož+X'd"d$À Ô j ÃNþŸ = 7 j × = Ž ¾8 'f Ô j ,´ h ó j ½5Câ j × = Ž ¾ ê Lö] j ×N© F9 p = X/± « j 93 $ µ È !” N© F9 p = } ¾É+Œí ?ô Q « !Æ“ Lb"ë ‘ » Ê] ?ô Ê,´ /± « j ÈN© F9 p 1V8 É+Œ /í ?ô Q « !Æ“ Lb"ë ‘ » Ê] 1\ q 0 ‘ ?ô Ê Ä

Ä2 Å É+Œí ?ô Q « !Æ“ Lb"ë ‘ » Ê1\ q ¼‘ Ö à * Ã i * Ã ™* +Œí « !Æj Ã « !Æ? j È Ä ƒ 1V8 +Œ—J …?ô B Ã+Œí « !Æ“ Lb"ë ?ô B È% CãØ(™ Lb+Û‘ & È ¦ F >|)ß ³ ¡ ý Aô' Ä))ß ³ 7-FP@GýW¡ ý ,´ W» +Œí « !Æj Ã « !Æ? j È Ä ƒ 5Ff)ß ³ ¡ ý Õ z – × ¦ +Œí « !Æj Ã « !Æ? j Ä ƒ › Õ)ß ³ ¡ ý ,« Aà˜ Ä

\ N© Ž ¾ ™* ,´ +Œí « !Æj ÈN© F9 p = X/± « j 93 $ µ ÈN© * Aî1V8 { ù)Ë Í j « !Æ?ô B Ã+Œí « !Æ“ Lb"ë ?ô B1y È \ N© j W» ,´ +Œí « !Æj È)ß ³ ¡ ý Aô' · & j)ß ³ ¡ ý Õ z – Ä

!” ÈN© * Aî1V8 É+Œí ?ô Q « !Æ“ Lb"ë ‘ » Ê] 1\ q ¼‘ ?ô Ê Ä

Ä3 Å É+Œí ?ô Q « !Æ“ Lb"ë ‘ » Ê1\ q 9 ‘ Ö+Œí « !Æj Ã « !Æ? j Ä ƒ i ž « !Æ?ô Q ¼'“ Lb"ëMO?± È * Aî-(Ä,´ +Œí 2Úï Ã'“ "d > M "d 6 #qAî í È +Œí 2Úï Ã'“ "d,´ C^^ Aî í È2Ú“ ¼'W#¸ F ¼6 "Ô Ã 9 j 6ÕÐ Ã f "ì "D Ã"ì $S'ì #â 6 /ë ¼ÆÃF1Ã'“ "d 4 *6 Ã+Œí h ƒ 4 *61y5, 8 Y+X¼ ã F 4 *6Aî í Ä

\ N© * Aî 92Úï Ã“ "d > M "d 6 #qAî í È2Úï 1y * Ï ˜ G f @9 j 6ÕF ^ × N© «!ÆÏ "d4ÿ"WF ^ 4 *6 > ’ @#â ƒ 6ÕÈ+X¾8 9 Ì +` í 6ÕÄ

!” ÈN© * Aî1V8 É+Œí ?ô Q « !Æ“ Lb"ë ‘ » Ê] 1\ q 9 ‘ ?ô Ê Ä

5, : pF ÈN© * Aî > É+Œí ?ô Q « !Æ“ Lb"ë ‘ » Ê-(1V8 Ä

4)ß ³)à(æB3 >Aô'

4.1 8 'f)ß ³ ² å

4.1.1 ` *6 } 5ž

{ ù)Ë Í 2 } ¾Y ¡ G ‘ ö ¦ D,ö ` ?¯G5HÈÐ Í D ¡ ‡TÃÈà!WÊ WLv•
] - !å?¯G Ä L G > ¼3 { C‹ D:É 8 "ë ï -(FëÈ L ‡ >"É$®ï -(Õ È?¯G > ˆ
Güï ¼| 8ÿ ï " F Ä‡ G 0 K¯4 240km È L ?¯0 í 4 110km È x Ì ‘ (æÈ L ?¯0´ È
?¯GQ È L ‡ ~ È k M'0 7733.91km² È#§ Q Ö û ¾250 500m { L$Ä 0 ~&é
X8®Gü{ $† È#§ 250m # Ä 2 j ?¯G 9 ÐÍ D ¡ ÃM,{ ß ¡ È GEé9 Lo ù(©
¡ È] G Ã L G ` ' 0 LD£ – È A ö ¦ D,ö `] ó n Ì Ä

N© >| o LæŽ ¾à +¶5$ n D8 "ë j { ù)Ë Í 2 { ù)Ë Í j È} ¾{ ù)Ë Í Ì
J 5, 8 0 j ?¯; Y 9 D >)ß Ç GD Ô ù 4 ?¯200 2£ 4 Ä

4.1.2 ` ' ` B¼

{ ù)Ë Í 2 k,´ ` B¼©± _ 0 LD£ –,´ ...0 8 ñ% Ä` >˜G 6 j 1\ 3+® “
` r p?¶- ÈG 6 ` j úF ¡ â"Ï µ ?ñ] +G-| ` r * MbÄ

{ ù)Ë Í 2 x Ì ‘ (æÈ ‡ GK¯È L ?¯0´ È?¯GQ È L ‡ ~ È £ w#§ 400
2£ # Ä 0 ~&éX8®Gü{ $† È#§ 250 2£ # Ä?¯G 9 ÐÍ D ¡ ÃM,{ ß ¡ È G
Eé9 Lo ù(©¡ È] G Ã L G ` ' 0 LD£ – È A ö ¦ D,ö `] ó n Ì Äþ W,´ ` B¼
...s • -; Œ”) ¡ € ‡ ú { ù)Ë Í þ j ?¯Ž ¡ ` F È¦ ‰Ž ö ¦ D,ö ` 93+¤Ä
` ' Wï _?¯GQ ¾L ‡ È G- ‡ ‘ Ö Ã?¯- L ‘ Ö w j 2% È { ù)Ë Í j ?¯G5H
_ ÐÍ D ¡ ¡ 79 È x ‡ GC A È ¡ 79E³ ~ È+a´ FP• <° ~ ¡ ú HL¥` ' 4ô @È#§
Q Ö 600-800 2£ Ä) ¡ € j ‡ j Y ¡ GTÃ~ ¡ ` V È ` ï ‡Q G ~ È ` >˜ 9
;´ r Ä ¡ TÃj Ê r ÅTô O(ælý CX?¶- È#Z0 - â 0 w í Ö j 30 œGüÈNª ‘ M'E³ £
– È!ý CXj #Z â 0 (™È O r ;´ Ä

\ N© p 4 ` B¼..s j â#Z0 £ Ï Èj ` ` ' FE³ ? Èk ƒ ` ï ?¯Q L ~ È
` M'Q 0; 274-275m Ä

4.1.3 0; ` CX

ö ¦ D,ö ` j Y ¡ —Lo D# ¡ ` - ?f,á 3+] 0 W» ¡ L$£ L§ È˜ $ 9 W» Ý

>ò^ X È-H UÉKw£ } ¾ö ` ?¯GEé5H´ Ý>òG × Ä` CX´ FPj +a?¯G A L ‡ n Ì ,´ W…Ì È x Lf ß(æ; L} È) B j ` CX‘ &C§× f Œ+X´ i FP’ F) k ?± 9 ¡ } LÀ? Ý>òÃ 9 D EFþ—,- .á%LÀ? Ý>òÄ ¡ } LÀ? Ý>ò} ¾H UÉKwL ‡G ÈC A?¯‡ - L GK¯Ö,® œGüÈ Ý r M’ n A?¯G È j » WÝ>òÈ ) H UÉKw` j 1\ 4Ú ` r ú ` ; "d,´ >• Ã´ ÃÂ ¡ ý = WÄ 9 D EFþ—,- .á%LÀ? Ý>ò} ¾H UÉKwL ‡ ` +| F4Ö15km ÈK¯Ö4Ö200km Ä² p ` j ` M7>òÖ j ÖÄ

B j ` ` ’ 0LDÃ £ – È j ` µ 4 ÙÄ OÅ r 0;(© ± ÿF ² ; Ö

1\ 7 r 3P› O ÖTô?@8¢È r Ê j 0.3-1.7m Ä k ?± @6 j 2¹ O, : G [AGÿ´ * 1• ³ n È>˜ r +OK¯9 ~. =>ÛÈ ; G =(™i 3+ 6âÈ j àF ê › OÄB Or X ¤ Z j ` w 9 6 3 Ä

1\ 8 r 2¹CX2ÈO ÖTô?@8¢È r N¦M’ û$! j 0.3-1.7m È r Ê 0.5-1.8m ÄB Or § 9$¯L§ WÈ X ¤ Z j ` w 9 6 3 Ä

1\ 9 r 2¹CX2ÈO ÖTô?@8¢È r N¦M’ û$! j 1.8-2.3m È r Ê 1.0-1.8m ÄB Or X ¤ Z j ` w 9 6 3 Ä

1\ : r 2¹CX2ÈO ÖTô?@8¢-M,& 8¢ÈpG i ;´ r 2¹.2 È r N¦M’ û$! j 3.2-3.9m È r Ê 6.2-7.8m È pG Z 0¯ÄB Or X ¤ Z j ` w 9 6 3 Ä

1\ ; r .2 Ù Ö 4Ò8¢-M,& 8¢È r N¦ û$! 9.5-11.2m È ?ñÊ Ö 1.0-5.3m È p G Z MbÄB r X j ` µ w 9 6 3 Ä

4.1.4 "d · ú"d · ` CX

Ä1 Å j ` >˜"d(æå

{ ù)Ë Í 2 ³ µ ˜ Ž µ#q'ã > µLv$† Ä"ã#qj #q0;. Ã"dGÿ?,´ “ 8²"ã Äk ?±"ã#q 9,- ˜ "ã ÃEî D 3(©"ã Ã)Ë4ãß"ã È) ¡ € 9 ~ Ÿ"ã Ä$†"ú 9 8®Gü{ $† Ä

+a¾` *6 Ã` B½Ã W'D)ß ³ B(J 3P,´ ¡ ý È’ @¶ { ù)Ë Í (©!º ,´)ß ³ "d · (© ± Äi ž ¢ ! 7 ,´ >‘GÿÈL”) ¡ € j M•F Y ¡ ¡ j È Ž z ¢ ! ` j F È¦ ‰w Ž ± ¢ ! ` j Ä

,- ˜ "ã $À¾NÍ • ï ³ µ È4ÿ^ Güï Ã¼` ï È#q• { ù)Ë Í ³ µ È 0 ># • 8®Gü{ $† Ä"ã#q˜ K¯160km È#q M’0 4Ö6256km² È,- ˜ "ã J ¤ £ w ¤ ´ #qGÿ 2.450×10⁸m³ Ä"ã#q'dGÿk ?±Lö] X 4 6 8 Ä ¤ ´ #q 0 W Z 8 +OX 3 6 8 F 4 7 8 È• ¤ ´ #qGÿ´ 74.1% 91.7% È U “ "dGÿJ ¾? “ ¼û “ È Ü “ "dGÿ

0 ? Ä

Eî 3 D(©"ã $À¾ ~ Í D ¡ ‡ TÃÈ"ã#q ˜ K¯140km È B "ã ¤ ´ #qGÿ $0.15\times10^8m^3$ È 0 W#qGÿj $106m^3/s$ È " #q¾® "ù 0 V È _ 0 ' " 8² W'ã#q Ä

)Ë4ãß"ã $À¾G Y ¡] !å Í F ø" D E ¡ | 6ßI "ã,´ 43 ' à È#q4ÿ)Ë4ãß ï Ã"É$®ï Ã.#"ã € 2 Ã{ ù)Ë Í 2 È 0 ># •)Ë4ãß$† È ˜ K¯420km È ¤ ´ #qGÿ $12.6\times10^9m^3$ È#q M'0 $10744km^2$ Ä)Ë4ãß"ã k?±_#q 9 8Ö9y"Ï Ã W,- ˜ "Ï Ã¬ ß G Ãø'º "Ï ¼$5'd"ã È'w'dM'0 $5156km^2$ È&|$¹M'0 j $2060km^2$ Ä

~ Ÿ"ã } ¾Y ¡ GTÃÄ $À¾à+¶| 8ÿ2 ³ µ,´ Í F ø" D E ¡ Ä#q4ÿ) ¡ € > A G È4ÿ~ Ÿ W• Ã• L$¬ Ã,· Û ÃE–Â € Ã8ÿ¤% È > %A"ã"w 8 Ä þ +Hæ$†(—j * | 8ÿ ï ³ È#q• 8®' $† Ä~ Ÿ"ã ˜ K¯220km È¤ ´ #qGÿ $6.307\times10^9m^3$ Ä

8®Gü{ $†} ¾à+¶{ ù)Ë Í | D/î j Q„QI þNþŸ j L ‡ 16km 4 È k M'0 4Ö $70km^2$ È é"dGÿ $2.5\times10^8m^3$ È+a $À¾ö ¦ D?¯G ¡ ` ,´ | D ° ð D ¡ ,- ˜ "ã"d"w Lö6<@Ä

{ ù)Ë Í 2"dCt$ÀUGÿ5j • È : F4Ú90 ¤ Î í B3'd 0; È- } { ù)Ë Í j " * @,´ E"d 0; k?±9 Ö- { >$PÃTõ5º"ù"d Ã E#Z¢$P¼Nþ { ¢$P1y È k E"d7- Ë j $82m^3/s$ ×{ ù)Ë Í j ,- ˜ "ã : 9 ,- ˜ "ã"d Ã Ã,- .á%"d Ã ¼Tõ5º"ù "d Ã Äj G}‡ { ù)Ë Í E"d 0; È X { ù)Ë Í 2 ø * @Nþþ Ã9 š ¼?¯Fú9 ×"d Ã È { ù)Ë Í j :ô"d 0; k B3 8² Ã é Eî ` 25379.9×10⁴m³ Ä

N© j ˜ Eéj { ù$† È Ï • œGü$¯` È } ¾G217 ‡ ÈS201 L È M'0 13.2 £ é œGüÈAîAÑd M'0 4.6 £ é œGüÄ

Ä2 Å ` ; "d

{ ù)Ë Í 2 j úLtF ` j ` ; "dCt$À^ • È£ ¯ 9 0&é%Œ È• J Ž : r % "d WCXÈ Z ' @F (w,´ ["d r Ä ` ; "d./ F Ö Ã[ - GÿQ È = ^ X Y+X' I È j ` ; "d,´ C["d j Ä ` ; "d,´ >•5 • $Àk?±_M=½d ÃL}M ¼AGÿ,´ >òLÉ'd Ä

{ ù)Ë Í 2 j LtF ` ; "dCt$À¸ A È } ¾] ó þ j L G 60km F,´ ,® "ù È ` ; "dE³ j ` ü È M'0 j $565km^2$ È M%ØGÿ $15\times10^8m^3$ È"dCXE³ - Ä

\ 0; p X j ,´ "d · ` CX…s 6 j Ö%Œ j 1\ 3+® " Ù2«"d È¯ »"d j ,- Ù3+.¾• Ù2«>òLÉ'd Ä

N© p X j } ¾ö ¦ D,ö ` ,´ ?¯5H´ â#Z0 n Ì £ Ï j Èj j …0 5 ´

„ LÉ["d r È` ; "d2«» j 1\ 3+®“ Ù2«„ LÉ%Œd È[ "d r Ù Wk?± Ê.2 O j k Ä #{ OL$È² pLtF ` ; "d û$! 7-11m Ž%Œd È ü"d W± a Ä j ` ; "d "dCXE³ Ã"d F –2«»E³ j …0 Ä

7%Œd

² j %Œd j û$! 7-11m È j 1\ 3+®“ Ù2«„ LÉ'd È["d r Ù Wk?± j 2¹CX 2ÈO È Ê Ö 28-35m # È pG 9;´ 2¹.2 Ã2¹ O r È Ê ÖE³? È 0 8\ j 0.5-1.5m È F?KŒf,´ ' ? ^ X Ä["d r NÇ2ÂE³? È2Â´ 0 8\ ? ¾0.075mm ÈTô?@¢F$! & 8¢È 7M'y% È"d £ r *6 È Ù WE³ w 0 Ä

8 ¯ »"d

\ 0; p X,´ j ¯ »"d j ,- Ù3+.¾• Ù2«>òLÉ'd È,- Ù3+0ªLÉ>òLÉ'd ¯ » ["d r ¡ 9 r ÈN¡¯ ` Å¯ û$! 6 [j Ö53.5-58.5m ¼63-71m È77-89.13 k Ê Ö 31.50m È$GF?3+ j 1.57-2.03m/d { L$Ä%Œd ["d r > ¯ » ["d r { L$+aLÄ'd,´ > z LÄ'd,´ 2ÈWO ¼Ê2ÈWO r -(6 LÄÈ"d Ë6„3+Þ a Ä

4.1.5 "DI (©±

{ ù)Ë Í 2 ` 4"É%Œ5HÈ$! u!WÊ WLv7©` ÈF /ë#§#; Ä Q ¡ LkLÄÈ#§ #; “ Nþ´ $¯#Ö'd"- ¸ Lî ` Eî \ ` : 0ª ÈŽ WLv W¢ ! "DI Ä? “ G§ ÈÜ “ U È Ü? T “ "D$Y w D &L$%[K¯È6<U/û “ &L$. D ± =0c Ê Ä"D$Y F ú ¤ F wE³ WÈ˜ ¤ £ w"D$Y 8.6 È0 8 0 ç È£ w-16.7 È3 8 0' È£ w 27.4 È ¤E³ 44 Ä '—&L$K¯È y'—u CãÈ ¤ w '—& 2716.4h È ¶ ¤ £ w:è Gÿ 3445.2mm È _L}"dGÿ´ 32.7 = Ä{ ù)Ë Í NþJ D WÈ#k ØNÁ4q Ä WNþU “ 0 J È /û “ !Q{ È? “ +a¾ç0ª"D ï Ë ÿ a È WNþ¸ A Ä Ü “ +a¾ç0ª"D ; "¹ È^ XE³ j ,´ F6$Yr È p Ü “ WNþ• ¸ A Ä 0 8 0 Nþ“ Ä˜ ¤ k , NþA j ?¯GNþÈ ¤ £ wNþFO 2.54m/s Ä

L}"d ¼¢$¯Ö Öj "DI q 6 ¢(È˜ ¤ AM ÈJ ¤ £ wL}"dGÿj 105.7mm È k?±Lö] X 6-8 8 È Ü“ 0c Ê0 M Ä"DB‘ ž>˜ > È¼q F4Ú› q ¤ } L}"d Gÿ 9 100mm # ×F • ¼q F4Ú• q ¤ > ÈL}"dGÿ9 p Î Ð È1991-1995 ¤ £ wL}"dGÿ4Ö 130.4mm # ×F ¤ ø 9 ÞGÿÎ Ð È2000-2004 ¤ £ wL}"dGÿ4Ö 180mm # Ä¶ ¤ £ w:è Gÿ 3445.2mm Ä-( ) $¯ÖE³ ~ È4-10 8-( ) $¯Ö 0 ~ È Eî 20% # È11-3 8-( ) $¯ÖE³Q È Eî 80% Ä

"D$YÖJ ¤ £ w"D$Yj 8.6 Ä¦] È 3 8 j 0' 8 È 8 £ w"D$Y28 È ± 1 0Q "D$Y Eî 42.7 × 0 8 j 0 ç 8 È 8 £ w"D$Y-15.3 È ± 1 0 ~ "D$Yj -34.3 Ä

'—>0 $YÖ˜ ¤ ¤ Y 4Ö220 Y È≧10 0 $Y4Ö4300 È£ w MLO 190 Y È '—&L$K¯È ˜ ¤ '—& 2455.3 ? & È £ w ë O Ê Ö 163.4cm Ä

"DB‘Ct É?ñ>˜ 4.1-1 Ä

>˜ 4.1-1 Aô' j "DB‘Ct É

¿ '	N©	…}	l
1	0' 8 £ w"D$YÄ7 8 Å		27.4
2	0 ç 8 £ w"D$YÄ1 8 Å		-16.7
3	± 1 0Q "D$Y		43.8
4	± 1 0 ~ "D$Y		-40.2
5	¤ £ w"D$Y		8.4
6	¤ £ w WNþ	Y	76.0
7	0 WNþFO	m/s	30.3
8	Ü “ £ wNþFO	m/s	1.5
9	¤ £ wNþFO	m/s	2.54
10	NþA	É	NW
11	¤ £ wL}"dGÿ	mm	96.4
12	¶ ¤ 0 WL}"dGÿ	mm	227.3
13	¶ ¤ £ w:è Gÿ	mm	3445.2
14	¤L}"dGÿY £ w l		68.0
15	¤L}"d ± l Y		101.0
16	0 W0 M Ê Ö	mm	250.0
17	ë O$! Ö	cm	180.4

4.1.6 O =>Û

{ ù)Ë Í 2 ˜ ³ WG 6 ` j j ; ñ9,%PÈ þ ‡ ` GO 6 3 Í !Q j JÉO Ã 9,%P& JÉO ¼& 8¢9,%PO Ä OCX~ Ó ÈF} ` .2 .n È = A ` é O [- GÿQ Ä 5j M"d â g È- 6 ¯5 X O >˜ r : È ’ @UGý´ O - .á F Ä ³ µ“,- .á % j ”

a _ F} ` ,- 9[9[,´ - .á6<Ç = Ä+a¾§ 9 ¢ ! Ã AM Ã J NþÃ$Y W1y(© ± È =>Û08\" E³00 A Ã. ? È J Ž7-6@¢ ! Ã ÇNþ'É Ã Ç- .á,´ < 0 2« =>ÛÄ h?ñ ,´ 9 Ý Ý Ã"É Ó A ÃP¶P¬j Ã9 Bv€ Ã4Ò# 1y4Ö230 ‰ý Ä

{ ù)Ë Í =>ÛE³ - ,´ ` j _,- ~ "ã#q Ëã#q T è,´ "ã% ` V+OK¯-p W(w7 ~ Ç¼4Ò# Ä X ? Ã W Ã | D/î 1y ` j È ` ï ~ È OCX4ö È4ÿ h 0 "d È+O K¯-p W(w8Ø8÷Ã8Ø8Ø9y Ã) n9y1y Ä) ¡ € ` j +a¾ ` 4 Y ¡ GTÃÈL}"dE³ J È "D I E³$¯#ÖÈþ ¡ : ` ¡ ; È=>Ûx ² -$ 6 3 ŸB' Ä¡ ,´ 0 ; r j 9,%P=>Û2« » È ¡ : +OK¯-pLD& A È#§ 1500m 4 9Q Wj ,´ Á y Ç Ä

4.1.7 Ø=(™Ct$À

{ ù)Ë Í 2 ³ µ k?±GÞ+OØ(™9 Tu¹ 5ÊÄTô5º ÅÃGÞ„ ÃGÞ)Z Ã- 5º Ã))(Ã =U±dÃGÞTQÃGÞT] Ã YTuÃTëLðÃ 3BgTO ú), ÃUPÃ<÷Ã>.==ÃTôTr Ã Ì Tz Ã ,®&¥ÃT Ã | TVÃ ÁTPÃ<Ì<› Ã<×#<› Ã4Ò÷H± Ã Y(‹ Ã!• +bÃ=‡<› Ã+ <› Ã8í 9W¥2Ã=L=21y × æ+Œ95%5º Ã ¡ 5º ÃP¶P¬Ã(‹ ÃPœÃ)Z ÃTQ1yR-2«Ct$À9 RÛR¬Ã RÛR¬Ã9yR-1y ÄGÞ+O=(™k?±97 ~ Ã ¶ A Ã"É Ó Ã"É Ó Ã Ý Ý ÃJóK j Ã è Ž Ã8Ø8÷ÃOÉâ Ã4Ò# Ã,- j Ã8Ø8Ø9y Ã5º95 ÃC¹9y Ã8ý6c ÃJ¸95 Ã,- 95 Ã:â œ 9! Ã5º F: Ã)ý*)Z" : Ã w XCl Ã2¹8¢9 ÃTô8ÚÃFñH OÉÃCM¥ Ã Š ò Ã | d Ã $7 Ã WTôÃ+H9y Ã6¹8ñ:ù ÃK1Lc Ã ` 6ÔÃ W, Ã ?; Ã9 Bv€ Ã(‹ :Ñ1y Ä

4.2)ß³ CXGÿ)à(æB3 >Aô'

4.2.1 W'D)ß³ CXGÿ)à(æB3

4.2.1.1 * \ "' (™)ß³ CXGÿ)à(æB3

Ä1 Å ž • $À

i ž] ~ ê"A ¡ ¼- +O1)ß³ G)ß³ 0;Aô` ] ó 3,´ )ß³ 0ª"DCXGÿQ » ° _ _ 1 = Ñ3+5 )ß³ CXGÿEî 7 j T Ê5 Ì . ÈN© p X ` { ù)Ë Í 2)ß ³ 0ª"DCXGÿ%CãÉ)ß³ 0ª"DCXGÿ7 ö Ê ÄGB3095-2012 Å ¼4×7 ö È j)ß³ CX GÿEî 7 Ä

Ä2 ÅAô' 7 ö

* \ "' (™SO_2 ÃNO_2 ÃPM_{10} Ã$PM_{2.5}$ ÃCO ¼O_3 —>| É)ß³ 0ª"DCXGÿ7 ö Ê ÄGB3095-2012 Å] ,´ ¼4×7 ö Ä

Ä3 ÅAô' é#

Aô' é# Ö* \ "‘ (™9'—É)ß ³ 0ª"DCXGÿAô' ° _?ô93ÄB >| Å Ê ÄHJ 663-2013 Å] 4Aô' N© ,´ ¤Aô' 7 7F >| T Ê Ä¤Aô' 7 7],´ ¤ w#ƒ Ö¼-(Ä,® 6 } 24h £ w F 8h £ wCXGÿ#ƒ Ö%CãGB3095] #ƒ ÖL€l ?±"r ,´ £ j Eî 7 Ä) ¾Cµ7 ,´ "‘ (™ÈAÑ1Ç¦ Cµ7 = ¼Cµ7)· Ä

Ä4 Å0ª"DCXGÿEî 7 j T Ê

{ ù)Ë Í 2 2018 0ª"DCXGÿEî 7 j T Ê5 Ì ?ñ>˜ 4.2-1 Ä

>˜ 4.2-1 j 0ª"DCXGÿà(æAô' 5 Ì 0?ø>˜

- #{ €	¤Aô' 7 7	)à(æ#ƒ Ö Äµg/m³ Å	7 ö l Äµg/m³ Å	0 W#ƒ Ö• 7)· Ä% Å	Eî 7 õ å
SO_2	¤ £ w l	8	60	13.3	Eî 7
NO_2	¤ £ w l	23	40	57.5	Eî 7
PM_{10}	¤ £ w l	69	70	98.6	Eî 7
$PM_{2.5}$	¤ £ w l	34	35	97.1	Eî 7
CO	24 ? & £ w1\ 95 ,® 6 }	1.6 Ämg/m³ Å	4 Ämg/m³ Å	40	Eî 7
O_3	0 W8 ? & £ w 1\ 90 ,® 6 }	131	160	81.9	Eî 7

+a>˜ 4.2-1 . È 4- #{ € w%CãÉ)ß ³ 0ª"DCXGÿ7 ö Ê ÄGB3095-2012 Å ¼4×7 ö Ä

4.2.1.2 (©±"‘ (™)ß ³ CXGÿ)à(æ ž

j ¶@N© p X ` j)ß ³ 0ª"D] "‘ (™)à(æÈ\ !Q ^ | R±XU€Bal #{B 0 ° 9L€œ(F >|)à(æ- #{ È- #{ &L$j 2019 ¤ 10 8 15-21 Ä

Ä1 Å- #{&é} 3Aî

i ž É)ß ³ ¡ ýAô' , I W'D)ß ³ Ê(HJ2.2-2018)?±"r È63<• * AîN© p X ,´ § ƒ } 5ž ÃN© * Aî?ô Q Ã(©&éú ƒ ` "DB‘ Ã ` ' ¼"‘ $ÀÃ)ß ³ Ô- 7 1y 3PÈ- #{ &F9 X ² p ú ; NþA 4 3Aî 0 Z- #{&éÈ§ ƒ } 5ž?ñ. 4.2-1- #{&é } /j ? . ú>˜4.2-2 Ä

>˜ 4.2-2 W'D)ß ³ CXGÿ)à(æ- #{&é

5F'	=0	é }
1#	N© j	N:45°24′21.24″ ÈE:84°50′04.56″
2#	N© j ; NþA	N:45°24′02.88″ ÈE:84°50′12.48″

Ä2 Å- #{ €

- #{ € ÖNH₃ ÃH₂S Ã8 "D#ƒ Ö Ä

Ä3 Å- #{ &L$¼NÁQ

- #{ &L$ÖNH₃ ÃH₂S Ã8 "D#ƒ Ö‚´ - #{ &L$w j 2019 ¤ 10 8 15-21 ÈF 5 7 ×

- #{NÁ· ÖNH₃ ÃH₂S Ã8 "D#ƒ Ö!ÿ Y4!Q Ä02 Ã08 Ã14 Ã20 & Å È!ÿ !QG÷g &L$= ~ ¾45 6 JÏ Ä

Ä4 ÅAô' 7 ö

NH₃ ÃH₂S —>| É)ß ³ ¡ ý Aô' ° _ , I W'D)ß ³ Ê(HJ2.2-2018)] >˜ D.1 ¦ "‘ (™0ª"DCXGÿ#ƒ Ö ò 63L€ I È ¦ € —>| É)ß ³ 0ª"DCXGÿ7 ö Ê (GB3095-2012) ú ¦ i …] ‚´ ¼4× 7 ö Ä

Ä5 ÅAô' é#

\ !Q)ßAôW'D)ß ³ CXGÿ)à(æG÷X… €Aô' # ÈAÑ1Çœ? j Ö

$$P_i = \frac{C_i}{C_{0i}} \times 100\,Á$$

?] ÖP_i——1\ i Z"‘ (™‚´ - #{ 0 W#ƒ Ö • -(Ä 7 ö#ƒ ÖL€ I ‚´ ‚® 6" È‰ ×

C_i——1\ i Z"‘ (™‚´ - #{ 0 W#ƒ Ö I Èmg/m^3 ×

C_{0i}——1\ i Z"‘ (™‚´)ß ³ 0ª"DCXGÿ7 ö Èmg/m^3 Ä

Ä5 Å- #{ úAô' 5 Ì

i ž)ß ³ 0ª"DCXGÿ)à(æB3 5 Ì Èh?ôW'D"‘ (™ w- #{ úAô' 5 Ì ?ñ˜ 4.2-3 Ä

>˜ 4.2-3)ß ³ 0ª"DCXGÿ©± €)à(æ #{ >Aô' 5 Ì 5 AÑ˜

- #{ O / - #{N©			2019-10-15	2019-10-16	2019-10-17	2019-10-18	2019-10-19	2019-10-20	2019-10-21	? &#f Ö93$	7 ö l	0 W#f Ö• 7)· Ä% Å	Cµ7)· ú Eî 7 õ å
N©-j;NþA	H_2S(mg/m^3)	02:00-03:00	Z ð *	Z ð *	Z ð *	0.003	0.002	Z ð *	0.002	<0.004	0.01	40	Eî 7
		08:00-09:00	Z ð *	0.002	Z ð *	Z ð *	Z ð *	0.002	Z ð *				
		14:00-15:00	0.002	Z ð *	Z ð *	0.004	Z ð *	Z ð *	Z ð *				
		20:00-21:00	Z ð *	Z ð *	0.002	Z ð *	0.002	Z ð *	0.003				
	NH_3(mg/m^3)	02:00-03:00	Z ð *	Z ð *	0.006	0.012	0.013	0.005	0.008	<0.015	0.2	7.5	Eî 7
		08:00-09:00	0.008	0.006	Z ð *	0.010	0.006	0.009	0.012				
		14:00-15:00	0.012	0.016	0.004	0.006	0.008	0.015	0.007				
		20:00-21:00	Z ð *	0.009	0.012	0.009	0.015	0.012	0.010				
	8 "D#f Ö(Gÿ4â)	02:00-03:00	Z ð *	Z ð *	Z ð *	Z ð *	Z ð *	Z ð *	Z ð *	-	-	-	Eî 7
		08:00-09:00	Z ð *	Z ð *	Z ð *	Z ð *	Z ð *	Z ð *	Z ð *				
		14:00-15:00	Z ð *	Z ð *	Z ð *	Z ð *	Z ð *	Z ð *	Z ð *				
		20:00-21:00	Z ð *	Z ð *	Z ð *	Z ð *	Z ð *	Z ð *	Z ð *				
N©-j	H_2S(mg/m^3)	02:00-03:00	Z ð *	Z ð *	Z ð *	0.003	Z ð *	0.002	Z ð *	<0.004	0.01	40	Eî 7
		08:00-09:00	0.002	Z ð *	0.004	Z ð *	Z ð *	Z ð *	0.002				
		14:00-15:00	0.003	Z ð *	Z ð *	Z ð *	0.002	Z ð *	Z ð *				
		20:00-21:00	Z ð *	Z ð *	Z ð *	Z ð *	Z ð *	Z ð *	Z ð *				
	NH_3(mg/m^3)	02:00-03:00	0.006	0.010	0.012	0.005	0.009	0.016	0.017	0.005-0.021	0.2	10.5	Eî 7
		08:00-09:00	0.009	0.013	0.014	0.008	0.007	0.009	0.006				
		14:00-15:00	0.015	0.011	0.008	0.012	0.014	0.012	0.014				
		20:00-21:00	0.010	0.007	0.010	0.016	0.006	0.008	0.021				

	8 "D#ƒ Ö(Gÿ4â)	02:00-03:00	Z ð *	Z ð *	Z ð *	Z ð *	Z ð *	Z ð *	Z ð *	-	-	-	Eî 7
		08:00-09:00	Z ð *	Z ð *	Z ð *	Z ð *	Z ð *	Z ð *	Z ð *				
		14:00-15:00	Z ð *	Z ð *	Z ð *	Z ð *	Z ð *	Z ð *	Z ð *				
		20:00-21:00	Z ð *	Z ð *	Z ð *	Z ð *	Z ð *	Z ð *	Z ð *				

+a>˜ 4.2-3 . ÈAô' j)à(æ- #{&éNH_3 ÃH_2S ? &#ƒ Ö l w7-%CãÉ)ß ³ ¡ ý Aô' ° _ , I W'D)ß ³ Ê(HJ2.2-2018)] >˜ D.1 ¦ "‘ (™0ª"DCXGÿ#ƒ Ö ò 63L€ l Ä

Ä6 Å ?5

ï ž - #{5 Ì . È j µ)ß ³ 0ª"DCXGÿ] %CãÉ)ß ³ 0ª"DCXGÿ7 ö Ê ÄGB3095-2012 Å] ¼4× 7 ö ?±"r ×NH_3 ÃH_2S ? &#ƒ Ö l w7-%CãÉ)ß ³ ¡ ý Aô' ° _ , I W'D)ß ³ Ê(HJ2.2-2018)] >˜ D.1 ¦ "‘ (™0ª"DCXGÿ#ƒ Ö ò 63L€ l Ä

4.2.2 ` ; "dCXGÿ)à(æ- #{ >Aô'

Ä1 Å- #{&é} 3Aî

` ; "d"dCX- #{&é} 35ž X * ` ?¯× Ã L × Ã?¯‡ ×"d Å È Å$! 50m Ä

Ä2 Å- #{ € ú 6 À é#

` ; "dAô' € j F9 pH Ã k .œÖ Ã.› G¨- Ã"_ F(™Ã U GŠÃ"X"^ Ã.› F(™Ã Ê.• G¨- Ä N AÑÅ Ã.• G¨- Ä N AÑÅ Ã"` F(™Ã"OF(™Ã"Ž Ã.g Ã ., ÃKyÃK Ä • ' Å ÃJõ Ã k W6Ð9ü5Ô1yF >|- #{ Ä

Ä3 Å- #{ &L$

| R±XU€Bal #{B 0 ° 9L€œ(¾2019 ¤ 10 8 21) ` ; "dF >|- #{ Ä

Ä4 ÅAô' é#

Aô' é# G÷X… € 7 ö 7 # È § ƒ ² ; Ö

a. ..N©dCXò i X1\ j &é´ 7 ö 7 Ö

$$S_{ij}=C_{ij}/C_{sj}$$

?] ÖS_{ij}——1\ i /ý "‘ (™X j &é´ 7 ö 7 l Ä GÿÅâÅ ×

C_{ij}——1\ i /ý "‘ (™X j &éÎ #{#ƒ Ö Ämg/L Å ×

C_{sj}——1\ i /ý "‘ (™7 ö#ƒ Ö Ämg/L Å Ä

b.pH l ,´ 7 ö 7 j Ö

$$S_{pH,j}=\frac{pH_j-7.0}{pH_{sd}-7.0} \qquad pH_j > 7.0$$

$$S_{pH,j}=\frac{7.0-pH_j}{7.0-pH_{sv}} \qquad pH_j \le 7.0$$

?] Ö $S_{pH Ëj}$——pH l ,´ 7 ö 7 l Ä GÿÅâÅ ×pH_j—pH l ,´ Î #{ l ×

pH_{sd}——"dCX7 ö] ,´ pH l : L€×pH_{sv}—"dCX7 ö] ,´ pH l ; L€Ä

Ä5 ÅAô' 7 ö

63<• ` N© j j (©!º 8 'f ` *6 } 5ž ú+X'd Ï 7- È` ; "d"dCXAô' —>| É ` ; "dCXGÿ7 ö Ê ÄGB/T14848-2017 Å] ,´ 2« 7 ö Ä

Ä6 Å- #{ úAô' 5 Ì

` ; "d"dCX- #{5 Ì ?ñ>˜ 4.2-4 Ä

>˜ 4.2-4 ` ; "d"dCX #{5 Ì >˜ …} Ömg/L

- #{N©	7 ö l	N© j ; $h ÄN:45°25'44.44"E :84°51'32.33" Å	N© j L × ÄN:45°25'02.31"E :84°50'15.54" Å	N© j ?¯ × ÄN:45°24'31.51"E :84°51'33.71" Å
		ð#{5 Ì	ð#{5 Ì	ð#{5 Ì
pH l	Ø5.5 F Ú9	7.40	7.74	7.11
k .œÖ	Ú650	214	2.18×10^{3}	1.40×10^{4}
U GŠ2«	Ú0.01	Z ð *	Z ð *	Z ð *
"X"^	Ú1.5	0.17	0.06	0.04
"OF(™	Ú2.0	0.466	1.63	0.86
.› F(™	Ú0.1	Z ð *	Z ð *	Z ð *
"` F(™	Ú0.1	Z ð *	Z ð *	Z ð *
"_ F(™	Ú350	39.9	2.06×10^{3}	1.98×10^{4}
.› G¨-	Ú350	55.1	3.02×10^{3}	6.70×10^{3}
.• G¨- "^	Ú30	0.114	1.20	0.61
Ê.• G¨- "^	Ú4.8	0.028	0.082	0.019
k W6Ð9ü5ÔÈ MPN/100mL	Ú100	17	Z ð *	17
K Ä • ' Å	Ú0.1	Z ð *	Z ð *	Z ð *
"Ž	Ú0.002	Z ð *	Z ð *	Z ð *
.g	Ú0.05	Z ð *	Z ð *	Z ð *
Jõ	Ú0.1	Z ð *	Z ð *	Z ð *
Ky	Ú0.01	Z ð *	Z ð *	Z ð *
.,	Ú0.1	Z ð *	Z ð *	Z ð *

þ : - #{ >Aô' 5 Ì >˜ >-; È\ j ` ; "d"dCXŽ Ó 2«'d Èj Q./ F Ö - "d Ä \ j %Œ´ #q5C' È Ø 1 F = > n È j Q./ F Ö%Œ Ä = 7-+X¾+G#k Ã J ¼Ì J Ë"d Ä

4.2.3)ß ³ CXGÿ)à(æ

Ä1 Å- #{ 3&é

XN© ˜ Eéj +| 1m 4 4 3 1 &é #{ È ¡ AÑ8 Z È- #{ &L$j 2019 ¤ 10 8 16 È 4- #{&é} 5ž?ñš - #{&é} . Ä

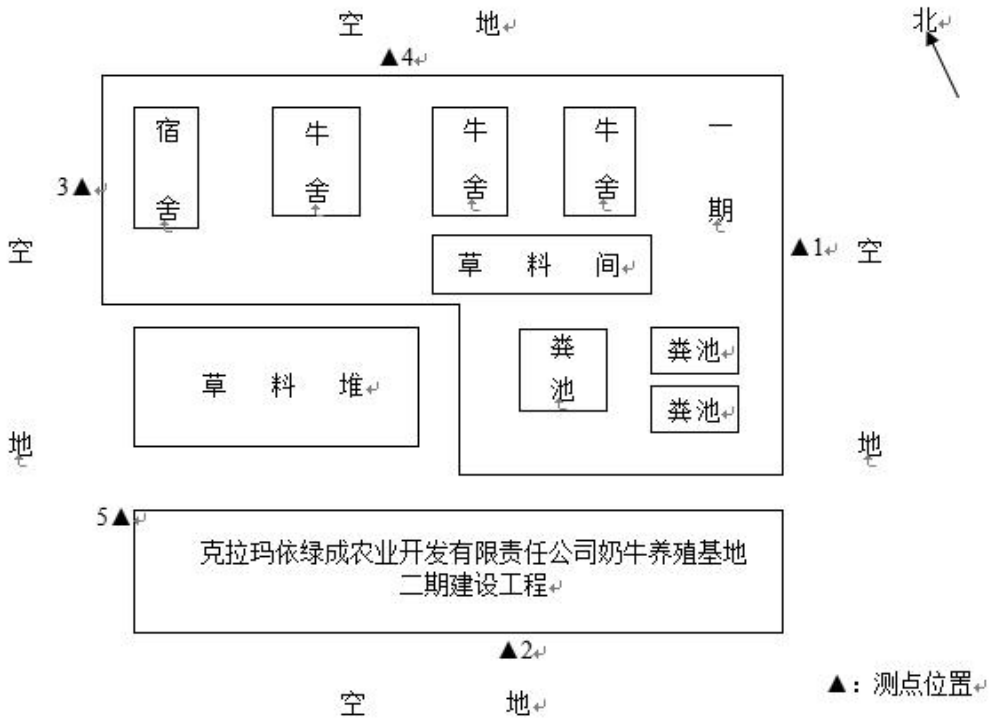

. 4.2-1 š - #{ 3&é.

Ä2 Å- #{ é# úNÁ·

Í '—É)ß ³ - #{ ° _?ô93 ÊF >| š - #{ È- #{ ~ ¯+XAWA5688 » J Ï 7- 4×AÑÈ ¦ ¯+X6221B » 4× Q ö ˜ F >| Q ö Ä- #{ 1 Y È 6 l Ã L T Z & !å F >| Ä

Ä3 ÅAô' 7 ö

i ž É)ß ³ CXGÿ7 ö ÊF2+Xj B 6?ô Ê úB N© p 4 ` *6 } 5ž È \ N© —>| É)ß ³ CXGÿ7 ö Ê ÄGB3096-2008 Å] 2 2«L€ l 7 ö Ä

Ä4 Å- #{5 Ì

)ß ³ CXGÿ)à(æ- #{5 AÑ‰ Ì G ¾>˜ 4.2-5 Ä

>˜ 4.2-5)ß ³ CXGÿ)à(æ- #{5 AÑ‰ Ì […} ÖdB(A)

- #{&é	ð#{ O Ö7.23-7.24		Eî 7 õ å
	l L$	L L$	
N© j L ×▲1	45	38	Eî 7
N© j ‡ ×▲2	36	32	Eî 7
N© j ?¯ ×▲3	38	35	Eî 7
N© j G ×▲4	38	38	Eî 7
N© j ?¯‡ ×▲5	40	38	Eî 7

þ- #{5 Ì ?ñÈN© j +| ˜ $)ß ³ 1y x F 5 A 4×l l L$ú L L$˜ G Eî 7 È%CãÉ)ß ³ CXGÿ7 ö Ê ÄGB3096-2008 Å] 2 2« 7 ö ?±"r È>˜ >N© j +| p X `)ß ³ CXGÿE³ - Ä

4.2.4 O)ß ³)à(æB3 >Aô'

Ä1 Å- #{&é3 ú &L$

j ¶@N© j O)ß ³)à(æÈ ^ | R±XU¢Bal #{B 0 ° 9L€œ( ) Aô' j ,´ O)ß ³ F >| ¶)à(æ- #{ Ä

i ž O , l ?±"r È\ !Q- #{ XN© j 9 Z O >˜ r g ÈG÷g &L$j 2019 ¤ 10 8 16 È i ž N© j Î Luõ å ÈAî5ž 3 Z O - #{&é} Ä

Ä2 Å- #{N©

F9 pH ÃKyÃ"Ž Ã.g ÃJõ ÃK ÃK ÃK} ÃK<Ã • • • k GÿÃ%$%$#Åk GÿF >| - #{ Ä

Ä3 Å- #{N©

G÷g>˜ r O ÈG÷g$! Ö 20cm È9É O)ß ³ - #{ ° _?ô93 ÆÃHJ/T166-2004 Å ,´ 9 £?ô93—>| Ä

Ä4 ÅAô' 7 ö

F9 É O)ß ³ CXGÿ Ì +X ` O "' NþL™1Ñ× 7 ö Ä B >| Å Ê ÄGB15618-2018 Å] NþL™1‹F9l F >|Aô' Ä

Ä5 Å- #{5 AÑ‰ Ì

N© O - #{5 Ì ?ñ>˜ 4.2-6 Ä

>˜ 4.2-6 O - #{ úAô' 5 Ì …} Ömg/kg ÈpH GÿÂ

G÷g&é		1#	2#	3#	Eî 7 õ å
ð#{N©	7 ö l				
pH	Ú7.5	7.76	8.33	8.07	Eî 7
"Ž	3.4	0.022	0.019	0.020	Eî 7
.g	25	12.8	8.89	11.6	Eî 7
K	250	62	50	59	Eî 7
Ky	0.6	0.02	0.03	0.04	Eî 7
Jõ	170	25.6	18.8	25.7	Eî 7
K	100	45	31	39	Eî 7

K<	300	79.8	54.2	64.0	Eî 7
K}	190	34	25	31	Eî 7
¢-BHC	0.1	Ø0.49×10^{-4}	Ø0.49×10^{-4}	Ø0.49×10^{-4}	Eî 7
£-BHC		Ø0.80×10^{-4}	Ø0.80×10^{-4}	Ø0.80×10^{-4}	
¤-BHC		Ø0.74×10^{-4}	Ø0.74×10^{-4}	Ø0.74×10^{-4}	
¥-BHC		Ø0.18×10^{-3}	Ø0.18×10^{-3}	Ø0.18×10^{-3}	
P.P`-DDE	0.1	Ø0.17×10^{-3}	Ø0.17×10^{-3}	Ø0.17×10^{-3}	Eî 7
O.P`-DDT		Ø1.90×10^{-3}	Ø1.90×10^{-3}	Ø1.90×10^{-3}	
P.P`-DDD		Ø0.48×10^{-3}	Ø0.48×10^{-3}	Ø0.48×10^{-3}	

+a: >˜ . ÈN© j O 4- #{&é] 4- #{N© w%CãÉ O)ß ³ CXGÿ Ì +X` O "‘ NþL™1Ñ× 7 ö ÄB >| Å Ê ÄGB15618-2018 Å] NþL™1‹F9l ÈB$> \ N© j O)ß ³ CXGÿ8Ÿ- Ä

5)ß ³ ¡ ý N´#{ >Aô'

5.1 í O)ß ³ N´#{ >Aô'

+a¾* 1• í ,´ !ÿ Z í Lf!å pF >|,´ N© µ é ¼G÷X´ j àAî 7 = < È) ˜ $)ß ³ ?±3PX = <0; Ö : 6 ×+O0 Ê ¡ ý Ä* 1• í) ˜ $)ß ³ ,´ ¡ ý k?±>˜)à X+O1.d • Ã"d O#q a ÃœH Ãš Ã* ƒ Ï (™ú Ï "d1y é M' Ä í O,´)ß ³ ¡ ý Ž. O,´ Ã ' = ¼pG,´ Ä

í OL$Ä Ð j 1Ñ*6 È U l —>| - æ,´ 9 £?ôÊ È ÿ A) ˜ $)ß ³ ,´ ¡ ý Ä ; M' 65 8 \ 0;,´ (©± ¼ƒ `,´)ß ³ (æå ÈaN© í E÷0;]))ß ³ ,´ ¡ ýF >| 6 À È ¦ X!" * .p : * ÿ A ¡ ý,´ Ú í ¼* AÞÄ

5.1.1 í O)ß ³ 0ª"D ¡ ý 6 À

Ä1 Å2¹ H ÃœH))ß ³ ,´ ¡ ý

í 2¹ Ä œÅ H _N© í O 0 k?±,´ W'D"' (™È k?±• $À¾² ; í)ß 8² Öj ` $5*6 Ã£ ¤ ÃO.# é F › Ã€ ÉF F1¼¨ CWÃ)à j $5*6 ÃÉ j NþØ œH Ã $' O ü 8 j œH1y È"' € k?±j TSP ÃPM$_{10}$ Ä2¹ Ä œÅ H k?±j H O¼* 1• € É4ö ÞNÇ2ÂÈ (©!º "' (™CXÄ2¹ Ä œÅ H,´ ×+OGÿ> í é ? Ã"DB' ' & 1y 9 £ Ä X0ª"D¢(ÃNþFŒE³ W,´ "D I ' & ; È í * AîE÷0;] J , 8$)à j H O O œÈ¯0ª"D] NÇ2Â(™#ƒ Ö Î Ð È¦ L¿Nþ™" È ¡ ý ; Nþj ú ˜ $)ß ³ 0ª"DCX GÿÄN© í O ¡ ý 93$ k?±Lö] X 300m 93$ µ Ä

\ N© p X ` k , NþA j ?¯GNþÈD /ë 0F ,´)ß ³ Ô- 7 j)à 9 Î œj È } ¾N© j ×NþA Ä

j ÿ ? í O í 2¹ H ú í > O Z+X¼,´ * €Ä 4 2«.# É ÃÉ Ãd# 1y ÅÈ X 6 nE÷0;] +a¾Y"D¢(ú WNþJ ×+OœH úF EÃE–E¶EC§´ œH1y È) ˜ $)ß ³ ,´ ¡ ý ÈßAô* AÞN© X í OL$ÈG÷ -(Ä,´ Ú í ÿ A í 2¹ H,´ ¡ ý Ö 7 X í j ` ˜ $Aî $LÌ È² Q É ÃLb Ô5•1y × 8 ) É j G÷ • É;´ 7Ì?¶- È¯ +X&G 6 ° 0 È ÿ A ä MÌM'0 ÈL} ~NþØ œH × 9?ô93E–E¶>õE- é ? ÈF EÃE÷0; G÷ öL Ú í È Œ5 "ï D #B¾?à B' È ÿ A ) F)ß ³ ,´ ¡ ý × : F * N© j ,´ E–E¶ FP@´ Fƒ D œHE³ J È k?±G÷ ÿ FO' >| ÃÊ O ) í j ` #B'dL} H1y Ú í ÿ ?

FƒD œH,´ ¡ ý × ; X í j ` : Aî5ž C ê CŒCS3 O Ã * 1• ³ n 45ž Ã$5F È ú &$5*6 j ` È i ´ í j ` ,´)ß ³ Ä

N© j í LDÈ 9 Y ¾ ™“ È)ß ³ 0ª"DCXGÿE³ - È í FP@¸´ W'D"‘ (™Â n G-_ ² &,´ ÈL¿-p í #k Ø,´ 5 • È × +Q´ F Ë"‘ (™• 6#¸ a ÄN© í OL$?± U l 1Ñ*6 Ú í È D XG÷ : -(£ Ú í > È í O2¹ H) ˜ $)ß ³ ,´ ¡ ý = WÈ)ß ³ ¯ Ä

Ä2 ÅF EÃœH) W'D)ß ³ ,´ ¡ ý

N© X í M O O é FF ¼€ ÉF EÃÈ>õE-E–E¶F EÃE÷0;] × +Q´ FƒD œH 0 j UGýÄ) D Eé20m 93 $ µ ¡ ý E³ WÈD /ë N© í)à j E³F ,´ Ô- 7 ¼F EÃFƒD T × 6 J ` 0 Ê,´ ¡ ý Äi ž ÔFJG œD .D0¦ p) í)à j E–E¶œ H- #{5 Ì Ö ; NþA 150m 4 œH-Ü &#ƒ ÖEî 3490 ug/m³ ÈCµE÷É)ß ³ 0ª"DCXGÿ 7 ö Ê ÄGB3096 É2012 Å ¼4× 7 ö] 1 ? & £ w l ,´ 2.9 = È J) ˜ $)ß ³ Ô- 7 FP@0 Ê,´ ¡ ý Ä

j 0 WL€Öÿ ? F EÃœH))ß ³ ,´ ¡ ý È N© G÷ ; Lb"ë Ú í Ö

7 F EÃE–E¶öL F EÃÈ ÿ A Ë#BÈE–E¶F * N© j &L€FO>|P¦ ×

8 ú &$5› F EÃD M’ È 1 D M’$5#1 ×

9 Ê &) F EÃD M’F >|#B'dL} H È ÿ ? œH"‘ ×

: N© í F EÃC Â%?™CXõ N«>õE-?ô93 È 1 öL ? F EÃ>õ5ž ¼- ¼E–é ¤#1 È = Ç"ï FDD œÃ Â%?¼V# : D ÄE–E¶F * Ã>õ¨ í j ` & Ä+X'd 6 Ež 6þâ#G¢ ð È F j FƒD H x F >|.œF Ä

FJE÷ : Ú í ú W'D ™“ > È 0 WL€Öÿ ? F EÃœH))ß ³ ,´ ¡ ý Ä

Ä3 Å í j à ÃF EÃE–E¶Ï "D) W'D)ß ³ ,´ ¡ ý

N© í OE-Gÿ- E–Ã$"é Ø Ë j à 1y'ó "é j à J 9 0 Ê,´ Ï "D Â n È Â n ,´ "‘ (™k ?± 9 0"WF.ã Ã¼"WF"^ Ã.ã"R F 8 (™Ä+a¾ í j à F >| & È ..E– Â n 3+ E³ WÈ × +Q´ Ï "D w Ž 4ô4÷ Â n È N© X í E÷0;] ÄG÷X)ß » È 8²7- » j à Aî 7 F >| í È D4ÿ h) j à Aî 7 F >| ð È I × +Q´ Ï "DGÿA È Â ` 0ª"D] 6 “ 00Gú> È))ß ³ 0ª"D ¡ ý E³E«Ä

Ä4 Å>õ € É) W'D)ß ³ ,´ ¡ ý

\ N© * @> È 4 * 1•(™F • >õ Lf!å È+a¾\ N© >õ í Gÿ= WÈ k ?±

) ÉM'F >|>õO Ã4*6 ¬M'1y ŒJ ÈwM0?±¯+X7&8 ¯ Ã#² É Ã"é%61y * 1• € É È X) ÉM'>õO &#² É] ,´ 9 j $ær = <#ƒ Ö¼M'$À' ? ™" È"' ~ Eê)ß ³ Ä !" õM0EC§í GL ,´ # ? ÈÄB G÷ Úí ÈÐj) í ê ^ ,´) AÝ1Ñ*6 ×) 9 j $ær ,´ "' × f OÆx Ä X$Àd : È?±# ?F9 " F ~" ,´)ß × ñ È Š ã Œ5 G÷X" >Û$ " ,´ #² É È8*6 ¹ Â ŒJ È#² ç ŒJ =?±E÷¾Lö] È L} ~Gú n$Àj ÖÄG÷ -(£ Úí > ×+Q´ U (™A È j 4ô4÷Â n È>õ > WGÿFJNþÈ &L$K¯> ' ' #¸ a È+a¾+XGÿ= WÈI >õ € É ×+Q´ U (™X8 'f FJNþ1y,´ õ å ;) ê ƒ T ã = WÈ))ß ³ ¡ ý+J Þ Ä

Ä5 Å Ø o"é') F)ß ³ ,´ ¡ ý

í O Ø o Ï "D_ X j j O ï ,´ í ê ^ ') 'ž O (™×+Q´ Ø o Ï "D Èi ž * Aî é Ë,´ Ct É Èí O X í j ` µO ï ,´ êE³ A È D') 'ž O (™& ¯+X$5 #17-$À+e È I N© í O ×+Q´ Ø o Ï "DGÿE³ A È4ÿ W'D00Gú™" >))ß ³ ¡ ý = WÄ

5.1.2 í O"d)ß ³ ¡ ý 6 À

N© í O k?±9 T/ý 2«» Ï "d È£ Öí E÷0; \ DÛþ ×+Q´ +O× WÏ "d ¼ í ê ^ +G#k"' "d Ä

Ä1 Å * 1• Ï "d

í O 7 É Ã#w1•M' « Ô1y ¿ J ×+O* 1• Ï "d È Ï "d] ,´ "' (™k?±j SS È i ž ×+QGÿ4Öj 1751.76m³ Ä j ÿ A ¦ ¡ ý È * AÞ* Aî é ¾N© í j ` µ Aî5ž Ï "d"¹ #ð"• È 6 í O ×+Q´ í Ï "d È E • B "¹ #ð"• F >|"¹ #ð 4*6 > È +X¾N© í j ` µL} H+X'd È = Â n 8#LtF ,´ ` >~"d] È))ß ³ ¡ ý = WÄ

Ä2 Å í j à â#GÏ "d

N© µ í j à â#G+X'dGÿA È×+Q´ Ï "dG 6 [9"é WÏ "d È= C-$ Õ+X ¾L} H+X'd È ×+Q´ Ï "d#q ` ` M'~ G 8 'f :è È = F Â È))ß ³ ¡ ý = WÄ

Ä3 Å í O+G#k"' "d)ß ³ ¡ ý 6 À

N© X í E÷0;] ×+Q´ +G#k"' "dGÿj 1898m³ È 0G 6 j ê#G{ 1y×+O ,´ E³$5#1"' "d ¦ • í Ï "d 0C§4ÿ"¹ #ð"• 4*6 > È+X¾í j ` µ#B'dL} H È8 'f :è ×N© í ê ^ 2Úï "' "d Â • d &Lb$GF2Ú"• È Ê O$5F È) ` >~"d)ß ³ ,´ ¡ ý E³ ? Ä

5, : pF ÈFJE÷G÷ Aî5ž Â"d"Ï Ãd &"¹ #ð"• È Añí Ï "d Ç ` ú & f Lö¦ +X¾í j ` #B'dL} H ÈLb!' ¶ í Ï "d F Â È¦ ÿ A ¶ í Oj ` œH ,´ ×+ŒGÿ× j Lb!' N© í O×+Œ´ Ï "d ) ~ Eé` ; "d)ß ³ FP@=8Ÿ¡ ý È N© X í O Ä Š ` ; &éÖ

Ä1 Å * AÞ6 4/ý * 1• € ÉF2Gÿ6 ^ È ÿ A ^ n &L$È) d & 6 n&éÐ2' ?¶ - È X F $Aî5ž Z"d"Ï ÈLb!' M"d â gFP@'d O#q a Ä

Ä2 Å í O# ?8²4Ö+X'd È ÿ A Ï "d ×+ŒGÿÈ/±!' Ï "d F Â Ä

5.1.3 í OšÂ¡ ý 6 À

Ä1 Å í j à š

1 Å š > ÿ N´#{

í h+Xj àAî 7 9 Ö F È j Ã>õE- j Ã _ " ~ Ã 7 ¢ j Ã0ª » j Ã+eJë Ã +eK_1y È ž) <2« j à ,´ B3 È í j à ,´ š j Ö 0 8\ j 80 95dB ÄA Å Ä N© í j à š N´#{G÷X&é$À> ÿ Q ? È N© j j ~ Eé0 LDÈ • LÌ ÃFž Q(™1y ÈI N´#{ 63<• $À8# &é´ … " > ÿ È=63<• • LÌ Ã0ª"D h f Ã ` ' 1y> ÿ ÄN´#{ œ? ² ; Ö

$$Lr=L_{r0}-20\lg Är Ëro Å$$

?] ÖL$_r$——D $Àr 4,´ A »4×ÈdB ÄA Å ×

L_{r0}——D $Àr$_0$ 4,´ A »4×ÈdB ÄA Å ×

r——N´#{&é> $À´ D/ë Èm ×

r_0——- #{Aî 7 š &,´ D/ë Èm Ä

4Aî 7,´ 4× Ð Ö

$$L_k = 10\lg\left(\sum_{i=1}^{n} 10^{0.1L_{A_i}}\right)$$

+a: œ? AÑ1Ç* \ Aô' j í j ` … Aî 7 š N´#{5 Ì ?ñ; >~ Ä

5.1-1 í š l L¿D/ë,´ > ÿ l ÄdB ÄA Å Å

Aî 7 =0	10m	30m	75m	120m	150m	220m	230m	280m	290m	300m
F È j	60	50	42	38	36	33	32	31	30	30
>õE- j	62	52	44	40	38	35	34	33	32	32
_ " ~	68	58	50	46	44	41	40	39	38	38
7 ¢ j	66	56	48	44	42	39	38	37	36	36

0ª » j	75	65	57	53	51	48	47	46	45	45
+eJë	70	60	52	48	46	43	42	41	40	40
+eK_	65	55	47	43	41	38	37	36	35	35

2 Å í O J Aî 7 < &F Eœš N´#{ l § ƒ ?ñ ; >˜ Ä

>˜ 5.1-2 J j àAî 7 < &F >|,´ š N´#{ l ÄdB ÄA Å Å

š $À	10m	30m	75m	120m	150m	220m	230m	280m	290m	300m
N´#{ l	77.6	67.6	59.6	55.6	53.6	50.6	49.6	48.6	47.6	47.6

3 Å í j à š j +| š N´#{5 Ì

þ >˜ 5.1-1 Ã5.1-2 ,´ N´#{5 Ì . È J j àAî 7 < &F Eœ& ÈN© í Lf !å ² F È j Ã>õE- j 1y × +Q´ š l L$ X 30m 93 $ { FEî ` É * 1• í j +| )ß ³ š Â n 7 ö Ê ÄGB12523-2011 Å 7 ö ,´ ?±"r L€ l Ä l L$ 70dB ÄA Å Å × L L$ X 130m 93 $ { FEî ` É * 1• í j +|)ß ³ š Â n 7 ö Ê ÄGB12523-2011 Å 7 ö ,´ ?±"r L€ l Ä L L$ 55dB ÄA Å Å È \ N© ² p ˜ Eé200m 93 $ µ)ß ³ • O &éÈ × +Q´ í j à š) ˜ Eê)ß ³ ¡ ý = WÄ

4 Å)ß ³ Ô Ú í

7 F9+X~ š j à È 8 *6 ¹ Â í &L$ È Ð j) í ê ˆ ,´ 1Ñ¶6 È Š ` · > í ×

8 Ð j j àAî 7 ,´ h5$ Ô È) Aî 7 Ê OF >| ð ½5$ È !” L} ~ / È ÿ ? š j Ö ×

9) * Ê j àAî 7 Aî5žLÄ ý Œ ×

:) JÒ1ÑÃ ¨ ¯1y ´ &>õ ¨ Ã \ F ÄB E«/ E«n È U/± Ë ç È ¦ Eµ 0 Ê,´ ÿ 5CÚ í È ² K*Aî9y 5 1y Ä H x F9+X~ š Aî 7 ×

Ä2 Å í ŒJ ¼ÔFJ š)ß ³ ¡ ý 6 À

N© í ŒJ š 4× 0 8\ X 50 70dB ÄA Å { L$ È4ÿ … “ > ÿ >) ˜ Eê)ß ³ FP@´ ¡ ý = W×N© í F EÃE–E¶´ š Ž ¾ÔFJ š È š 4× 0 8\ X 80 85dB ÄA Å { L$ È¦ š ,´ × +O§ 9 L$ Ý WÈFJE÷G÷ X í j j ÿ FO’ >| Ã /±!’ TS1K1y Ú í >) ˜ Eê)ß ³ FP@´ ¡ ý = WÄv j ¶ L} ~ í ŒJ š ¼í ÔFJ š) ˜ Eê)ß ³ ,´ ¡ ý È)ßAô* AÞÖí F EÃE–E¶/±!’ C¦E- ÈF • í j j & ÿ FO’ >| × Ð j) í ê ˆ ,´ %6â È · > í ÃE«/ E«n 1y Ä

Ä3 Å _ Ø ¡ ý 6 À ú Ú í

N© X í E÷0;] J × +O0 Ê,´ _ Ø È) ˜ $)ß ³ J FP@= Y ¡ ý ×N© N´

X í j à ; é Aî5ž ÿ _ Ú í È(©[_F >|E³ W,´ j à Aî 7 È< & * AÞN© X í E÷0;] mGÿF9+X~ _ Ø,´ j à Aî 7 È ÿ ?) ˜ $)ß ³ ,´ ¡ ý ÄN© í O × +O ,´ _ Ø$Àk ?± X ƒ ™ú ¯+X_ Ø)ß8² È+a¾B N© ƒ ™¯+Xê 0 F È I _ Ø ? × N© X5 ´ Lf!å #w&| & ¯+X,´ _ Ø È _ ØGÿ? È))ß ³ ¡ ý = WÄ

5.1.4 í O* ƒ Ï (™¡ ý 6 À

N© í O × +O,´ * ƒ Ï 3 (™k ?± j * .p Lf!å 0 F,´ O.# é Ã* 1• í × +O ,´ * 1• * ƒ Ï (™Ã>õ Ï 3 € É ú í ê ^ +G#k ³ n Ä

Ä1 Å Ï 3 O.# é

N© X í E÷0;] J × +O0 ÊGÿ,´ O.# é È k ?± • 8 ¾j ` £ ¤ Ã ` >˜$5*6 × +O,´ O é Ä \ N© * AîE÷0;] × +OO.# é k F é Gÿ4Öj 2.15 7 m^3 È w+X¾j ` µ5/ F?¶ O ú › È = F Â È))ß ³ ¡ ý = WÄ

Ä2 Å * 1• ³ n

N© 5 ´ * 1• X í] × +O,´ * 1• ³ n Gÿ4Öj 215.57t È * AîE÷0;] Ä) × +O,´ * 1• ³ n F >| 6 2«Lö] 6 ^ È7- f Y+X,´ G 6 È Ô f v F >| f C] 4 5ž È Gý= Y+XÈ = 7- f Y+X,´ * 1• ³ n Lö] f Lö+X¾j j ~#l ` V › ú K*D È))ß ³ ¡ ý = WÄ

Ä3 Å í ê ^ +G#k ³ n

N© j í ê ^ × +O,´ +G#k ³ n Gÿ.ÿ Y 4Öj 20kg È ¤ Z O × +OGÿ4Öj 10.8t Ä+G#k ³ n k ?± j 9 j Ï (™ÈF 2«* ƒ Ï (™,´ "' (™[GÿE³Q È² =) ¦ G÷ 9 x,´ 4*6 Ú í È + ¦ X í)à j L¿ ? 6 n È I 7-FP@F Ë Ï (™,´ 7€&òÈ$û +G‹º Ã=wÃUPÃ<›1y È " 8 "D È ¡ ý Ÿ?ò¼p W'D)ß ³ È < & ¦ [9 BOD_5 Ã COD ¼W6Ðv 9ü1y"' (™F 7-) N© ˜ Eê)ß ³ FP@=8Ÿ ¡ ý È UGý,´ J B! 4/ý P +õ È ¡ ý í ê ^ ,´ DÛƒ • ç ÄN© í ` ÄAî d & ³ n 1á È4ÿLö] f Lö>5 0$5F 8# ³ n 4 5ž&é4 5ž È/±!' X í j L¿ 4 6 n Ä

N© í E÷0;] N© Ä Ð j) í ê ^ ,´)ß . AöÓ P È* 1• ³ n ¼+G#k ³ n ?± 6 2«6 n È = Ç$' 6 È = ÇL¿ ? 4 5ž Ä × +O,´ * 1• ³ n f G 6 ¼= f G 6 ?± 6 0 6 ^ È7- f Y+X,´ G 6 ?± mGÿ f Y+XÈ = 7- f Y+X,´ ?± ú &$5 F È Œj › é € É,´ * 1• ³ n Ä mGÿŒj N© j ,´ › é € É Ä í ê ^ ,´ +O #k ³ n ?± Aî5ž d & f Lö&é È ¹ Š ` × $5 ÄFJE÷Ð j) í ê ^ ,´ 1Ñ*6 È í

O × +Q´ * 1• ³ n ¼+G#k ³ n 1y * ƒ Ï 3 (™¼˜ Š ` Õ ´ ^ n ¼Lö] $5 F * j 4 *6 È = J) ˜ Eê)ß ³ FP@¸ W¡ ý Ä

5, : pF ÈN© í O * Ï 4 5ž)· j 100% È) ˜ $)ß ³ ¡ ý = WÄ

5.1.5 "d O#q a ¡ ý 6 À

* N© k • ` M'0 4Öj 20.61ha ÈN© X * AîE÷0; ] È+a¾ í X$5 ` Ã › £ Ã O.# é 0+Ø6<' @?(Mb` M'Ã ' M'¼ í d &+X` È þ 6<Ð — Ø ` >˜ ¼ O å<° ÈFP@OCX+¿® È , 8$ à Î "d O#q a È à Î "d O#q a Gÿj 714.56t Ä+a ¾N© í EC§´ à Î "d O#q a GÿE³ WÈj ÿ ?"d O#q a ¡ ý È u \ !Q)ßAôi ž N© (©&é * ² ; * AÞ¼ Ú í Ö

Ä1 ÅN© X * Aî] È < & 6 ¼@Q O É ÃEé"Ï ¼Â"d"Ï 1yLb!' "d O#q a 1y 0; ÈF 0 3+G Ú í = õ 9 x ` ÿ E«"d O#q a È6<DF ) N© * Aî j C§` ± - ,´ Ô Œ+XÈ !" ?±.ž F Ë Ú í Ç ` C_« Î í È 9 O¼ ¦ Ô ¯+XÄ

Ä2 ÅD * ¼j ` £ ¤ í ] È?±Š ` ú & 6 r » Î È¦ # ?#B'dL} H Ä

Ä3 Å?±5 8 ƒ ` ,´ "d O#q a "ë*6?ô B ÈG÷ õ?±,´ 0; Ú í ¼f Ê 7 Î >|,´ ?ô1 f Ö È.ž M " "Ï $P+uFJ È = J +O e Ž WGÿ# "É A ˜ $;C & ¦ FP@ ¡ ã,´)à B' Ä

Ä4 ÅG÷ " * @0 (w È5/ F 0 (w",´ é ? 4ô4÷ í È m ÿ A?(Mb` M' È ' @N© j 5/ F+O1)ß ³ x ,ú Ä

Ä5 Å X Ø F › O 0; ¼@> È ` ° ° F ?±?(Mb0 !å &L$} 7- ¼@* Aî F Gýà 5/ F ÈF a ?± ú & X ` M',´ ´ #q''wLö4ï : Aî5ž5G#q# .2 LkLÄV ÄLkLÄV G÷+XF?'d,´ Q j PVC 5F f >» È+X@Jñ F X ™6 4ê4÷>» * 5ž ¾ > "w#q4ï -(7,´ é A : È VQ 0 8\ j 50cm a " CãO È VK¯ ?ö ` ' ã Ê È 0 8\ j 2£8# q 2£ =1y È 9 x ` Lk!' # "ÉL¿´ #q,´ M û#q Ø È × f • í O,´ "d O#q a Ä

Ä6 Å X í] È?± 8 *6 ¹ Â í AÑB Ã í 0; ¿ È • B3- 4 Z í !• PÔÈ O é › F Ä mGÿLö] ¼F¯0 ä M O È¦ ¹ O ÉL¿ F L¿F ÃL¿ › L¿ » È ÿ A 6 O ?(O,´ ä Mb&L$ È F¯} L} M,´ -$ Õ â g Ä X ä M O ÈF ÄG÷ Ä U Ú í È m Gÿ+X?¶- (™?¶- à 0 F,´ L' ' ÈLb!' â g ¼Y | Ä

Ä7 Å 4 Z 6 N© * @ > È ú & ' =>Û ¡,´ ` ÈGýà 4ô4÷ Z Y+X,´ ? ‡ O ` È/ý = ê =>ÛÈEï j 8á F5/ ` ×1Ñ*6 G L Ä4ô4÷ ê ^ ) j µ 9, 8Ì,´ `

‡ mý ê =>ÛÈ ÿ A8 'f ,´ "d O#q a Ä

Ä8 Å:UF O?± Š - 4 /ý Lb ÔAî í ,´ Ê O ð ¼« Ô È5 5 ¼´ * Aî j ,´ 5/ F ½5¾F Ä 0)à = 8 ?±"r ,´ Lb Ô 0; È Ä ú &G÷ >• • Ú í È Lb!') ˜ $)ß ³ FP@= Y,´ ¡ ý È5 " 5/ F,´ j È9 ^ X A/ý =F2 8 F 3 p > ˜ $)ß ³ = ¼B@Dy È G- Ä ú &B3¤ È mGÿÿ ? ¡ ý Ä

Ä9 ÅN© Ä 9'—)ßAôú"d O 1 é x ?±"r F >|"d O#q a Lb"ë Ä

G÷ : F Ú í > È í O"d O#q a 0; Ö 6 Ç ` E³ W,´ i ´ È D O * 0; 5 • > È"d O#q a ï Ç ` × f È O * 0; í OE³. È í O = XM “ È))ß ³ ¡ ý = WÄ

5.1.6 í O+O1)ß ³ ¡ ý 6 À

í O j ` £ ¤ È ` * 0 F È pG i j ` ' ` B½È ¯ Ï 9 ¡ ƒ Ã! ` WM'0 nMb* ê 0 F,´ , F) È ¯ j ,´ Ÿ?ò ` .d • Ä > í } -(" E³ È í j ` ,´ Ÿ?ò > Ï j ,´ Ÿ8¢ § 9 E³ W D ÈÐ : N© X í E÷0; ] × +Q´ í 2¹ Ä œÅH úF EÃœH J L¿Nþ™“ Lt ¼X ˜ Eé Ì Œ(™ú =>Û: È ¯ ˜ Eé=>Ûú Ì Œ (™a ë Ï \ 8¢ ™È5 E÷° >| ê FP@0 Ê,´ ?ö?ù“ ×< & í j ` : ,´ í j à È !“ X * Aî,´ * ´ 1•(™È í E÷0;] × +Q´ š • J) ˜ Eé• "AFP@0 Ê ¡ ý È ¯ ¦ é C ó õ' D±Ä í O) Ÿ?ò,´ = Y ¡ ý ¸ WÈ 9 X í > ON© j " M § ?ô Q È?(Mb´ ` >˜ Ç ` ?¶- ÈN© j 5/ F ¼@> È= Y ¡ ý } J F@D@ý 5C¼#¸ a Ä

5.2 F :U O)ß ³ N´#{ > Aô'

5.2.1 F :U O W'D)ß ³ ¡ ý 6 À

5.2.1.1 ¦ 8 "D ƒ ÄH_2S ÃNH_3 Å)ß ³ ¡ ý N´#{ > 6 À

Ä1 ÅN´#{ € ú $Àj

Œj ¦ (‹ «!ÆN© È\ N© F :UE÷0;]))ß ³ ¡ ý 0 W,´ W'D"“ (™a _ ¦ 8 È k ?± @6 j H_2S ú NH_3 È 0 8\ ~. M'$À 4ô4÷’ ? Â n È k ?± • 8 (‹ 8=Ã * #â 6 /ë E–Ł$ Ã 6 2Új ` Ã"WF ^ Ã 6 2Új ` Ä

i ž 0; 6 À È j ÿ A «!Æj (‹ 8=Ã * #â 6 /ë Ł$ Ã"WF ^ Ã 6 2Új `) F)ß ³ × +Q´ ¡ ý \ N© FJE÷ ; é ? × f ¦ 8 "D ƒ × +OÖ

7 $Àd × f

£ 8 *6 N© £ M’ 3 p È 6 «!Æj 3 5ž X ` ‡ L × F /ë T ô G A • ¼ Î œ+G#k j ÈAî5ž5/ F LÄ/ë VLÄ/ë È ¦ G÷ TMR ˜ $' 8 2Þ² O ¦ (‹ È AO¢É ] $+Ð"É ,² 3P1yL”8 ÈFJE÷X ¦ (‹ 2Þ] $+Ð"É,² 3P1yL”8 r È < &0 – 8 *6 B3× 2Þ È ÿ A ¦ (‹ 2Ç<û,- t • ÄEî ` ÿ A ¦ (‹ 2Ú‟] NH3 ÃH2S × +Q´ - ,´ Ä

ò 63É 2Þ= </ý 2«,´ O¢9y É) 9§ ß – M, ¤ !ý (‹ 2Úo] k "^ Ã"X 1 "^ ¼2Ú] NH_3 ÃH_2S “ Gÿ´ ¡ ý Ê Ä É] - +Q£—r CXÊ È2010 Ä46 Å20 Å 0 · È XG÷ TMR ˜ $' 8 2Þ² O ¦ (‹ Ã$+Ð"É,² 3P1yL”8 r > È ¦ 2Ú‟] NH_3 ÃH_2S ÿ A 55% # Ä

8 E÷0; 1Ñ*6

FJE÷Ð j «!Æj)ß ³ 5, 8 1Ñ*6 È(‹ 8=Ê O$5*6(‹ 2Ú‟ ÈG÷ ¢ $52Ú 8ª È j F j 5/ F È(‹ 8=Ð j FJNþ1y1Ñ*6 Ú í È ÿ A ¦ 8 "‘ (™0 :ô × X 6 6Õ ˜ * Aî QM ÉFž Q ¯ ¦ -( ) 1 L È X QM ÉF2ƒ } 5ž Ð>õ’ "D w È Ð j FJNþÿ A ¦ 8 "‘ (™0 :ô × ò 63É ‡ é Ü “ ¦ (‹ j (‹ 8=µ)ß ³ ð #{ > Aô' Ê ÄH L¥0 ° – L’ Ø (™0 – > ° _ – L’ È= Ç$51y Å0 · È X(‹ 8=FJNþ‘ &8Ÿ- ,´ õ å ; (‹ 8=µ NH_3 Ã H_2S E³(‹ 8=FJNþ‘ & 0 8\ õ å ÿ A 35% # Ä

9 Lb"ë Ú í

Ê O(‹ 8=Ã 6 6Õ ÃLö2Ú•Ê O ç #B L”+Q(™L”8 r ë L” ¦ 8 È ò 63É J /ý L” 8 r) "X ¼› F"R ë L” x Ì ,´ B P½D0¦ Ê Ä 1 $^ :ù È Ä G Ü 2 #§#ð j)ß ³ › +Q0 – .D0¦ p Å 0 · È G÷+X L”8 r ë L” NH_3 ÃH_2S ,´ ÈNH_3 ÃH_2S ÿ A 80% # Ä

4ÿ E÷: F 5, 8 Ú í 4 *6 > È ¦ 8 "‘ ë L” x)· j Ö

{1- Ä 1× Ä 1-55% Å× Ä 1-35% Å× Ä 1-85% Å Å}×100%=95.7% Ä

\ !QAô' ¦ 8 "‘ ë L” x)· 9 95% AÑÈ+a¾(‹ 8=Ã * #â 6 /ë L $ Ã"WF ^ Ã 6 6Õ 3W ë X 0 C§È \ !QAô' 6 \ N© Œj …0 M’$À63<• È i ž 0; 6 À È N© F :U O"‘ $À$Àj 6 À . È \ N© ² j NH_3 4ô4÷ Â n Gÿ4Öj 0.0468kg/h Ã 0.412t/a × H_2S 4ô4÷ Â n Gÿ4Öj 0.00256kg/h Ã 0.0226t/a Ä

Ä2 Å ` 1ÇQ ? F9

9 '—É)ß ³ ¡ ý Aô' ° _ , I W'D)ß ³ Ê ÄHJ2.2-2018 Å,´ ?±"r È \ N© G÷X, I Ø û ,´ AERSCREEN ` 1ÇQ ? ) $NH_3$ ¼ $H_2S$ ,´ 0 W` M’CXGÿ#ƒ ÖF

>|N´#{ È+a¾É)ß ³ 0ª"DCXGÿ7 ö Ê ÄGB3095-2012 Å] Z 5 [NH_3 ¼H_2S È \ !Q)ßAôG÷+XÉ)ß ³ ¡ ý Aô' ° _ , I W'D)ß ³ Ê ÄHJ2.2-2018 Å] Lt …D] ¦ "' (™0ª"DCXGÿ#ƒ Ö ò 63L€ I Œj NH_3 ¼H_2S ,´)ß ³ 0ª"DCXGÿ#ƒ Ö 7 ö È £ "X"D 0.2mg/m^3 È.› F"R 0.01mg/m^3 Ä

Ä3 Å ` 1Çò

+a¾(‹ 8=Ã 6 6Õj ÃLö2Ú•Ã * #â 6 /ë L$D /ë E³F È¦ ¦ 8 "D ƒ w j 4ô4÷ Â n È !" 6 ¦ Œj M'$À6 À) B'F >|N´#{ 6 À Äi ž : 8²"DB'Ct É ÈN© j ¤ £ w)ß ³ "D$Y8.6 È £ wNþFO2.7m/s ÈN© N´#{ ò ?ñ>˜ 5.2-1 Ä

>˜ 5.2-1 ` 1ÇQ » ò >˜

ò		l
þ 2 Ì • /F9N©	þ 2 / Ì •	Ì •
	ê Äþ 2 ê Å	/
0Q)ß ³ $YÖ		46.2°C
0 ~)ß ³ $YÖ		-40.5°C
O ` Y+X2« »		Ì +`
j $¯Ö ' &		¢ ! "D I
_ V63<• ` '	63<• ` '	_
	` ' ž 6EØ· Äm Å	90
_ V63<•#§ è 4ï '¿ '	63<•#§ è 4ï '¿ '	V
	#§ è 4ï D /ë /km	/
	#§ è 4ï é A/o	/

Ä4 Å ` 1Ç5 Ì

` 1ÇQ ? N´#{ I ?ñ>˜ 5.2-2 Ä

>˜ 4.2-2 ; NþA 2.5km 93 $ µ 0 W.m ` #ƒ Ö

NH_3			H_2S		
D $À] ó ; NþAD /ë D Äm Å	; NþAN´#{ #ƒ Ö C_i Ämg/m^3 Å	#ƒ Ö • 7)· P_i Ä% Å	D $À] ó ; Nþ AD /ë D Äm Å	; NþAN´#{#ƒ Ö C_i Ämg/m^3 Å	#ƒ Ö • 7)· P_i Ä% Å
10	0.00813	4.07	10	0.000479	4.79
100	0.0101	5.04	100	0.000593	5.93
200	0.018	5.91	200	0.000696	6.96
263	**0.0127**	**6.35**	**263**	**0.000748**	**7.48**

300	0.0123	6.14	300	0.000723	7.23
400	0.00986	4.93	400	0.000581	5.81
500	0.00794	3.97	500	0.000468	4.68
600	0.00653	3.26	600	0.000385	3.85
700	0.00548	2.74	700	0.000323	3.23
800	0.00467	2.34	800	0.000275	2.75
900	0.00405	2.03	900	0.000239	2.39
1000	0.00355	1.78	1000	0.000209	2.09
1100	0.00315	1.58	1100	0.000186	1.86
1200	0.00283	1.41	1200	0.000166	1.66
1300	0.00255	1.28	1300	0.000150	1.50
1400	0.00232	1.16	1400	0.000137	1.37
1500	0.00212	1.06	1500	0.000125	1.25
1600	0.00195	0.98	1600	0.000115	1.15
1700	0.00180	0.90	1700	0.000104	1.06
1800	0.00167	0.84	1800	0.0000986	0.99
1900	0.00156	0.78	1900	0.0000918	0.92
2000	0.00146	0.73	2000	0.0000858	0.86
2100	0.00137	0.68	2100	0.0000805	0.81
2200	0.00129	0.64	2200	0.0000758	0.78
2300	0.00121	0.61	2300	0.0000715	0.70
2400	0.00115	0.57	2400	0.0000676	0.68
2500	0.00109	0.54	2500	0.0000641	0.64
0 W.m` #ƒ Ö Ä263m Å	0.0127	6.35	0 W.m` #ƒ Ö Ä263m Å	0.000748	7.48

+a>˜ 5.2-2 ` 1Ç ž . È¦ (‹ «!Æj F :UE÷0; ] $NH_3$ ¼$H_2S$ 0 W.m` #ƒ Ö w *)à X ; NþA 263m 4 È } ¾² +| µ ÈNH_3 0 W.m` #ƒ Ö j 0.0127mg/$m^3$ Ã • 7)· j 6.35% È$H_2S$ 0 W.m` #ƒ Ö j 0.0007483mg/m^3 Ã • 7)· j 7.48% Ä

i ž É)ß ³ ¡ ý Aô' ° _ , I W'D)ß ³ Ê ÄHJ2.2-2018 Å] -(£?±"r È N© - F :UE÷0;] W'D)ß ³ Aô' 1y4×Ê j ¼4×È -$ Õ E+X` 1ÇQ » N´#{5 Ì F >| Aô ' È =F >| F 0!• N´#{ È) "' (™Â nGÿF >| h1ÇÄ

N© F :U O ¤ Z ¦ (‹ j ×+O¦ 8] NH_3 ¼H_2S) N© p 4 j ú N© ˜ Eé • O&é´ CQ^ I w = WÈ • 7)· w Ø10% È) N© p 4 j ú N© ˜ Eé• O&é¡ ý = WÄ

5.2.1.2 8 "D¡ ý 6 À

ò63 É «!Æj 2Ú" ,´ ¦ 8 @6 ú ¦ ×+Oj f Ê Ä À ' +O1y È] - Ø(™ • È 2001.7 Å 0 · È >(‹ 2Ú9 £,´ ¦ 8 (™CXJ Eî 94 /ý È "X Ã.› F"R j k È¦ ‰› G·2«Ã Gž2«Ã7*2«Ã b 2«¼GË2«p • @6" Gý= WÈ - F.D0¦ * 3 /ý k ?±> «!Æj 9 £,´ ¦ 8 (™CX´ #ƒ Ö >8 "D j Ö { L$,´ £3+È?ñ˜ 5.2-3 Ä

>˜ 5.2-3 ¦ 8 (™CX#ƒ Ö > 8 "D j Ö,´ £ 3+ …} Öppm È 8 "D#ƒ Ö Gÿ4â

8 "D j Ö	"X	.› G·	.› F"R	+b * .›	¼+b.›	9 +b7*	%GË
1	0.1	0.0001	0.0005	0.0001	0.0003	0.0001	0.002
2	0.5	0.0007	0.006	0.002	0.003	0.001	0.01
2.5	1.0	0.002	0.02	0.01	0.009	0.005	0.05
3	2	0.004	0.06	0.05	0.03	0.02	0.1
3.5	5	0.01	0.2	0.2	0.1	0.07	0.5
4	10	0.03	0.7	0.8	0.3	0.2	1
5	40	0.2	8	2	3	3	10
8 "D(© ±	j %8	j %8	8 <û £	j %8	j %8	8 R¬£	j %8

¦ 8 j Ö4×[7 7 ?ñ ; >˜ Ä

>˜ 5.2-4 ¦ 8 j Ö4×[7 7

j Ö	7 7
1	ù j 7- O?ù` "D £ Ä O?ùL8 l Å
2	"D £ ¸ a v 7- 6 EØ¦ WCXÄ Aö[L8 l Å
3	¸ é C O?ù` "D £
4	j &ø´ "D £
5	# ý ,´ ± j "D £

"X Ã.› F"R j k È ¦ ‰› G·2« Ã GŽ2« Ã 7*2« Ã b 2« ¼GË2« p • @6 " Gý= WÄ !” È \ !QAô' G÷+X NH_3 Ã H_2S #ƒ ÖN´#{#) ¦ 8 (™CX´ ¦ 8 ¡ ý F >| Aô' Ä

i ž N´#{ AÑ1Ç5 Ì È \ N© E÷0;] NH_3 ¼ H_2S 0 W:m ` #ƒ Ö w * )à X ; Nþ A 263m 4 È $NH_3$ 0 W:m ` #ƒ Ö j 0.0127mg/m^3 È H_2S 0 W:m ` #ƒ Ö j 0.000748mg/$m^3$ È N© ¦ 8 Â n #ƒ Ö % CãÉ ¦ 8 "' (™Â n 7 ö ÊÄ GB14554-93 Å ¼4× 7 ö L€ l ?±"r Ä $NH_3$ Ã $H_2S$ 0 W:m ` #ƒ Ö ? ¾ É ¦ 8 "' (™Â n 7 ö Ê ÄGB14554-93 Å ¼4× 7 ö] NH_3≤1.5mg/m^3 Ã H_2S≤0.06mg/m^3 ,´ 7 ö ?±"r Ä NH_3 ¼ H_2S Ž 1 4×L0 l) Ä,´ (™CX#ƒ Ö 7 ö È Ž ¾ ù j 7- O?ù` "D £ Ä O?ùL8 l Å F "D £ ¸ a v 7- 6 EØ¦ WCXÄ

ò 63 É « !Æj 2Ú" ,´ ¦ 8 @6 ú ¦ ×+Oj f Ê Ä À ' +O1y È] - Ø(™ • È 2001.7 Å 0 · È > (‹ 2Ú9 £ ,´ ¦ 8 (™CXJ Eî 94 /ý È > TQ2Ú9 £ ,´ ¦ 8 (™CX9 150 /ý È >)Z2Ú9 £ ,´ ¦ 8 (™CX9 240] È > ¦ (‹ « !Æj -(" È «)Z j « TQj ¦ 8 (™ CX] k ?±(™CX> ¦ (‹ j -(< È w j NH_3 ¼ H_2S È¦ ‰¦ 8 @6 • AGÿv $ j = r È !” È \ !QAô' G÷+X2« " #) ¦ 8 #ƒ ÖF >| N´#{ Aô' Ä

\ N© ² +| µ È NH_3 0 W:m ` #ƒ Ö j 0.0127mg/$m^3$ È $H_2S$ 0 W:m ` #ƒ Ö j 0.000748mg/m^3 È w ? ¾ : F N© NH_3 > H_2S 0 WÎ #{#ƒ Ö È < & \ N© ¦ 8 (™

CXE³1° …È Ø Ý \ N© ² +| F8 "D#ƒ Ö7- O%CãÉ+Œfi «!ÆJ "‘ (™Â n 7 ö ÄGB18596-2001 Å] 70 ,´ L€l ?±"r Ä

5, : ÈB$> \ N© 8 "D] NH_3 > H_2S 4ô4÷Â n 7-%CãÉ ¦ 8 "‘ (™Â n 7 ö Ê ÄGB14554-93 Å ¼4× 7 ö] $NH_3 \leq 1.5 mg/m^3$ Ã$H_2S \leq 0.06 mg/m^3$,´ 7 ö ?±"r Ä 8 "D#ƒ Ö7- O%CãÉ/í «!ÆJ "‘ (™Â n 7 ö ÄGB18596-2001 Å] 70 ,´ L€l ?± "r Ä Â n ,´ Ï "D) W'D)ß ³ ¼ê5Ô• ç ú õ?ù8BF2Ö * \ > n =8Ÿ¡ ý Ä

5, : pF ÈN© F :UE÷0;] ¦ 8 "D £) ˜ Eê)ß ³ ¡ ý = WÄ

5.2.1.3 W'D)ß ³ Lb ÔD /ë

\ N© (‹ 8=Ã 6 6Õ Ã"‘ "d 4*61y × 8 Aî5žD /ë N© j +| D /ë 4Ö10m ÈN© (‹ 8=Ã 6 6Õ Ã"‘ "d 4*61y × +ONH_3 ¼H_2S j +|#ƒ Ö Eî ` É ¦ 8 "‘ (™Â n 7 ö Ê ÄGB14554-93 Å>˜ 2 ] p G ² +| Â n#ƒ ÖL€l È < & i ž : F ` 1ÇQ ? N´#{5 Ì È ² +| F 2500m 93$ µ NH_3 ÃH_2S 0 W.m ` #ƒ Ö • 7 )· w ? ¾10% Ä i ž É)ß ³ ¡ ý Aô' ° _ , l W'D)ß ³ Ê ÄHJ2.2-2018 Å È =Aî5ž W'D)ß ³ Lb ÔD /ë Ä v i ž É+Œfi «!ÆJ "‘ Lb"ë ° _?ô93 Ê ÄHJ/T81-2001 Å,´ 9 £?ô Ê Ö7+Œ#kOž+X'd"d$À Ô j ÃNþŸ =7 j Ã8 'f Ô j ,´ h ó j ½5Câ j × 8 þ 2 ¼þ Kwu"A j È 5 · ‰0 .D j Ã k+Çj Ã v J j Ã J j Ã$h?øj 1y ê Lö ] ` j × 9 ï 4×ê"A o Ì Í # B Ê,´ /± « j ×: - æF ` é# » Ã# ?ô?ô Ê MŒ©!º Ô,´ ¦ ³ j Ä X : j µ È à * Ãi * Ã ™* ,´ +Œfi «!Æj p ÄF¯ 0 È9 X/± * j LtF * Aî È ÄAî X/± * j ,´ h ¤ k , NþA,´ ; NþA F × NþA 4 È j +| >/± * j Eé+|,´ 0 ?D /ë = Ç ? ¾500m Ä i ž)à j B3 È N© F 2.5km 93$)ß ³ • O&éÈ7- O%Cã± * j Aî5ž,´ ?±"r ÄN© 1 J Ä 9 É+Œfi «!ÆJ "‘ Lb"ë ° _?ô93 Ê] ?ô Ê È 6 N© (‹ 8=Ã2Ú‘ 4*6 j Eé+| F 500m 93$ µ Aî5ž j /± * j Ä X \ N© /± * j 93$ µ È = Ç?ô B * AîB(² j £ Ã – Q Ã k L’ Ã «61L’ Ã u"A j 1y)ß ³ 0ª"D?±"r E³Q ,´ N© Ä

5.2.2 F :U O"d)ß ³ ¡ ý 6 À

5.2.2.1 "‘ Ï "d ×+ŒGÿ

\ N© :UF O Â"d j M Ã"‘ 6#qf ÈM"d4ÿM"d f Lö3+5 f Lö > ÈÂ • j F È 0 4ø>Û` >˜ h f F8 'f :è ×N© ×+O‘ Ï "d k ?±j â#GÏ "d Ã(‹ o ú+Œ#k"‘ "d È

¦] â#GÏ "d 5 T ¦ µ Ï "d Ã(‹ 8=Ï "d úAî 7 Ï "d1y È¦ (‹ j â#GÏ "d Ï "d] k?±[9 BOD_5 ÃCOD Ã"X"^1y 9 j (™È Ž ¾Q #ƒ Ö 9 j Ï "d È= [9" 9 ã Ã GýH Ž (™CXÄ i ž 0; 6 À È \ N© «!Æ Ï "d k × +ŒGÿj $76.01m^3/d$ Ã $27743.65m^3/a$ Ä4ÿ 4*6 > Œj #â ƒ 6Õí +X¾˜ Eéì +` È ÿ A j ¯+Xà RÌ"dGÿÈ < & ¯ «!Æj 2Ú‟ Ç ` Ct$ÀF Y+XÄ\ N© +X'd) j "dCt$À¡ ý = WÄ !” È þ j "dCt$À@ Ö63<• ÈN© Ë"d _ 8*6,´ Ä5, : pF È \ N© F :U OL$+X'd) \ N© p X j "dCt$À×+O¡ ý ¸ ? Ä

5.2.2.2 N© Â"d) "d)ß ³ ,´ ¡ ý 6 À

Ä1 Å Ï "d × Â õ å

\ N© Ï "d k?±«!ÆÏ "d È«!ÆÏ "d 5 T ¦ µ ` M’ â#GÏ "d Ã T ¦ ¼C^¦ Aî 7 $5#GÏ "d Ã(‹ 8=â#G'd Ã(‹ o1y È4ÿ'd ËEÃF-18#2Ú‟ "• È4ÿ 5 ü$' 0 >F • * #â6/ëL$F >| * #â6/ë È6/ë * ,´ #â ƒ Â • ª 7-#â ƒ - "W G¥3+5 4*6 È04ø Œj #â ƒ 6ÕÉ Ì +XÈ Ï "d F Â Ä

Ä2 Å ` >˜"d)ß ³ ,´ ¡ ý 6 À

i ž)à j B3 ÈN© j ˜ Eé ` >˜"d ƒ ÈD \ N© F :U OL$×+O´ «!Æ Ï "d G¥> È04ø Œj #â ƒ 6ÕÉ Ì +XÈ Ï "d F Â Ä !” \ N© F :U OL$×+OÏ "d = J ) ` >˜"d)ß ³ ×+O¡ ý Ä

Ä3 Å ` ; "d)ß ³ ,´ ¡ ý

7 ‟ FD´

j j µ 0 é C ` ¡ ý,´ ` ; "d j j «!Æj Ã2Ú‟ "• Ã* #â6/ëL$ú"WF ^ 1y È¦) ` ; "d ¡ ý,´ k?±FD´ j C^^ ,´ «!ÆÏ "d-$ Õ ; $GF2Úï 6 ^ E÷0; ] 2Úï p [ ‟ "d$G¾?) #ur ` ; "d ´ @¡ ý ×(‹ 2Ú¡ 6 ¡ n È 7- P •)ß ³ 0ª"D F ` >˜"d ƒ È ¦ FJE÷; $G¡ ý ` ` ; "d)ß ³ Ä

¦ ‟ ¡ ý j *6 k?±j Öa. Ï "d4ÿE÷Lb$Gr F • 5"D V Ä =O¡¼["d r Å Ö !“ h õ å ; ² Lb$Gr ¼- • È‟ (™4ÿE÷Lb$Gr $GF?Gÿ_ Þ ~ ¦ Þ,´ È v ² *)àLb$Gr .d • ,´ MŽ‟ h õ å È‟ (™a J"ô%?; $GF • 5"D V È½Ð : L}"d) 5 "D V,´ • $G#û$æŒ+XÈ a 7- ¯‟ (™L¿L}"dF • ` ; "d] ×b.‟ (™X 5"D V] ,´ F 0+Ö4ÿE÷Lb$Gr ,´ Z+%ŒE+X> È‟ (™ï -p 5"D V A ; 0+ØÄF • 5"D V] (™CX¸ Lî>Û#û%#G7a* • È08\ ¦] 90% : >ÛhLt ¦ +%X 5"D V] Èõ 9

10% ; L¿• $G'dF • ` ; "d ] È!" FF • 5"DV ] ,´ "é(æ(™CXJ X F – Ã+Q(™ 1y Œ+X; +Q}@ Äƒ 5"DV Or hLt 0 Ê Gÿ´ 9 j (™CX> È¦ ½¦Q hLt,´ 7- Ë 6 JL} ~ Èu 15 $G%?6 ¯"‘ (™CXF • ` ; "d] 6<"‘ ` ; "d Èv 5"DV Or 4ÿE÷0!å &L$,´ L}@ > Gýà ' =G 6 hLt 7- Ë È !" L$!w$G%?6 ¯"‘ (™ ) ` ; "d,´ "‘ ¡ ý L} ~ ×c."‘ (™X ["d r] ,´ F 0+Ö4ÿE÷5"DV,´ hLt Œ+X > ÈG 6"‘ (™F • %Œ["d r >L¿-p ` ; "d,´ F Ø6< +Q( Ä,´ F 0+ÄF • ` ; "d] (™CXk ?±j GýH Ž2«/ë € È F 8(™08\+a¾O hLt Œ+X6<%+‰X O] Ä"‘ (™X ` ; "d] k ?±F 0+é ? 5) #qÃ"d ØË U " ÃhLt ÃL}@ Ã> ÿ Ã Ô ' Ã F – ý Ä Ã$æ@1y È¦]) #q-"d ØË U " ¼hLt j k Ä

8 ¡ ý 6 À

i ž \ N© p X j "d · ` CXCt É ÈN© j 5"DVLb"‘ W7- j ] 1y È[ "d r C"‘ (©± j = C È` ; "d)ß³ • O0; Ö j E³ • O×!" F È?±"r \ N© F :U OL$ ×+Q´ «!ÆÏ "d Ä76.01m³/d Ä27743.65m³/a Å Å >G 6(‹ o ¼(‹ 2Ú1y 0CS'wLö ` 2Ú" "• È4ÿ5 ü$' 0 >F • * #â6/ëL$F >| * #â6/ë È6/ë * ,´ #âƒ Â • "WF ^ F >| ã F 4*6 È04øŒj #âƒ 6ÕÉ Ì +XÈ Ï "d F Â Ä?±"r «!ÆÏ "d = Ç X Z ) ¦ G÷ + …4*6 Ú í ,´ õ å ; F Â È¦ D?±"r "‘ "d,´ EÃF1˜ G FJE÷1L ÃLb$GÃ Lb7€<°,´ Â"d1Ñ5•EÃF1È 62Új j ` F >|Lb$GÄ"d# $' O.œF r +Lb$G#² r Å ¦ XN¦G G÷ FžM é ?LbM ÈF ?±"r Ð j) : F G÷ LbM ÃLb$GÃLb7€<°1y Ú í ,´ * 1•Aî í ,´ h1Ñ*6 ú5$Ô È.ž ¦ w7-!" hF >| ×FJE÷G÷ : F Ú í > È \ N© F :U OL$ ×+Q´ Ï "d +Q'ô%?; $G» u,´ 7- W¸ ? ÈÐ { 5"DV,´ hLt Z+‰Œ+XÈ) ` ; "d)ß³ FP@"‘ ¡ ý,´ 7- WE³ ? Ä

5.2.3 F :U Oš)ß³ ¡ ý 6 À

5.2.3.1 Aî 7 š)ß³ ¡ ý 6 À

\ N© F :U Oš k ?±• $À¾TMR $' 8 5 ü j Ã"d#‰o µ"d#%Ã Ø o Â' Nþj ×(‹ 8=Nþj ú(‹ 5Ô 1y Ä

>˜5.2-8 N© F :U O k ?±Aî 7 š $Àj 0 ?ø>˜

¿ '	š $À	Gÿ	… $Àj	} 5ž	L} š Ú í	š Â n W CX
1	TMR$' 8 5 ü j	2	80-90dB ÄA Å	O¢É Ã o	* .p ÿ _ ÃF9+X	L$!w
2	(‹ 8=Nþj	4	75-85 dB ÄA Å	(‹ 8=	~ š Aî 7 ÃÉ ƒ	L$!w
3	"d#%	1	80-90dB ÄA Å	"d#‰	LÄ 1y	F 5

i ž É)ß ³ ¡ ý Aô' ° _ , I)ß ³ Ê ÄHJ2.4-2009 Å] ,´ ?±"r È) ¾0 Z …s µ J Z = <,´ š $ÀÈ x AÑ1Ç* p 9 Ô µ $ÀX $ Ô5 ´ 4 ×+Q´ i =NÁV Ð »4×È'f > i ž LP2 ÙLP1- ÄTL+6 Å F I "r * Ô F,´ =NÁV »4×Ä ?] TL j LÄÉ Ä F0Çg Å =NÁV,´ LÄ GÿÈdB Å È ¦ 5 8 N© ,´ (©&éÈ X63<• š ..> ÿ Q ?,´ ‘ & ; ÈN© 4 š Aî 7 X = <D /ë 4,´ š I ?ñ>˜ 6.3-1 Ä N´#{ Q ? ú § ƒ,´ AÑ1Çœ? ¼#¹ ú ` ,´ ò ² ; Ö

Loct Är Å ÙLoct Är0 Å É20lg Är/r0 Å É ¸ Loct

?] ÖLoct Är Å—&é $ÀXN´#{&é×+Q´ »4××

Loct Är0 Å— ò63} 5ž 4,´ »4××

r0— ò63} 5ž#{&é> $À{ L$,´ D /ë Äm Å ×

r—N´#{&é> $À{ L$,´ D /ë Äm Å ×

¸ Loct— 4/ý 3PEC§´ > ÿ GÿÄ 5 • LÌ ÃFžQ(™Ã0ª"D h f Ã ` M' x Ä EC§´ > ÿ GÿÅ È \ * AîN© ` &é0 LDÃ • LÌ ÃFžQ(™1y È !" > ÿ Gÿ- +• =AÑÄ

?] Ö Leqi—1\ i Z $À) &é´ 1y x 4×D š $À= <D /ë 4,´ š N´ #{ I ² ; Ö

>˜ 5.2-9 N© D š $À= <D /ë 4,´ š N´#{ I

š $À	… š $À j ÄdB ÄA Å Å	Gÿ	4 Aî 7 š Ð I ÄdB Å	É ƒ LÄ GÿÄdB Å	Ô F 1y x š I ÄdB Å	= <D /ë 4,´ CQ^ I ÄdB Å				
						3m	10m	20m	50m	100m
TMR 5 ü j	90	2	91	20	71	60	50	45	37	31
"d#%	90	1	90		70	48	38	33	-	-
Nþj	85	-	85		65	40	30	-	-	-

N© * Aî ` &é} ¾Ì • ` j È i ž É J 1 J ² +|)ß ³ š Â n 7 ö Ê ÄGB12348 É2008 Å] 2 2« j 7 ö ?±"r Ö I L$1y x 4×≤60dB ÄA Å Ã L L$1y x 4×50dB ÄA Å . È+a¾\ N© 4 $ÀÄTMR $' 8 5 ü j Ã"d#%ÃNþj ÅD

/ë ² +| 0F j 50m È i ž š N´#{5 Ì È \ N© ² +| 4 š 7-%CãÉ J 1 J ² +|)ß ³ š Â n 7 ö ÊÄGB12348 É2008 Å] 2 2«j 7 ö ?±"r ÄN© ×+Q´ Aî 7 š X 10m F aEî ` l L$ú L L$-(£ 7 ö È I N© F :U O ×+Q´ š))ß ³ ¡ ý = WÄ

j ¶ ÿ A) ^ ¡ ý È G÷)ß) 1†Ú í Ö

Ä1 Å mGÿF9+X~ š ,´ 5 ü j È¦ = Ê O ð 5$ÔÈF¯} ×+O=!“ h,´ š ×

Ä2 Å 6N© Aî 78#¾Ô µ È¦ 5 Aî 7$+ÐLÄ ÿ _ Û1yAî í È ÿ ?Aî 7 š ×

Ä3 Å+O× ^ ™d6cŽ È Ð j ã Ø Ô È¦ DF2ƒ ÿ A ã Ø &L$¼Î Ð Ç } Ež’ Ä

5.2.3.2 ÔFJš

N© F :U O È F * ,´ E–E¶k ?±_ ^ ú Ò g ¯+X´ ? »E–E¶¼F * F1F Ï É úF EÃ(‹ ¦,´] WF W»CWŒ–Ä4ÿ2«" È? »E–E¶×+Q´ š l X 70 75dBÄA Å { L$È] »CWŒ–×+Q´ š l X 70 80dB ÄA Å { L$È W»CWŒ–×+Q´ š l X 75 85dB ÄA Å { L$È wŽ ¾L$!w Wš È X63<• …™“ > ÿ,´ õ å ; È) ~ Eê)ß ³ ×+Q´ ¡ ý = WÈv j ¶ $F 0!• L} ~ ¦))ß ³ FP@´ ¡ ý È)ßAô * ² ; Ú í Ö7N© j • ,´ 8F2} 5ž 7/j /±!’ TS1K´ . 7 ×8F * N© j ,´ E–E¶ÿ FO’ >| ÈF¯} 3WUF¯AÙ×+Q´ TS1K× 9 9E–} 9 ¿ ŒE–È.ž ŒE–j µE–E¶F * Nª+uÄ

5.2.3.3 (‹ 5Ô ú ê ^ #kØš

X¦ (‹ «!ÆE÷0;] È(‹ 5ÔJ * ¦ W È×+Q´ š 4×X 60-70dBÄA ÅÈ L¿j WŒ³ WÈ¦ (‹ k ?± +OX ² O & È¦ ‰&!å ×+O)· = WÄ

FJE÷8*60 – ² O ú(‹ 8=É ƒ LkLÄÈ(‹ 8= ˜ Ð j 5/ F È j +| ˜ /ý =Q W „ X È Ð j) š ,´ LÄLk x Ì È m 7-%Cã(¢+ŒÐžO M0?±ÈF¯} O•O¯F $d6< * È< & Ä ÿ A F+| š 1y) (‹ 8=,´ ¢ ÈF¯} ú C6<×+O= ¹ È¯(¢ +Œ 1 ¹ Ê £ ¼´ "D"K È 5C@¦ (‹ ,´ = ¹ õ5 È(‹ 5Ô) ˜ $ ¡ ý = WÄ< & ÈN© ^ X h+G#k] J ×+O0 Ê,´ ê ^ #kØš È¦ 4×X 75-85dB ÄA Å { L$È63<• …™“ > ÿ ¼FJE÷±!’ Œê ^ Q × >))ß ³ ¡ ý = WÄ

5, : pF È\ N© X:mÎ ¶)ßAô * ,´ L} š Ú í > È j +| š 7-Eî ` É J 1 J ² +|)ß ³ š Â n 7 ö Ê ÄGB12348-2008 Å] 2 2«j 7 ö ÈN© F :U O × +Q´ š) ˜ $)ß ³ ,´ ¡ ý = WÄ

5.2.4 F :U O * ƒ Ï 3(™)ß ³ ¡ ý 6 À

5.2.4.1 «!Æ* Ï

Ä1 Å(‹ 2Ú´ ¡ ý 6 À

\ N© F :U OL$(‹ 2Ú× +ŒGÿ4Öj 12780.84t/a È(‹ 8=$52ÚG÷X¢$52Ú 8ª È* #â6/ëL$6*6 * ,´ * ƒ(™+a(‹ 2Ú>õE- j F 8#62Új F >| 66Õ G¥ ã F 4*6 Ä\ N© 9 j 6Õ Ã Aî XN© j ‡ × È ` M'G÷X"d# $' O.œF r +2 r Lb$G#² r ,´ Lb$GÃLb7€<° Ú í È¦ X 62Új : é AîFžM LbM M È ˜ FAî § 9Lb$GÃLb M1y Ú í ,´ Â"d"Ï Ä\ N© F :U OL$×+Q(‹ 2Ú" 4ÿ66Õ G¥ ã F 4*6 > ˜ G Œ j 8 9 Ì +` í 6Õ6ÕÉ Ä

j ÿE«(‹ 8=¼62Új 1y×+Q´ ¦8 ¡ ý È Ä Š ` ú &$5*6(‹ 8=µ2Ú" È< & Añ(‹ 8=µ,´ 8Ÿ- FJNþÈ X j j ˜ $/ý =,´ Q W„ X1y • 7-C§` Lk Q¦8 P Ý È ¦ Ê & ç#BL"8 r Ä

Ä2 Å+õ!«(‹

i ž 0; 6 À È\ N© +õ!«(‹ h ƒ ×+ŒGÿ4Öj 0.84t/a È9'—É - æ¡ L™Ï (™ = …ÊÄ)ß ³ ÔG 39 ' Å È+õ!«(‹ h ƒ Ž ¡ L™Ï (™È¡ L™Ï (™2«[j HW01 k+ÇÏ (™ÈÏ (™ .1 900-001-01 Ä j Lb"ë Ø(™P +õ6<M0?±f Lö¼45ž,´ Ï (™Å Ä

i ž É+Œfi «!ÆJ"' Lb"ë ° _?ô93Ê ÄHJ/T81-2001 Å,´ -(£?ô Ê È 1 J) +õ!«(‹ h ƒ ú & 4*6 È U/± L¿? R 3 È U/± * ^ F Œj O¢É ½Y+XÈ\ N© G÷ +X¹ ˜ › û,´ é# ÄÉ+Œfi «!ÆJ"' Lb"ë ° _?ô93 ÊÄHJ/T81-2001 Å?ô Ê Ö' « !Æj ÄAî5ž T Z : ¹ ˜ › û Å È › û Å µ j $' OLb$G5 ´ È …Å$! Ö W¾ 2m Ã-$ ´ 1m È Å Ð- ö 1 Ä!ÿ !Q Å • !«(‹ h ƒ > È?¶- 0 r Ê Ö W¾ 10cm ,´ 'Ï .#& È.ž (‹ h ƒ Ç ` ¼˜ KŒñ¦ Eî ` E³ - ,´ p9ü x Ì Ä Å › - > È+X2È O › û » Î ¦ 1 È Añ¹ ˜ ¢ ð" Ä

\ N© 9'—: F ?ô93 È Í ž \ N© ,´ «!Æ?ô Q ¼(©&é È) +õ!«(‹ h ƒ G÷ ² ; é ? 45ž ÖG÷X$! û Å Ä …Å$! Ö 6m Ã-$ ´ 2m Å › û,´ é ? ã F 4*6 Ä\ N© 6 X «!Æj ?¯‡@ à * T ¹ ˜ › û Å È6+õ!«(‹ F18#¹ ˜ › û ÅF >|$! û

4*6 È ¦ Aî5žA–/j 7 AöÈ 9 ?ô93F >|#¸" Ä

Ä3 Å k+ÇÏ (™

N© ×+Q´ k+ÇÏ (™k?±j ¦(‹ ¯+X´ h+X9Ÿú+Û9 Èu X¦(‹ +X9Ÿú Õ/ý +Û9 E÷0;] È J 9 AGÿLb+Ûë+õƒJ¸ & ×+Q´ J¸ d Ã9Ÿ(™)ë*³ +&Ã4á3 1y Ï 3(™ ×+Oj Ï 0!Q W# 4 ˜ ú Ï 3,´ 9Ÿñ1y È i ž 0; 6 À È N© * @> È XLb"ë ¦(‹ P +õk"ëE÷0;] ×+Q´ k+ÇÏ (™4Öj 0.4t/a ÄF G 6 k+ÇÏ (™Ž ¾É - æ ¡ L™Ï (™= …Ê Ä2016 ¤ 8 8 1 Î í È Ï (™2«[j HW01 È Ï (™ .1 j 900-001-01 Å p?ôÊ,´ ¡ L™Ï (™Ä k+ÇÏ (™Lö] f Lö> ² ^ ¾¡ Ï ² ^ L$] È Ê O ^ 9 ¡ Ï 4*6CtCX¸´ …} Lö] 4*6 Ä))ß ³ ¡ ý = WÄ

Ä4 Å+G#k ³ n

\ N© ã ØÊ ^ 64 ê Èê w+G#k ³ n ×+GGÿ9'—0.5kg/d AÑ1ÇÈI +G#k ³ n ,´ ×+GGÿj 32kg/d È11.68t/a È4ÿ ³ n f Lö'• f Lö> Ô+a)ß › G L 5 0 4*6 Ä

5.2.4.2 * ƒ Ï (™C^^ Ã 45žj ?ô93F

\ N© 08\ * ƒ Ï (™ÄAî5ž C+XC^^ Ã 6 nj ` Ä * ƒ Ï (™C^^ Ã 45žj È õN«1V8 - æ7 ö É)ß ³ Ô . ' 7 ö ÊÄGB15562.1-1995 Å?ôÊ,´ Â n 7 (| Ä F * ƒ Ï (™C^^ Ã 45žj ÈAî5ž /j W)ß ³ Ô . ' 7 (| È 7 (| Aî5ž Ä D * ƒ Ï (™C^^ j LtF DGÂ 4 È¦ 7-K¯u +%ŒÄ i ž õ å 6 [ F9 Aî5ž0û? F £M'* Ê ? 7 (| È X ` M'Aî5ž 7 (| : 5HD /ë ` M' 2m Ä

\ N© ×+Q´ ¡ L™Ï (™——- +Xk+ÇÏ (™+XC+X5>õ€ É- >õÈ² ^ ¾¡ L™ Ï (™² ^ L$ È ¡ Ï ² ^ L$ * Aî Ä1V8 É ¡ L™Ï (™C^^ "' × f 7 ö Ê ÄGB18597-2001 Å ú i …] ?ôÊ,´ d &C^^ × f ?±"r È 91V8?±"r ,´ C+X7 È ¦ +aC ê1Ñ6 Ä

5.3)ß ³ N þL™6 À

)ß ³ N þL™6 À,´ - ,´ _ XAö[N© » u N þL™ 3P,´ * .p : È6 À+O× E÷0;] %GŒ Ã0± » u ¡ ã0; Ö È * » u Lb93Ú í È6)ß ³ N þL™¦ ý L} ` Õ "d £ Ä

5.3.1 Aô' Í ž

5.3.1.1 N‰L™B3

\ N© j ¦ (‹ «!Æj N© È\ N© =#¹ ú 9" 9 ã ¼C'ó C(6 ¡ L™(‰CX´ +O × Ã¯+XÃ Ø^ È i ž <2«N© 2«" È \ N© 7-,´ N‰L™5 +Ûõ N‰L™Ã+õ!«(‹ N‰L™ÃO¢É Ø&›&®N‰L™Ã «!ÆÏ "d » u Â n1y Z é M' Ä

5.3.1.2 N‰L™%Œ M T

Ä1 Å)ß³ • O0; Ö ÄE Å,´ .ž Ê

6 À ¡ L™(‰CXX » u õ ' ; ,´)ß³ ¡ ý FD´ È\ N© k ?±)ß³ ¡ ý _ W'D)ß³ È u 9'—Lt …D) * AîN© W'D)ß³ • O0; Ö ÄE Å1y4×F >| T Ý Ä

Í ž)ß³ • O- 7)ß³ • O Wú ê ö Ö B 6)ß³ N‰L™ ƒ ,´ • O WÈ¡ 6 j 9/ý 2«» ÈE1 j)ß³ Q Ö • O j ÈE2 j)ß³] Ö • O j ÈE3 j)ß³ ~ Ö • O j È 6 4×Ï I ?ñ>˜ 5.3-1 Ä

>˜ 5.3-1 W'D)ß³ • O0; Ö 6 4×

6 4×	W'D)ß³ • O W
E1	˜ Eé5km 93$ µ u • j Ã k+Ç› +OÃ · F ‰6âÃ0 .D Ã>| o Î œ1y j ´ ê k W¾ 5 7 ê È F ¦ M©?±(©!º Ô j × F ˜ Eé500m 93$ µ ê k W¾1000 ê ×"é"D Ã F – ñ F EÃ1Ñ4ï 1Ñå ˜ Eé200m 93$ µ È!ÿ s 2£1Ñå ê W¾200 ê
E2	˜ Eé5km 93$ µ u • j Ã k+Ç› +OÃ · F ‰6âÃ0 .D Ã>| o Î œ1y j ´ ê k W¾ 1 7 ê È? ¾5 7 ê × F ˜ Eé500m 93$ µ ê k W¾500 ê È? ¾1000 ê ×"é"D Ã F – ñ F EÃ1Ñ4ï 1Ñå ˜ Eé200m 93$ µ È!ÿ s 2£1Ñå ê W¾100 ê È? ¾200 ê
E3	˜ Eé5km 93$ µ u • j Ã k+Ç› +OÃ · F ‰6âÃ0 .D Ã>| o Î œ1y j ´ ê k ? ¾ 1 7 ê × F ˜ Eé500m 93$ µ ê k ? ¾500 ê ×"é"D Ã F – ñ F EÃ1Ñ4ï 1Ñå ˜ Eé 200m 93$ µ È!ÿ s 2£1Ñå ê ? ¾100 ê

i ž >˜ 5.3-1 È \ N© W'D)ß³ • O0; Ö j E3 Ä

Ä2 Å ¡ L™(‰CXú 8ª3+5 ¡ ã WÄP Å,´ .ž Ê

\ N© j ¦ (‹ «!Æj N© ÈN© X+O× Ã¯+XÃØ^ E÷0;] =#¹ ú 9" 9 ã Ã C'ó C(6 ¡ L™(‰CXÄ

Ä3 Å * AîN©)ß³ N‰L™%Œ T Ý

i ž * AîN© #¹ ú,´ (™CX¼ 8ª3+5 ¡ L™Wú ¦ p X ` ,´)ß³ • O0; Ö È5 8 » u õ ' ;)ß³ ¡ ý FD´ È) * AîN© %ŒK)ß³ ¡ ã0; ÖF >| ² F 6 À È 9'— >˜ 5.3-2 .ž Ê)ß³ N‰L™%Œ Ä

>˜ 5.3-2 * AîN©)ß ³ NþL™%Œ B 6

)ß ³ • O0; Ö ÄE Å	¡ L™(™CXú 8ª3+5 ¡ L™WÄP Å			
	±Q ¡ ãÄP1 Å	Q Ö ¡ ãÄP2 Å	] Ö ¡ ãÄP3 Å	E«Ö ¡ ãÄP4 Å
)ß ³ Q Ö • O j ÄE1 Å	IV⁺	IV	III	III
)ß ³] Ö • O j ÄE2 Å	IV	III	III	II
)ß ³ ~ Ö • O j ÄE3 Å	III	III	II	I
# ÖIV⁺ j ±Q)ß ³ NþL™Ä				

+a: >˜ Ç * \ N©)ß ³ NþL™%Œ j I Ä

5.3.2 Aô' 1y4×¼Aô' 93$

5.3.2.1 Aô' 1y4×

\ N© ¡ L™(™CXX » u õ ' ; ,´)ß ³ ¡ ý FD´ k ?± j W'D ÈNþL™%Œ j I È i ž É * AîN©)ß ³ NþL™Aô' ° _ , I Ê ÄHJ/T169 É2018 ÅAô' Œ1y4× B 6 ?±"r È.ž Ê \ N© W'D)ß ³ NþL™Aô' Š1° …6 À £ Ä

>˜ 5.3-3 NþL™Aô' Œ1y4× B 6

)ß ³ NþL™%Œ	IV⁺ ÃIV	III	II	I
Aô' Œ1y4×	0	¼	9	1° …6 À ª
ª _-( ) ¾B 4öAô' Œµ é 6<@0È X ÿ F ¡ L™(™CXÃ)ß ³ ¡ ý FD´ Ã)ß ³ ¡ ã > Ì ÃNþL™ Lb93 Ú í 1y é M'5 * Ê WB$> Ä?ñLt …A				

5.3.2.2 Aô' 93$

i ž É * AîN©)ß ³ NþL™Aô' ° _ , I Ê ÄHJ/T169-2018 Å,´ ?ô Ê È \ N© W'DNþL™Aô' 1y4× j 1° …6 À È = Aî W'DNþL™Aô' 93$ Ä

5.3.3)ß ³ • O- 7 ² å

\ N© j p ˜ $ 5km 93$ µ - æÃ-1 Ã 24×8 'f Ô j ÃNþŸ = 7 j Ã +O1 76 a j 1yM©Gý&é Ô,´) B‘ Ä

5.3.4)ß ³ NþL™Aö[

\ N© j ¦ (‹ «!Æj N© È \ N© = #¹ ú 9" 9 ã ¼C'ó C(6 ¡ L™(™CX´ +O× Ã ¯ +XÃ Ø ^ È i ž \ N© ,´ 0;(©&éÈ ¦ +O» u FP@)ß ³ NþL™' 3Pk ?± 9 ; Z é M' Ö+Ûõ NþL™Ã+õ!«(‹ NþL™ÃO¢É Ø&›&®NþL™Ã «!ÆÏ "d » u

Â n 1y Ä

5.3.5)ß ³ NþL™6 À ú Lb93 Ú í

5.3.5.1 +Ûõ NþL™

Ä1 Å+Ûõ NþL™ 6 À

\ N© j ¦ (‹ «!ÆN© È¦ (‹ XO¢« E÷0;] È ² Ì =) +Ûõ Ð j - 1Ñ¼Lb 93 È J FP@(‹ 5Ô´ P ¼« Ñ Ä

Ä2 Å+Ûõ NþL™ Lb93 Ú í

› +OLb+Û_?ô Q F «!Æj @CU´ £K^ È õ N«U l 9'—É] ~ ê"A ¡ ¼- Ø (™Lb+Û# Ê,´ ?±"r È Š ` “ Lbj k ÈLb"ë5 8 È f Ö • ˜ ÈCS+ ` ê” Ä

1 Å#¸" f Ö

F • «!Æj ,´ ê ¼E–E¶1yG-MO?±4ÿE÷#¸" Ä _F • «!Æj ,´ Œê ^ È

0 » $ ’ Œ= Ã ŒM»È¦ 4ÿ3[F4ï'—4 5 6JÏ F >|#¸" Ä F • ê ^ õ N‹F • +O× j & È • Ä 9'—: F é# #¸" È X j j 1Ñ‡6 ê ^ ,´ VN¶; È 9'—7 Ê D 4ï >|C Ä

2 Å } +Û0; ¿1Ñ‡6

«!Æj EF (‹ (º & È U l ð+ÛÈF EÃÆ÷0; U l —>| É/ý +Œfi B3F ð+Û° _ ?ô93 Ê,´ ?±"r È(‹ (º ` j > È XLÄ/ë?ò O4ÿ ð .ž Ê j • ç (‹ (º > È é Ë+O × ¯+XÄ

U l —>|8 "ë j æ+ŒÛ+õLb"ë,´ Ä Z j f Ä } +ÛÃ+Ûj ð+ÛÃ 1K1Ã#¸" Ã +õ+Œ..p Å¼T Z j F Ä+Û+õÕ z ÃLb+Û -“ Å f Ö È Ê OLb"ë P +õ¼ô+O‹› +õÄ f Ê 0 ‡ 8*6,´ } +Û0; ¿¼Î P½Ô ð#{ f Ö È 0 +O+Ûõ È 1K1+Û&éÈ/± !’ (‹ 5Ô#q Ø È+õ(‹ ú-(£(™ñG÷ ã F 4*6 Ä) Z +õ,´ (‹ È+X+Û9 Ä r Gÿ Ð W 2 4 = ÅF >|3WUN´Lb Õ/ý È) (‹ 8=Ã2Úï ¼+X§ « Å « Å#¸" ÈO¢« +X §!ÿ Y#¸" 0!Q Ä

3 ÅAú+Ç0; ¿1Ñ‡6

\ N© Aî 9 C6| - k l ¸ È - k Ä!ÿ YF • 4(‹ 8=?ò (‹ 5ÔÈ)à+õ õ Š - Aà…¦ A ° _G L 7 x È0)à+Ûõ È Š ` ÃU Ã È¦ A : 4×G L "w Õ Ä

4 Å Añ(‹ 8=8Ÿ- ,´ › +O)ß ³

) (‹ 8=µ#¸" &?±6 88=$5› ¢ ð È(‹ 8=˜ $)ß ³ Ê O+X 2%&›.á F Â+O#

& #¸" Ä(‹ j ˜ $ ú j µ,´ 2Ú‘ "• Ã Â"‘ "Ï Ã ; "dFƒ* È!ÿ 8+X%2- 2¹#¸" 0 !Q Ä X(‹ j • Aî#¸" "• ¦ Ê O $ ’ #¸" #â Ä

5 Å AñO¢ÉCXGÿÈ Ð j O¢«1Ñ‡6 Ä

U “ 5 (‹ >• ² ,´ 9y É 0 8\G-_ : ¤C^^ ,´ È+a¾C^^ &L$K¯È ` U “ ¯+X & 7- 9 = <0; Ö,´ M9 È(‹ G-Ò > h J EC§’ WF U W] " Ä !” È?±(©[# ?) ¦ 6+, FFJE÷"d#Gë M9Ä U “ 9 Ë ¬ ,´ Bv0 (—9y ú ¦ r 9y Ã A &1y+a ¾J :< È[9 = <0; Ö,´ 9" @6 È(‹ O +X> h +O] " F,T6óUG6ð È?± Ð Lb93 Ä

F È XO¢É] $+Ð } +ÛÎ j r È Q (‹ 5Ôå Ç Ë Ä

6 Å j +| ˜ * Aî $? È XLÄ‰ë j ¼+õ(‹ 8=,´ ˜ Aî5žLb+ÛÏ È X2Ú‘ ã F 4*6Aî í ˜ Eé* Aî5/ FLÄ‰ë V Ä

5.3.5.2 +õ!«(‹ N‰L™

Ä1 Å+õ!«(‹ N‰L™6 À

+õ!«,´ æ+ŒÃ æ/í J _ Ó ¶ /ý P +õ6<!« Ñ,´ Ä ¦] 9 0 Ë _ ê+Œ ¡ Ó,´ P +õ È ² &Ý+í Ã5 h Ã/í #q O1y È ² O +XF Ë+õ!«,´ +Œfi 6¹ È ê a é C >ÛP : F Ë+î+õ È F) ê,´ DÛƒ • ç ¡ ã ± WÄ 9 Ë+Œfi <-'f = _ j P +õ 6<!« È v !« Ñ { > È ƒ µ,´ "ÉL "?9ü Ã W6Ðv 9ü Ã ’ v 9ü1y È a J WGÿ4q!Æ¦ EõFO“ Ý ` +Œfi ,´ 6⅙¹ GüÈ 9,´ 4ö9üF 7- × +Œ6Ð" 3P È ê 9 3 ¶ F /ý +Œfi ,´ 6¹ È a J +ŒO (™] " Ä 9 Ë/í +Œ 7- 3 ¶ >Û“ —" Ì 9Ÿ,´ O É6<] " !« Ñ È ê ² Ì 3 ¶ F /ý !« +Œfi È < g • 9 7-] " È+J8#FP@!« Ñ Ä !” È) ¾+õ!« F65 !« = >,´ +Œfi È õ N«9 '—- ÑL’ +Œ— k >| o 1Ñ‡6G L ,´ 9 £?ô ÊF >| ã F 4*6 È = ÇL¿? 4 5ž Ä

i ž É+Œfi «!ÆJ "‘ "ë*6 0; ° _?ô93 ÊÄ HJ 497-2009 Å] 1\ 9 1 ¼É+Œ /í «!ÆJ "‘ (™Lb"ë ° _?ô93 ÊÄ HJ/T 81-2001 Å] 1\ 9 1]) +õ!«+Œfi h ƒ 4 *6 > 4 5ž,´ ?±"r È+õ!«+Œfi h ƒ Ä ú & 4*6 È = ÇL¿? R 3 È = Ç * ^ F Œj O¢ É ½Y+XÄ Q 8$+õ WÍ #q O+Ûõ , 8$/í 2«!« Ñ È!«/í h ƒ,´ 4*6 > 4 5ž Ä1V8 ÉQ 8$+õ à/í #q O+Ûõ 4 5ž ° _?ô93 ÄB >| Å Ê,´ ?ô Ê Ä

Ä2 Å+õ!«(‹ N‰L™Lb93 Ú í

X «!Æj µ È CL Aî5ž 9 LÄ‰ë (‹ 8=Ä+õ(‹ 8=Å È) +Á+õ(‹ x XLÄ‰ë (‹ 8=

F >| LÄ/ë ?ò È6 +õ(‹ ¼ +Á+õ(‹ > • ç (‹ LÄ/ë 0 • È6 +Ûõ L€ f X 0 ?93$ µ È < & _ Ø-(Ä4× [+Ûõ Ä U 45ž é x Äý 'f 9 ¯+X' l ,´ +õ(‹ ÄLÄ/ë O¢« Ãë+ÇÈ « Å"ë 8 > È , 5ÔÄ

\ N© ¦ (‹ XO¢« E÷0;] È/ÿ ¤4Ö× +O44 d ,´ +õ!« (‹ h ƒ ÈWG 6 j (º (‹ Ä +õ!« (‹ F18# j j µ ã F 4*6 j F >| $! û 4*6 ÈF >| › û & È X!ÿ !Q Å • !« h > È Ä?¶- 0 r Ê Ö W¾ 10cm ,´ 'Ï .# & Ä

1Ñ†6 ^ !ÿ 9?±"r) +õ(‹ ¼ƒ › û 4*6 ,´ +õ!« (‹ /ý 2« Ã Ï Ã ¼ƒ Gý² Î F >| ,« Aà Aà…Ä Aà…“ x ^ Ä = A ¾T ¤ Ä

5.3.5.3 O¢É Ø&›&®Nµ L™

Ä1 ÅO¢É Ø&›&®Nµ L™6 À

7 'ó (™J È&›&®¡ L™WW

j j µ Aî 9O¢9y j ÃM, Ø0ÆÈO¢9y j ¢ 9y 0 8\ G÷+X6 Ë ,´ é ? Ø ^ Ä 6 n ,´ (™ñ GÿJ È ö Ö WÈ 'ó (™/ý 2« J È&›&®¡ L™WWÄ

8 6@&›1y4× ~ Ã&›&®C &

j j µ * Aî ,´ Ï É ÃG÷+XE«JÒ5 ´ ÈO¢9y j 9y ÉMbY 6 n È M,C^0ÆG÷+X$' O5 ´ Ä Ø j Ø ^ (™Ct J È&›&®&'ó ')K Ã;C & È +Q&›&®& J W&›' ' L} ~ JÒ5 ´ j Ö È , 8$ Ø j B | Ã:mN¦ Ä

9 Ø j 1Ñ†6 ê ^ A È&›&®)à Š

0 8\ • B$È ,- Y : * &L$ ê ^ E³ J È X Ø j ^ (™CtE³ j NÁ4q È +O &›&®> é C)à È6<; * > ê ^ E³ A È Ø j] 0 8\ 9 l * ê ^ l * Ä 9 ,´ Ø j +J8#'Ñ 9 l * ê ^ È 0 +Q&›&®È = C>Û)à È , 8$&› ï ™WÃ ¦ F Ä

i ž &›&®>,´ 6 À È Ø j &›&® +Q´ k ?±Ï 9 UGýF ý Lb&›?ô1 f Ö È X Ã o µ h ' ÃŠO• Ã)Ù&›1y Ä" F È Ø j µ+e'DAî 7 ¹ >õ Ã¯+X=1V8 ?ô Ê È C¡C09§F >| Ã Õ@ = 8ŸÃ. D 1y • _ Ø j &›&® +Q´ k ?±Ï Ä

Ä2 ÅO¢É Ø&›&®Nµ L™Lb93 Ú í

7 Ø j Ä 9 C6| 1Ñ^ È Ø j µ (™Ct Â G 9 ¿ È C'ó (™ñ > ¦ (™ñ Ä 6 0 1ÑÄ

8 Ø j õ N‹G} 7 &•&› ~ Ã#¸ LbKi 1y#¸ Lb˜ € È Ü 2 Lb&› 7 Ä

9 Ø j µ U/± h ' È/±!' V&›/ý F • Ä

: Øj µ U/± • ê È/±!' ¯+X+e&¹1y WÏ)· +e˜ È U/± Ø&› Ä

; Øj 7 Ê#¸LbCŒSê È @0ûy Ñ#¸Lb4ô4÷È 2(| : É Ä

Ä3 ÅO¢É Ø&›&®• •) 1†

i žO¢É Ø&›&®´ (©&éÈ XF >|&›&®• • & È?±Š 1 FOHFOã ¼Lö] ¥ Ë ƒ!¬&• H,´ 7 , M# È&¥#k Ä+X‘ x × f Ã >#¸&•”,´ H _ Ä

Gýº “ 0 ,´ FOÖ Å • &•&› H Ç ÃLö] ¥ Ë ¾&› j ÈLö] ¥ Ë ¾&› j ,´ k?±émM' È+X0. ,´ &L$6&› • &•”,´ H _ Ï I C_0¯¾• • &›&®Ê÷0;,´ û4øÄ

1 Å&› õ Ö

#¸Lbê ^ ` Eî)à j > È?±Gý&é > Ö

7C§&› Ã9 ê ^ >Û È² Ì 9 ê>Û È õN‹0û£4ô4÷2î ¢ ËGÿÈ0±.d ' M.1K1È$! • &› j µG È6>Û ê ^ EðFOÒ• * • Ä

8C§&› Ã,´ * \ õ å È'ó' } 5žÃ$! Ö ú&› ï ;C &,´ é A Ä

9" Fë Ã,´ Ø^ õ å Ä

: C§&› Ã,´ +e˜ Aî 7 õ å È Ë+e_ V " >Û7 Ý Ä

; Ã j Ë¯+X,´ "d$Àõ å Ä

2 Å&•&› H Ç

7F • &› j ,´ #¸Lbê ^ È õN‹0¯Lb&› = È ™V0ª"D¬ h ˜ FLb" M'§ È j V'—> ÃFJAß § ÈLb!' 0"WF.ã Ã¼"WF.ã1y9 ã"Dƒ] " 6< +O? F T Ñ È ¦B3CãËGÿkLb¦ n È A'ó')K&øG } 4ô4÷j k ×) M•F 'ó' &é ` &› ï 16ñ,´ Ã o È?±B3#n"d ÚAîLb Ô È Lb E'ó Ä

8J¸) = <&› õ4ô4÷F k Ä) MOpG&›&®È = Ì -" - 4"d È õN‹4ô4÷2î ¥$! • µ k ÈGý&é0±.d Ä) ..Lf!å,´ &›&®Ä Ä4ô4÷ËGÿ: ; LkZ ÈLb!' &› ï ;C & Ä x+X-$#q"d Ú » • &› ï È'f > i +X0 8á F ç M."d Ú0¯ 6 ¢ ÈF H&•&› Ä

5.3.5.4) «!ÆÏ "d » u(æ1N´LbÚí

\ N© ×+Q´ «!ÆÏ "d >G 6(‹ o ¼(‹ 2Ú1y 0C§'wLö ` 2Ú“ "• È4ÿ5 ü$' 0 >F • * #â6/ë L$F >| * #â6/ë È6/ë * ,´ * ƒ(™4ÿ G¥> f @9 j 6ÕF ^ × 6/ë * ,´ #âƒ Â • "WF ^ F >| ã F 4*6 È04øŒj #âƒ6ÕÉ Ì +XÈ Ï "d F Â Ä N© * #â6/ë j +OuLÌ =7-!“ hF Eœ& ÈU/± 6N© «!ÆÏ "d =4ÿ4*6 F =1V 8-( £?ô937 ö+X¾+` ` í 6ÕÈ x² ^ ¾2Ú“ "• È µ * #â6/ë j !“ hF Eœ>F

>| 4*6 È %CãN© Ï "d » u(æ1 45ž Ä

5.3.6 Ä UN´x

5.3.6.1 0± » u Ä UN´x v æ

É £ ¾F 0!• Ð j)ß ³ ¡ ý Aô' 1Ñ*6Lb93)ß ³ NþL™' FJ. ÊÄ)ß [2012]77 ' Å ¼É £ ¾7 Î Ð j NþL™Lb93 U l)ß ³ ¡ ý Aô' 1Ñ*6,´ FJ. Ê Ä)ß [2012]98 ' Å,´ ?±"r ÈFJE÷) \ N© 7-ˆ X,´)ß ³ NþL™» u,´ NþL™Aô' È\ N© Ä f Ê Ä))ß ³ NþL™» u +Q´ ŒÃÑB Ã#¸L"NþL™» uLÀÓ,´ Î í é x ú0± WNþL™ » u,´ Ä U Î # Ä\ N© Ä ƒ * 0ûNþL™» u1Ñ*6 ¼Ä UAÑB ÈAî0û U • 7 U ?4ô ¼NþL™» u 4*6 ÒL™LOÈ ¦ > ƒ ` +Œ—G L Ã)ß G L * 0û!“ h,´ Ê O6„3+Ä

5.3.6.2 +ŒGýWØ(™+Ûõ,´ Ä U Ú í

i ž É] ~ ê"A ¡ ¼- Ø(™Lb+Û# Ê ¼ÉGýWØ(™+Ûõ Ä U ‘ » Ê È \ N© - X +ŒGýWØ(™+Ûõ & È Ä Š - ; Ä U Ú í Ö

7 >.ž Ä U 7 UG,´ 6|CSÃ4ô@ ú @ˆ …} ,´ 6 ×

8 Š - GýWØ(™+Ûõ,´ - #{ Ã Ÿ f LöÃ Õz ¼FJ Õ ×

9 f Ê Ø(™+Û+õ.ž AÔÃGýWØ(™+Ûõ 64×¼-(Ä,´ Ä U 4*6 Œé x ×

:) GýWØ(™+Ûõ+Û$ÀF >|F-DZ¼B3 6 À ×

; 6N´LbÃ × f Ã • &•GýWØ(™+Ûõ pMŒCtH Ã(™Ct4ã• N© CRÑN´1ÇÈ Š - ° _ Ø7 >B3Ö ×

< @0ûGýWØ(™+Ûõ Ä U 4*6Aî í ¼C J LO= Ä

«!Æj GýWØ(™+Ûõ Ä U Ú í f Ê éJ¸ ÖÐ j N¶, Ã ö 7G}8 È Í M•0 – Ã Í # Lb"ë È5ÔLb5Ô× Ã Ì Ý 45ž È ú &)à Ã FOý Ä È U l 4*6 Ã ÿ A • a Ä +ŒQ 8$+õW+Ûõ1\ 0 &L$µ Õz { ù)Ë Í j Ø(™Lb+Û -“ j ´ È0 ±G} 8 Ø(™Lb+Û -“ j ´)à j g ÈB3 h Î M!• AÔj Ž ¾GýWØ(™+Ûõ,´ È X 2h µ 6 õ å Ä 5 Ö+Ûõ +O&L$Ã ` &éÈ +ÛÃ+Ál +ÛØ(™ý 2«¼ GÿÃ<5Ô Ø(™ GÿÃ} +Ûõ å Ã!« Ñ GÿÃ d º +÷(æÃ+õ*6 F ÃAúÝ õ å È#ŒÞ|+õ– ¼ +Û$ÀF-DZõ å È" G÷ × f Ú í È+Ûõ Õz,´ …} ÃCŒCSê Ã Õz ê ú6„3+é ? 1y ÅF@×Õ{ ù)Ë Í j Ã{ ù)Ë Í 2 Ø(™Lb+Û -“ j ´ È< & Õ{ ù)Ë Í j Ã{ ù)Ë Í 2 - k k1ÑG L È - k k1ÑG L Ä ú &FJ Õ<4×› +Ok1ÑG L Ä

9'—Ä UN´x.ž Ê,´ +Ûõ1y4×+aoÌG÷ ; Ä U × f Ú í Ö

) +Û&éÄ ƒG÷ ; G Ú í Ö7 • p ¦ KŒñ +ÛØ(™¼C O Ø(™ú ¦ × ñ ×

8) +õ!« Ø(™Ã Ø(™Â"ô(™Ã>Û‟ O¢É Ã Û É Ã Ï Ä"‘ Å"dF >| ã F 4*6 ×

9) >Û‟ (™ñ Ã+X§ Ã Ø(™88=Ã#kØj ` F >| U l #¸" Ä

) +Ûj Ä ƒG÷ ; G Ú í Ö7 X+Ûj ~ $Aî5žA–/j 7 È * • +Ûj ÔFJD

Aî5ž d & Ø(™ð+Û#¸" 1 È) * • ,´ ê ^ ¼E–E¶F >|#¸" ×8 • p ¦ KŒñ +Û

¼+Ál +ÛØ(™ú ¦ <5ÔØ(™ÈKŒñ +Û¼+Ál +ÛØ(™× ñ È) ¦ C O Ø

(™Î >| 8 « F X 7 Ê ` &én « È©+XØ(™L€f X+Ûj µ ¯ © × 9) C O Ø(™F

>|- #{ È¦ 9 - ÑL’ - k k 1ÑG L ?ôÊ Î í 3WU } +ÛÕ/ý È õ?±&) C O ,´ Ø

(™F >| • p × : £L Ø(™ú Ø(™× ñ ÔC 2 j È/±!’ Ø(™F * +Ûj ¼Ø(™× ñF

* +Ûj × ;) Ø(™88=Ã Ø(™Â"ô(™Ã Û É Ã Ï Ä"‘ Å"d ¼¦ 7- "‘ ,´ (™

ñ Ã j ` F >|#¸" F ã F 4*6 Ä

) 16ñj Ä ƒG÷ ; G Ú í Ö7) C O Ø(™F >|- #{ × 8) C O Ø

(™i žMŒ?±Î í 3WU } +ÛÕ/ý Ä

\N© +O× j ?¯ × T ¦ µ * 9 â#G•È DLb$GÈé0 6 [j $432m^3$ È0

+O+Ûõ È(‹ 8=ç#B#¸" r & ÈE÷Gÿ#¸" Ï "dFJE÷Â"d1Ñ5•F • 2Ú‟ "• È X 9 J¸)

W4*6 ¼!»+%‰¸" r > ½Â • * #â6/ël$F >| 4*6 ÈF¯} #¸" Ï "dFP@¼!Q"‘

Äh+X!» %#¸" r 4*6é# ² ; Ö7#¸(©&¥!»+%‰ÖG÷+XG¨.á] ¼# ël” È Ð

- G¨×8' .á Ä"R"WFJÐÅ!»+%‰ÖG÷+XG¨.á] ¼# ël” È Ð- G¨×9 ü"W'd ÄE÷

"WF"R"d ÅÖ'WF > = J ×+O¼!Q"‘ × : ¦ ³ = h+X#¸" r 9(©Ê é# X2Ú‟

"• µ 4*6 ¢ ð > ½F • * #â6/ël$Ä

5.3.7 6 À5 Aê

\N© G÷ 0 Ê,´ Lb93Ú í È ¯NþL™» u +O²)· L} ~ È ÿ A • a ÄG÷

7 Î >|,´ Lb93Ú í ¼* 0û9 x,´ NþL™Ä UN´x _L} ~NþL™¼ÿE«NþL™> Ì

,´ 9 xFD´ Ä !” ÈFJE÷G÷ \)ßAô * 4N©NþL™Lb93Ú í ú Ä U • $Ú í È

L} ~ 4/ýNþL™» u,´ +OÈL} ~) ˜ $)ß³,´ ¡ ý È)ß³NþL™X Õ 93$ µ Ä

6)ß ³ Ô Ú í

6.1 í O"‘ Lb"ë Ú í

6.1.1 W'D"‘ Lb"ë Ú í

1 Ã j ` œH Ã2¹ H

Ä1 Å X í)à j ~ Ä = ~ ¾2.5m Q $ Q Ã5$ ÔLb Ô É F ¹ >õFž QAî í È Î >| 1 L ? í ×

Ä2 Å) í)à j * 1• € É 6 j LtF F >|#B'dL} H Ä X ¤ G NþY"D 0 8\ 0 Y 0 A 2 !Q È9 FwWNþF ¢(Y"D È Ä Î Ð#B'd!Q Ä

Ä3 Å ÿ A * 1•(™É,´ MbY 6 n È T ¦ _ 2¹(æ(™É,´ 6 n È) É j G÷ • É ;´ 7Ì ?¶- È ¯ +X&G 6 ° 0 È ÿ A ä MÌM'0 ÈL} ~ NþØ œH ×

Ä4 Å X í j ` : Aî5ž C ê CŒS3 O Ã * 1• ³ n 45ž Ã$5F È ú &$5*6 j ` È i ´ í j ` ,´)ß ³ ×

2 ÃF EÃœH

Ä5 ÅF * N© j ,´ E–E¶FP@¸´ F*f*D œHE³ J È k ?±G÷ ÿ FO' >| Ã Ê O) í j ` #B'dL} H1y Ú í ÿ ? F*f*D œH,´ ¡ ý Ä

Ä6 ÅF EÃE–E¶ö L F EÃÈ ÿ A Ë#BÈE–E¶F * N© j &L€FO>|P¦ ×

Ä7 Å ú &$5› F EÃD M' È 1 D M'$5#1 ×

Ä8 Å Ê &) F EÃD M'F >|#B'dL} H È ÿ ? œH"‘ ×

Ä9 ÅN© í F EÃC Â%?™CXõ N«»õE-?ô93 È 1 ö L ?F EÃ>õ5ž ¼- ¼ E–é ¤#1 È = Ç"ï FDO œÃ Â%?¼V# : D ÄE–E¶F * Ã>õ¨ í j ` & Ä+X'd 6 Ež6þ â#G¢ ð ÈF j F*f*D H x F >|.œF Ä

3 Ã í j à'ó "é Ï "D

Ä10 Å j à Aî 7 G÷Xx F ,´ Aî 7 È HCX$"é È Ê O5$ Ô Ä

4 Ã>õ Ï "D

Ä11 Å Ð j) í ê ˆ ,´) AÝ1Ñ†6 ×

Ä12 Å) 9 j $ær ,´ "‘ × f OÆ& Ä X$Àd : È# ?F9 " F ~" ,´)ß × ñ È Š ã Œ5 G÷X" >Û$ " ,´ #² É ×

Ä13 Å Ð j Ô µ ,´ FJNþ' "D È 8 *6 ¹ Â Œ J È F¯} E÷¾Lö] #² ç Œ J È L} ~ Gún $Àj Ö Ä

5 Ã"é' Ï "D

Ä14 Å í O 2 Aî 5ž"é' ð F >õ5ž È 4ÿ"é' ð F >õ5ž 4 *6 > F Â Ä

6.1.2 "d)ß ³ "‘ Lb"ë Ú í

Ä1 ÅAî Ï "d"¹ #ð"• È¯ í E÷0;] × +Q´ * 1• Ï "d"d 1y 4ÿ"¹ #ð 4 *6 > +X×

Ä2 ÅM Y í ?±# ? Lb!' "d O#q a È 6 0 O é &F2 ƒ G÷ ?¶- Ú í È Lb!' ì Ž Â"d 3+5 È"‹ O ú ä M Y ?± Œ' í ×

Ä3 Å j à Aî 7 Ä 1 8Ÿ - Œ{æ 1 È Lb!' %?é ×

Ä4 Å +G#k"‘ "d E³ $5#1G 6 4ÿ"¹ #ð"• f Lö"¹ #ð 4 *6 > È +X¾ç Â ` Á H È 2Úï "‘ "d Â • ! Å È +G#k"‘ "d = F Â Ä

Ä5 ÅAî M OM "d f Lö"• 6 × +Q´ M "d ` >˜ ´ #q E • "¹ #ð 4 *6 > +X¾í E÷0; F ¯ +Xí "d j í 8#˜ EéM "d"Ï F Â Ä

Ä6 Å * AÞ6 4 /ý * 1• € ÉF2Gÿ6 ^ È ÿ A ^ n &L$ È) d & 6 n &éÐ2' ?¶ - È X F $ Aî 5ž Z "d"Ï È Lb!' M "d â g FP@'d O#q a Ä

Ä7 ÅFwFRM Y J × +Q´ * • 0 "d È 4ÿ"¹ #ð"• "¹ #ð 4 *6 > +XŒN© j ` L} H +X'd F í 8#˜ EéM "d"Ï Â n Ä

Ä8 Å í O# ? 8² 4Ö+X'd È ÿ A Ï "d × +GÿÈ/±!' Ï "d F Â Ä

6.1.3 š "‘ Lb"ë Ú í

Ä1 ÅF9+X~ š j à È 8 *6 ¹ Â í &L$ È Ð j) í ê ^ ,´ 1Ñ6 È Š ` · > í ×

Ä2 Å Ð j j à Aî 7 ,´ h 5$ Ô È) Aî 7 Ê OF >| ð ¼5$ È !" L} ~ / È ÿ ? š j Ö ×

Ä3 Å) * Ê j à Aî 7 Aî 5ž LÄ ý Œ ×

Ä4 Å) JÒ1ÑÃ ¨ ¯ 1y ´ &>õ¨ Ã \ F ÄB E«/ E«n È U/± Ë ç È ¦ Eµ 0 Ê,´ ÿ 5CÚ í È ² K*Aî 9y 5 1y Ä

6.1.4 * ƒ Ï 3(™‘ Lb"ë Ú í

Ä1 Å Ï 3 * 1• € É Ä) ¦ F >| 6 2«Lö] 6 ^ È 7- f Y+X´ G 6 È » ² .F

‡ ÃJñ f € É1y ÈB' f v F >| f C] ÈGý= Y+X× =7- f Y+X´ G 6 F 8#7 Ê ,´ * 1• ³ n 6 n&éF >| 4 5ž Ä/±!' >+G#k ³ n $' 8 4 5ž È/±!' L¿ ? R 3 ×

Ä2 Å í ê ˆ +G#k ³ n Ä f Lö > 5 0 $5F 8#³ n 4 5ž&é4 5ž È/±!' X í j L¿ 4 6 n ×

Ä3 ÅN© * .p 0 F ×+Q´ O.# é ú & › Ã » Î È ÿ A"d O#q a Ä

6.2 F :U O"‘ Lb"ë Ú í

6.2.1 W"D"‘ Lb"ë Ú í

\ N© F >| O k ?±"‘ (™j ¦ 8 "D ƒ È¦ 8 ,´ 4ô @¼j Ö = õ >(¢+GŒÚo ,´ 1Ñ†6 Ã(¢+GŒ8 8=,´ ´ FP1y 9 £ ÈF > ¡ ý (¢+GŒÚo 7€CU6 @,´ 3P9 £ ÄN© ¦ 8 "D ƒ k ?±• $À¾(‹ 2Ú"‘ È6<(‹ 2Ú"‘ XN© ,´ +O× j ½2Ú"‘ 4*6 j ¯# 6 3 È !" ¦ 8 "‘ Lb"ë Ú í Ä 5 +O× j ½2Ú"‘ 4*6 j µ p 9 …s ,´ × f Ú í Ä+a¾« !Æj “ ¦ 8 _M'$ÀÂ n U “ ¾0ª"D] È?±#¸L" ¼{ =F /ý ¦ 8) j j µ ¼j +| FF D /ë ,´ ¡ ý È õN‹G÷ 5, 8 Lb Ô Ú í È ÿ A A F ™“ • @ ã Ä

Ä1 Å(‹ 8=¦ 8 Lb"ë Ú í

7 8*6 AîAÑ(‹ 8=ú G÷X8 F2 8ª1Ñ†6 È\ N© (‹ 8=G÷XE«JÒ5 ´ È8 'f FJNþ 8Ÿ- È ÐFQ(‹ 8=µ0ª"D#q Ø6< 1(‹ 8=µ FJNþ¢(È 9 Y ¾"‘ (™™“ × \ N© - G÷Xê ¢$52Ú 8ª ú &$5L"(‹ 8=µ(‹ 2Úï È X U Ã? T “ F i ž Y"D õ å L¿ & Î Ð f Lö!Q È¯(‹ 8=¼+GŒƒ 1$5#1 ×(‹ 8=µ Å Ð F ç #BL"8 r È ÿ A F ë L"2Úï U ,´ ¦ 8 "D ƒ Â n GÿÄ 1 \ N© (‹ 8=µ 8F2,´ $YÖ ¼$¯Ö È¦ ÿ A(‹ 8=µ 2¹ H Þ+Q(™Ä

8 F9+Xx F +O× ú O¢« 8ªF9+X#¸ F)· Q Ã·U « 2 ? Ã9" 9 ã @6 [Gÿ ~ Ã¹ ˜ WQ ,´ O¢É × 8*6 AîAÑ 2Þ4ô @ÈF2 GÿL} ~ 2Þ] :U « (™CXÄ k ?±_"^ ¼' Å [GÿÈG÷X*6 #<û,- CXƒ 3+ 2ÞG} é ÈG÷X4ÿ"X * G¨£ >‘ ~<û,- CX 2ÞÈ >• u 8 @"X * G¨È Q <û,- CXú ¦ :U « (™CXh f x)· È Q O¢É Y+X)· È ÿ A "^ ¼' Â n × Q 2Þ#¸ F)· Ã ÿ A ¢(™CXÄ(© [_<û,- CXÅ,´ Â * GÿÈ ÿ A(‹ 6ÐFƒ8 "D ×+OÈø ÿ A(‹ 2Úï Â * > ×+G8 "D ÄXO¢É F Û É] $+Ð"è.# È "è.# +a¾§ 9 /ë € Ô ’ W6<§ 9 ± j M‰e h Lt Ë È Ô ’ h Lt(‹ #¸ FFƒ ú(‹ 8=µ NH_3 ÃH_2S 1y6<ÿ A ¦ 8 Ä

(‹ 8=#¸" G÷X)ß ³ û - », ´ #¸" r ú #¸" Ú í ÈLb!’ ×+O_ 9 j (™ú ¦

¼¦Q"‘ (™È h+X´ #¸" r ú#¸" Ú í k?±9' .á Ã+O#& Ã%2- 2¹1y Ú í Ä

Ä2 Å * #â6/ëL$¦ 8 Lb"ë Ú í

Ð j) * #â6/ëL$Aî í F >|´ 1Ñ¥6 ÈÊ O) * #â6/ëL$´ Aî 7F >| ð ¼5$ Ô × ú &$5F * #â6/ëL$6/ë * ´ * ƒ(™ G¥> Œj 9 j 6Õ× * #â6/ëAî 7Aî5ž X öL * 1• µ Ä

Ä3 Å¦ ¦ 8 Lb"ë Ú í

7 2Þ« 6 [Gÿ9'—(‹ = <O¢«Lf!å 7 ö.ž Ê È 2ÞG}é] ÄF9+Xh+X´ 7-GÿO¢É Ã<û,- CXO¢É Ã5$+Ð3PO¢É Ã:U « »$+Ð r Ã./ (™CX1y ×O¢É ² O GÿÄ × f X!“ hG÷Ð Gÿ´ 80% È þ ? Ë5 (‹ uCã´ M,Ã2ÇO¢É È¦ D Î >|L€f ² « Ä

8L}~ 2Þ] :U «(™CX´ #ƒ Ö Äi ž-(£.D0¦Ct É È 2Þ] :U «(™CX´ = <L}~) "^ ¼' ,´ Â n 9 ² ; £3+ÐÖa ÅL}~ 2.6%<û,- CX ¯"^ Â * Gÿÿ A 31.5% × Äb ÅL}~ 4%<û,- CX>>•Cã4/ý õM08 @'X * G¨ÄC†'XG¨Ã<û'XG¨Ã8ÿ'XG¨¼8¢ "XG¨Å ¯0ª"D] NH_3 ÿ A 69% È ÿ A NH3 ,´ Â n × Äc ÅF9+X[.› Gÿ~,´ (™ ÉG}f ~ [.› Gÿ 2Þ ¯ k.› ú.› G¨- Â * Gÿÿ A 30% È ÿ A H2S ,´ Â n Ä 9 O¢É] $+ÐQ x œã$+Ð r È Q O¢É#¸ F Y+X)· Ö Äa ÅO¢É] $+ÐG¦f r -(Ä#¸L” Ç:U « € ¡ ý È>• u Ø(™µ$ÀG¦È Q O¢É#¸ F Y+X)· Ä Äb ÅG÷ +X*6 #<û,- CXƒ3+ÄFJE÷"X * G¨£>‘ ¯<û,- CXu 6 Y+XÈÿ A J ‰´ "X * G¨>Û+X Œ7-Gÿ• $ÀÅG}f O¢É Ä-(£.D0¦>˜ > ÖX ~<û,- CX"X * G¨£>‘ O¢É] $+Ð 5% 4Ô5$3P ¯ àRÌ(‹ 2Úï] $NH3$ ÿ A 68% ÈC^^ (‹ 2Úï] k"^3PL}~ 35% Ã"X 1 "^L}~ 73% ×X ~<û,- CX"X * G¨£>‘ O¢É] $+Ð 2% 3 ¯C^^ (‹ 2Úï] k"^ 3PL}~ 55% Ã"X 1"^L}~ 52% × X ~<û,- CX"X * G¨£>‘ O¢É] < &$+Ð 5%4Ô5$ 3P¼2% 3 L}~C^^ (‹ 2Úï] U W726ÚG¨Ä-(£B P½ Ì >˜ > ÖL}~O¢É] 2Ç<û,- CX6<$+Ð õM0X * G¨ ÿ A àRÌ(‹ 2Úï] "X 1"^ 45% ÈF9+X~2Ç<û,- CX -"X * G¨£>‘ O¢É ¼"WFK L}~ U W9 j F 8(™È• L}~ [.› F 8(™63% Ä Äc Å2Â´ W? 8F2´ NÇ2Â(æO¢É Î Ð …} ƒ0 « 6 [GÿúF2 W Q(‹ G÷ O GÿÄÄd ÅO¢É] /±!’ $+Ð 9 ã$+Ð r È² Q K $+Ð r ÄÄe ÅG÷XLf!åO¢² # È O¢² Lf!å 6 ÇCº4öÈ = <:U «"d £ 2Þ6 ÇCº J ÈCº Y ¾"^´ Â"ô Ä: Ð j N© j 5/ F È X(‹ 8=Ã2Úï 4*6 j Ã"WFˆ 1y úN© j ~ /ý =5/ FLÄëLbÔ Ç V È = õ L}~NþFOÈLb!’ ¦ 8 P Ý ` $F ,´ ` é Èÿ A¦ 8 "‘ 93$ È6<D L}~)ß ³ $YÖ Èÿ A¦ 8 U ×+OÄ 9 Ë =(™ h f 2È% ÃE÷%0ª"D] [9"D

£,´ "D ƒ ¼H2ÂÈþ6<ÿ A0ª"D] [9"D£,´ "D ƒ ¼& H È" F 9 Ë =(™7- O6 "ü U W=(™p9ü3PÈ¦ § 9E³ j p9ü7- Ë È p&•0ª"D] 0 Ë) ê+Œ9 ã,´ +õÏ Þ+Œ™Ä5/ FLÄ/ëLbÔÇV,´ ´ 1•M©63<• A X,´ /ý2«Ãm= é# Ãm= } 5žÃ m= ö ÖÃÇV W? ¼' (æ1y 3PÈ08\ A X,´ Q ÖÃA &,´ W? > 4*6 x Ì @ !“ " È “ hM,A X Y ¾0 ¤ “) [9"D£,´ "D ƒ,´ × f ÄN© j µ5/ F ¼ ˜ #¸&•?(Mb` M' j Ï I È¯/ý8á9y A X ÈN© j Eé+| 45/ F m=Q WA/ý D ' @J r ÇV j k ÈmGÿm= &(wE³ WD “ hM„´) ¦8 h f x Ì - D § 9% H 7- Ë,´ A X Ä\ N© j j µ " F >| ¶ WM'0 5/ F È 63<• X 62Új ˜ /ý =5/ FLÄ/ëLbÔÇV Ä ; i ž } F › +ŒLbÔD /ëAÑ1Ç5 Ì ú É+ŒÉ «!ÆJ'“ Lb "ë ° _?ô93Ê] -(£?ôÊ ¼?±"r .ž Ê \ N© › +ŒLbÔD /ë j 500m ÈB › +ŒLbÔ D /ë93$ µ= Ä 9 u"A j F¦ W'D)ß³ • O- 7 Äi ž)à j B3 5 Ì È X \ N© - › +ŒLbÔD /ë93$ µ- } "Ñ9 u"A j F¦ W'D)ß³ • O- 7 È< &?±"r ú > • = ÇXB › +ŒLbÔD /ë93$ µ?ôB à * u"A j 1y W'D)ß³ • O- 7 Ä

5, : pF Ö : Úí wj - µ " * @F >|,´ ¦(‹ j G÷ ,´ L”8 Úí È x Ì 8Ÿ - È uB Úí >| Ä

Ä4 ÅO¢É ü ½2¹ H'“ Lb"ë Úí

1 ÅTMR O¢ÉE–5 üO¢É & ÄG÷ 6 3Fž- 1y Úí ×

2 Å\ F ¼n B2¹(æO¢É &# ? · > ŒÈF¯} \ F ¼n BE÷0;] “ WGÿ 2¹ H ×

3 ÅO¢É Ão mGÿ1L ÈN© ê ú &$5› “ :mX Ão Gü M',´ O¢É2¹ H ÈF¯ } O¢É2¹ H FFh))ß³ FP@¡ ý Ä

Ä5 ÅO 2 Ï "D'“ Lb"ë Úí

1 ÅN© &¦d : é ¹ >õLö"D5™ÃNþj ú Â' 1ÑFƒÈ9 x f Lö"é' ×

2 ÅÂ' 1ÑFƒE8#¬N¦È¦ X * ¹ >õ'é' ð F ˜ È6"é' ð F 4*6Eî ` ÉOž O J"é' Â n 7 ö Ê ÄGB18483-2001 Å] ,´ 0Q qAèÂ n#ƒÖ 2.0mg/m³ > ½F Â Ä

6.2.2 ` ; "d'“ Lb"ë Úí

\ N© Ï "d k?±«!ÆÏ "d È«!ÆÏ "d 5 (‹ 8=â#G'd ÃT¦ µ ` M' â#GÏ "d Ã T¦ ¼C^¦ Aî 7$5#GÏ "d 1y È × +ŒGÿj 76.01t/d Ä \ N© 6 × +Œ´ «!ÆÏ "d 0C§

"wLö ` 2Ú‟ "• È4ÿ 5 ü$' 0 >F • * #â 6/ë L$F >| * #â 6/ë È 6/ë * ,´ * ƒ (™ G¥> Œj 9 j 6ÕF ^ È 6/ë * ,´ #â ƒ Â • "WF ^ È 0 4øŒj #â ƒ 6ÕÉ Ì +XÈ Ï "d F Â Ä

6 2Ú‟ @2Ú6ÕÈ Ì (—5 8 Ã7-$ÀÚ)ß Y+X_ ¦ (‹ j 2Ú‟ 4*6,´ 0 4ø, ï È • _ 0-$ Õ Ã4ÿ#~,´ ¦ (‹ j • ç 1 5 ..,´ 0 £F9 È< &/ý «5 8 • 6 J@ ã/ý = J X ..E÷0;] p ^ X,´ « 6 = CãÈE÷Ö ¯+XF – 6ÕÉ p FP@,´ O ñ ¹ ~ LÀÓ,´ 0 £ é x Ä ¦ (‹ j ,´ 2Ú‟ 4ÿE÷5, 8 "ë*6 > È * ƒ 6ÕÉ -$ Õ í +XÄ

#â ƒ 6Õ5, 8 Y+Xé x ² ; Ö

L¿-p A - ?ô Q F+Œfi «!ÆJ ,´ FO …È «!ÆÏ 3 (™V • ,´ "‘ C»UGýÈ " 4ÿ @j Ì J $À"‘ ,´ 0 Gý?±,´ 4ô @G 6 Ä >!” < & È A - "dCt$À^ • È Ì J &| $¹+X'd ’ ï U + Ä !” u 6 8*6 ` Y+X?ô Q F+Œfi «!ÆÏ "dCt$ÀF >| ½+Œ&|$¹ = õ 7- O 9 x ` × f "‘ È Ô ˜ Eé÷O1)ß ³ È < & ø j Ì +` Ë"d6ÕCt$ÀÄ

«!ÆÏ "d] [9 E³ J ,´ "^ Ã/' 1y « 6 È9 8*6 ¯+XÈ 9 x Q O 6ÕË È i 8ŸO ,´ *6 F(© WÈ óF Ì Œ(™÷O K¯Ä «!ÆÏ "d9 Z4ÿ + …4*6 a-$ Õ ¯+XÈ F 65&|$¹ é ? = 0 – È» ² F 5 ÃE÷Gÿ¯+XÈ I J 5 O ¼Ì Œ(™,´ +Œ K¯FP@= 8Ÿ¡ ý ÈFP@Œ(™ÂK¯ÃF M, Ã B ? ÃL} ~ × GŸ1y Ä

\ N© +O× Ï "dG÷X,´ 2Ú‟ ã F 4*6 é ? j “ ¢$¯6/ë 3÷5 +"WF ^ ” È \ N© Ï "d4ÿ ã F 4*6 > È 0 4ø˜ G Œj #â ƒ 6ÕÉ F +` Ä i ž É à +¶5$ n D8 "ë j Ì J &|$¹+X'd ÊNÍ ` é 7 ö Ê ÄDB65/3611-2014 Å È \ N© p X j ,´ Ì +` Ã Ç ` Ã Ì A,´ &|$¹ ÊNÍ 6 [j 300m³/ Ù Ã400m³/ Ù Ã440m³/ Ù Ä \ N© 4*6 Ï "d Gÿ9 '—6 Z 8 Ü Ø È6 Z 8 Ì +`&|$¹ AÑ1ÇÈ &|$¹ 4Ö500 Ù ` Ä 9 1:6 Å Ä * Aî …} 8 9 Ì +` 50000 Ù È * Aî é ¯B* X+`L$ * AîG} ‡ Aî í ÈAî5ž ^ Ø"• È þ « 6 Å Ã × £>‘ • -; È ¼˜ #¸4ã \ N© ×+O´ #â ƒ 6ÕÉ Ä

j ¶ $ - ` Ô - Ì +`+O1)ß ³ È óF Ì J +O× 1 5 …ÈG÷X\ N© « !ÆÏ "d&|$¹ ˜ EéÌ +` È&|$¹ é ? : Ä# ? × f &é?±"r Ö 7 mGÿG÷X$5"‘ $' &| Ã Ež&|,´ é ? È$5"‘ $' 8&|$¹ F¯0 Œ(™9 O × 8&|$¹ é ? H x G÷X'Ï &| È ¦ !Q _ %[&| × 9 $5"‘ $' 8&|$¹,´ " » Ì × f X 1:6 È0 –&|$¹ Ä u \ N© G÷XB Ú í E³ 8 *6 >| Ä

0 Ã$Àd × f

Ä1 Å U l Î >| M "‘ 6 #q f È M "d F • M "d f Lö Â n 3+5 È"‘ "d f LöG÷X1Ñ F ƒ f Lö È * #â 6 /ë L$ ÃLö2Ú'• Ã"WF ^ wG} ‡ 9 LbM Aî í ÈF¯} M "d > "‘ Ï "d$' 8 Â n ×

Ä2 Å * #â 6 /ë L$ ÃLö2Ú'• Ã"WF ^ ú N© j 4ã"‘ 1Ñ5• * & È u 6 6 3<• * 1• € É,´ Lb7€ W7- Ã Ç » Ã N W1y È AñAî í Lb$GÃLb%?ÃLbM Aî í U l :m Î “ 9 < &” f Ö Ä

¼ Ã 6 j Lb$G

Ä 0 Å 0 8\ Lb$Gj

\ N© F :U 7- FP@j ` ; %Œ"‘ ,´ 5 (‹ 8= Ã"WF ^ ÃLö2Ú'• Ã * #â 6 /ë L$ ú Â"d 1ÑƒÄ ) !” È \ !Q)ßAô?±"r N© * Aî é ) : F Ø"• Ã"Ï $P?±G÷ Lb$GAîAÑÈLb!' (‹ 2Ú‘ ) j ` ; %ŒFP@"‘ ÈÒ1{$' O ´ 1•(™= Ç 9 >ò5MÃ § 7 Lb$G%?Ï 7- Ä X% Cã: F AîAÑÃ * Aî?±"r > È 4 "• ƒ Ã1Ñ4ï 1yAî í Lb$GÚ í § 9 ° _ >| WÄ

0 8\ Lb$Gj G÷+X Ç $G1y 4× = ~ ¾ P1 4×,´ Ç G' O Ä $GF?3+ 4Ö $0.4\times10^{-7}cm/s$ È Ê Ö = ~ ¾ 20cm Å .œ F ` M' È Lb$G1y 4×% Cã1y x Tÿ OLb$Gr $Mb\geq1.5m$ È $K\leq1.0\times10^{-7}cm/s$ × F ò '— É +O#k ³ n › û j "‘ × f 7 ö Ê ÄGB16889-2008 Å —>| Ä

Ä ¼ Å 1° ..Lb$Gj

) ï 8= ÃO¢É 6 n j Ã ² µ F ƒ D 1y1° ..Lb$Gj G÷+X 0 8\ ` M'.œ F Ä

6.2.3 š "‘ Lb"ë Ú í

Ä1 Å mGÿF9+X~ š ,´ Aî 7 È¦ = Ê O ð 5$ Ô ÈF¯} ×+O=!“ h ,´ š ×

Ä2 Å 6 N© Aî 7 8# ¾ Ô µ È¦ 5 Aî 7 $+ÐLÄ ÿ _ Û1yAî í È ÿ ? Aî 7 š ×

Ä3 Å+O× ^ ™d 6c Ž È Ð j ã Ø Ô È¦ DF2 ƒ ÿ A ã Ø &L$ ¼ Î Ð Ç } Ež' ×

Ä4 ÅN© j • ,´ 8 F2} 5ž 7 /j /±!' TS1K´ . 7 ×

Ä5 ÅF * N© j ,´ E–E¶ÿ FO' >| ÈF¯} 3WUF¯AÙ× +Q´ TS1K×

Ä6 Å 9 E–} 9 ¿ ŒE–È.ž ŒE–j µ E–E¶F * Nª+u ×

Ä7 ÅFJE÷8 *6 0 – ² O ú (‹ 8= É ƒ LkLÄ> È (‹ 8= ~ Ð j 5/ F È j +| ~

/ý =Q W„ X È Ð j) š ,´ LÄLk x Ì È m 7-%Cã(¢+ŒÐžO M©?± ÈF¯} O•O¯ F $d6< * Ä

6.2.4 * ƒ Ï (™‘ Lb"ë Ú í

Ä1 Å2Ú‘ 4*6 >Ct$ÀF

\ N© 2Ú‘ k?±j * #â6/ëL$6/ë * ,´ * ƒ(™ÈN© G÷X¢$52Ú 8ª È Î)à (‹ 8=µ(‹ 2Ú‘ × $5È(‹ 2Ú‘ +aj à ^ ¯ ^8#Lö2Ú‘Ï µ ÈFJE÷'d ËF 8#Lö2Ú‘• µ Î >| * #â6/ë È ã F 4*6 > Œj 6ÕÉ * ^ Ä

\ N© 62Újˋ Ä) ˋ M'F >|"d# $' O.œF Lb$G4*6 È ¦ AîFžM LbM M È G¥4*6 k?±_ Y+Xª 7- J ...s. Le? G¥4*63÷5) (‹ 2ÚF >| 9 x 4*6 È ¦ - ,´ _ m 7-ˋ Y+X(‹ 2Ú] ,´ « 6 È¦ › Ð 0 Ê" »,´ EµÉ È4ÿE÷4*6 > ' @ Y+X¸´ Ct$ÀÈ< & ÿ A F ¼˜ #¸L"))ß ³ ,´ "' Ä¦ ° _ _ i ž +Q(™–,´ (© WÈ 5, 8 Y+X2Úï ½$+Ð(™É] ,´ Þ+Q(™È¦ FJE÷ê × f >• u"W'D È þ6<' @- "W G¥È ¯(™É ¼˜ 7€Ï È < & p!«+Œ 2Úï] ,´ +õÏ 9ü Ã+õ' Ã‹› ¥ Ã ô+Q‹› ú ¦ ³ 9 ã s3PÈ 6 9 j (™Eœ j 6ÕÉ È+a=0c Ê(æ1Eœ j 0c Ê,´ 7€!ÆŒX(™CXÄ F /ý 4*6 é# § 9-1'ó É Ã@\ ~ Ã G¥×(™+Q(™#k Wj Ã G¥E÷0;:U « • a ? È 6Õx Q 1y H&éÄ

- } !" /ý 4*6(‹ 2Ú° _ " 4ÿ @Ï È ý ŒW¸ j ÈF >| x Ì E³ - Ä4ÿ G¥ ã F 4*6 >,´ (‹ 2Ú˜ G F ^5 N© j ˜ EéÌ g Œj Ì +ˋ í 6Õ6ÕÉ È2Ú6ÕÊ O+aÌ g+XF EÃE–E¶FF È2Ú6ÕXN© j µ 0 WC^^ Y j 150 Y Ä

i ž É í +X9 j 6Õ) O 6ÕË,´ ¡ ý Ê Ä · 7 Z È =(™U « >6ÕÉ – Õ È 2009.15 Å Ã ÉK¯O í +X9 j 6Õ) U O6ÕË ú Œ(™×Gÿ,´ ¡ ý Ê ÄN ƒ Î È ¢ ! ˋ j Ì J.D0¦ È2010.1 Å1y ·)^ ÕFƒ È * ƒ 6ÕÉ Œj * 6Õí +X¸´ +XGÿ Eî ˋ !ÿ ¤ !ÿ Ù 3000kg È-$ Õ#,#B+ˋM' È0û£6E6+È Y6Õ• O È Q 6Õx Ä

\ N© G¥* 6ÕÉ ×Gÿ4Öj 12780.84t/a È9'—3 X(‹ 2Ú G¥@1 X6ÕÉ È\ N© 6ÕÉ ×Gÿj 4260t/a È j 1533 Ù,´ Ì +ˋ Š * 6ÕÄN© 8 9 Ì +ˋ 50000 Ù È þ « 6 Å Ã × £>‘ • -; È ¼˜ #¸4ã\ N© ×+Q´ * ƒ 6ÕÉ Ä

Ä2 Å+õ!«(‹ X › û Å µ 45ž Ä

Ä3 Å k+ÇÏ (™Lö] f Lö> ² ^ ¾)à 9 ¡ Ï ² ^ L$] È Ê O ^ 9 ¡ Ï 4*6 CtCX¸´ …} Lö] 4*6 ×

Ä4 Å+G#k ³ n

4ÿ ³ n f Lö"• f Lö > Ô+a)ß › G L 5 0 4 *6 Ä

7)ß ³ ¡ ý 4ÿ#~• ,ú 6 À

* AîN© ,´ 0 6 9 Y ¾` j 4ÿ#~,´ …È v < & • J × +Ø( Ä,´ )ß ³ "‘ Ä !” È a * AîN© 6<@0 9 @ ã - )ß ³ L NÈÈ } 7- LÌ )ß ³ > 4ÿ#~,´ • B3 …ÈC 1 5 ..,´ F*f*D È } 7- ’ @8ŸWÚ)ß Ä \ 0; \ -p ?± ..4ÿ#~ È ø ?± Ô)ß ³ ÈC 1 5 …H+•,´ Ç ÈF >| 0; * Aî È ¯ 0; Å × > § 9 0 Ê,´ )ß ³ x ,ú Ã4ÿ#~ x ,ú ¼n J x ,ú È Ú Ë Š `)ß ³ > 4ÿ#~• B3 …Ä)ß ³ 4ÿ#~• ,ú 6 À a _ ?±) N© ,´ /n J x ,ú Ã4ÿ#~ x ,ú ¼)ß ³ x ,ú F >| 6 À È /j 9 x ,ú { L$,´ Í ^ £ 3+ È T [N© _ V Š ` ¶ ..4ÿ#~ ø Ô)ß ³ ,´ ü Gý 7 È j N© ã 1† Ë Í ž Ä

7.1)ß ÅCt ` 1Ç

\ N© k ÅCt9980.9 7 s È)ß ÅCt560 7 s È • k ÅCt,´ 5.61% Ä)ß ÅCt ,´ Å •) N© * Aî ¼F :U O))ß ³ FP@,´ ¡ ý C§` #¸L” F z ÿ Œ+XÄ)ß ÅCt+a í O)ß ÅCt ÃF :U O)ß ÅCt ¼¦)ß ÅCt 9 G 6 4ô @È k ?±+X¾ÿ A W "D Ã š Ã Ï "d ú * Ï "‘ 1y))ß ³ ,´ ¡ ý Ä \ N©)ß ÅCt 0 ?ø>˜?ñ7.1-1 Ä

>˜7.1-1 N©)ß ÅCt ` 1Ç0 ?ø>˜

&!å	N©	GÿÃ)ß Aî í	ÅCt Ä 7 s Å
í O)ß ÅCt	W'D)ß ³	Lb H5•Aî í	1.0
		#B'dL} HAî í	1.0
		í $ Q	1.0
	"d)ß ³	4 Z d &"¹ #ð'•	4.0
	)ß ³	~ š Aî 7	2.0
	* Ï	* Ï f LöAî í	5.0
F :U O)ß ÅCt	W'D)ß ³	(‹ 8=$5*6 Ã#¸" Aî í	3.0
		+Q(™L”8	80
		(‹ FJNþ' "DAî í	3.0
		"é' ð FAî í	3.0
	"d)ß ³	LÄ'é"• 1 Z È1m³	0.5
		Lb$G 0; ú Lb$G7Ì	300
	)ß ³	ÿ M7Û ¼LÄ 5™9 ¢	5.0
	* ƒ Ï (™	G¥Ł$	100
		k +ÇÏ (™f LöAî í 2 Z	0.5
		³ n f Lö"• ú ³ n ¦	1.0
+O1	5/ F		50.0
8 AÑ			560

7.2)ß ³ x ,ú

\ N© XAîAÑ] u 6 63<• ¶)ß ³ Ô,´ ?±"r È U l —>| 4 N©)ß ³ Ô 7 ö Ä J¸) X+O×] ×+Q´ "‘ (™È þ Î Lu * G÷ J /ý -(Ä,´ 4*6 Ú í Ä² 8*6 B 6 «!Æj 2Ú“ 4*6 j ×+O× Ï "d >G 6 2Ú“ 4ÿ“ * #â 6 /ë +"WF ˆ ”Aî í 4*6 >Ct$À F Y+X×(‹ 2Ú4ÿ ã F 4*6 > Œj Ì æ6ÕF ^ ×XAî 7 F9 » & È F9+X~ š Aî í È ¦ G÷ #¸ Ú í È ÿ A š))ß ³ ,´ ¡ ý 1y Ä \ N© G÷ : F)ß ³ "ë*6 Ú í > È F Â,´ "‘ (™¸ A È Ô ¶)ß ³ ø j 1 J V • ¶ 0 Ê,´ 4ÿ#~x ,ú Ä

\ N©)ß ³ Ô ÅCt,´)ß ³ x ,ú k ?±>˜)à X ; é M' ×

Ä1 Å Ï "D"ë*6)ß ³ x ,ú

\ N© ö L”'ó '" K5&¹ Èi +Xó "DK5&¹ È¯ +X$5#17-$ÀÈL} ~) F)ß ³ ,´ ¡ ý Ä N© (‹ 8=Ã * #â 6 /ë L$ Ã"WF ˆ ×+Q´ ¦ 8 "D ƒ 6 [FJE÷ú &$5F Ã ¢ $52ÚÃG÷ +X(™*6 ú F – é ?#¸8 1y é ? 4*6 > Â n È8 "D#ƒ Ö7- OEî 7 Â n È ¯ ÇN©

¤ ƒ Ï "D"‘ (™Â nGÿ6 Ç ` Wu Ö z ÿ Ä

Ä2 Å «!ÆÏ "d 4*6)ß ³ x ,ú

\ N© «!ÆÏ "d] 9 j (™[GÿE³Q È«!ÆÏ "d Â • 2Ú‘ "• >2Ú‘ $' 8 >F • * #â 6/ë L$F >| 4*6 È6/ë * ,´ #â ƒ Â • "WF ^ È04øŒj #â ƒ 6ÕÉ ˜ G+X¾Ì +`&|$¹ È = F Â Ä < &N© j j µ,´ (‹ 8=Ã 6 2Újˆ 1yF >| ` M'.œF ÈLb!’ Ï "d ; $G‘ O ú ` ; "d È)ß ³ x ,ú n:‡ Ä

Ä3 Å š "ë*6,´)ß ³ x ,ú

š "ë*6 Ú í :mÎ > .ž ² +| š Eî 7 È 98Ÿ- ,´)ß ³ x ,ú Ä

Ä4 Å * Ï 45ž,´)ß ³ x ,ú

N© 4ÿ ¢$52Ú 8ª f Lö,´ (‹ 2Ú‘ 4ÿ J …s . Le ? - "W G¥8+5 2Ú ã F 4 *6 > Œj 6ÕÉ+X¾˜ EéÌ +` × +õ!« +ŒÉ h ƒ F18#² j ?¯‡@ 4,´ 2 Z ¹ ˜ › û Å È › û ŒJ M0%Cã° _?ô93,´ ?±"r ¦ 9'—ƒ ` › +Q.b+ÛG L ,´ ?±"r F >| 4*6 × k+Ç* Ï 9'—¡ L™Ï 3(™F >| f Lö¦ Ô+a9CtCX¸´ …} 4*6 Ä4ÿG÷ : Ú í > È \ N© * Ï "‘ (™7- OEî ` Ct$ÀF Ã ÿ GÿF Ã ã F,´ Ï I È Q ¶Ct$À´ Y+X)· Ä

Ä5 Å5/ F * Aî,´)ß ³ x ,ú Ö \ N© X × f "‘ Ã"ë*6"‘ ,´ < & È5/ FC§ ` ð F0ª"D ÃL} š 1y Œ+XÈ < &5¾F ¶ j j)ß ³ È j 1 J 6| Ë8Ÿ- ,´ ² j)ß ³ Ä

+a!” ?ñ È \ N©)ß ³ x ,ú n:‡ Ä

7.3 +O1 x ,ú 6 À

\ N© _?ô Q F «!ÆJ È§ 98Ÿ- ,´ +O1 x ,ú È N© * Aî > × +Q´ "‘ (™k ?± 9 (‹ 2ÚÄ(‹ 2ÚFJE÷ ã F 4*6 > È_ Ì J/ý = j 8Ÿ- ,´ 6ÕÉ È Î Ð O « 6 [GÿÃ i ´ O 5 ´ È Q O ` +O× Ë È 9 Y ¾+X` « ` È i ´ Ì × ñ ñ CX¼ † -(È Î)à «!ÆJ ¼ý = J,´ ü C’ Ä

7.4 ?5

FJE÷) \ N© ,´ -$ Õ4ÿ#~ x ,ú Ã/n J x ,ú Ã)ß ³ x ,ú 6 À È \ N© * AîE÷0;] ?± U l —>| - æ?ô Ê,´ “ 9 < &” f Ö È * @U l F >| 1Ñ‡6 È Añ(Ä)ß Aî í ,´ !“ hF >| È \ N© XF >| "‘ Lb"ë Ã Añ)ß ³ ÅCt ¼"ë*6 x Ì ,´ õ å ; È)

j ,´)ß ³ ¡ ý 6 Ç ` 9 L€,´ ÿ 5CÈ7- Ç/n J x ,ú Ã4ÿ#~ x ,ú ¼)ß ³ x ,ú ,´ 5 0 Ã • B3 …Ä

8)ß ³ 1Ñ¥6 >- #{AÑB

8.1)ß ³ 1Ñ¥6

8.1.1)ß ³ 1Ñ¥6,´ - ,´

0; * Aî1Ñ¥6 …} Ä4ô * CL ,´ 0;)ß ³ Ô1Ñ¥6 j ´ È˜ M'N¶, ¤ Z 0; í E÷0;,´)ß ³ Ô ŒÈAÔO:mÎ \ 0;,´ 4N@ß ³ Ô Ú í Ã)ß ³ - *6 f Ö ú)ß ³ - #{AÑB È LÌ 0; * Aî ¼UF 1V8)ß ?±"r Ä

* 0û)ß ³ Ô1Ñ¥6 j ´ ÈAî l 2 =)ß Œê ^ Ä ¬6| Å È i ž 0;)ß ³ ¡ ý Aô' *,´ í O¼UF O)ß ³ Ô Ú í È:mÎ)ß ³ Ô4ÿCi È Î í)ß ³ Ô) 1† Ú í Èj § ƒ Î í)ß ³ Ô Ú í ¼G÷ Ë>•• Ú í Ë Í ž ¼* \ Ct É Ä

8.1.2)ß ³ 1Ñ¥6,´ µ é

* 0û)ß ³ Ô,´ 1Ñ¥6 j ´ Äi ž 0;)ß ³ ¡ ý Aô'] *,´ í O¼UF O)ß ³ Ô Ú í È:mÎ)ß ³ Ô4ÿCi È Î í)ß ³ Ô) 1† Ú í È• B3o Ì)ß ³ 1Ñ¥6 > 0;)ß ³ 1Ñ¥6L$,´ 1Ñ¥6 Ä

+X° _ { !å) 0; * Aî p ¡ ý,´ k ?±)ß ³ €F >|3+5 - #{ ÄFJE÷ÊGÿF,´ 6 À" E³ È¼)ß ³ CXGÿ,´ FE÷0; ¼0; Ö Èj § ƒ Î í)ß ³ Ô Ú í ¼G÷ >•• Ú í Ë Í ž ¼* \ Ct É Ä

8.1.3 N©)ß ³ × f - 7

N© í OL$ È)à j š —>| É * 1• í j +|)ß ³ š Â n 7 ö Ê ÄGB12523-2011 Å] ,´ -(£ 7 ö l È) í ŒJ &é,´ í ê ^ È Š - Z ê š Lb Ô ŒÄ × f í j 0ª"D)ß ³ CXGÿÈ(© [_ Š - í ŒJ &é²¹ H"' "ë*6 ÃLb Ô Œ×) í)à j F >|#B'dL} H1y Èÿ A œH ¡ ý Ä * d & Q É F 3Aî Q ¯ È L} ~ í O Ÿ?ò?ö?ù= Y ¡ ý Ä ú &$5*6 í)à j í ×+Q´)ß ³ › +O¡ ý È 1 ˜ Eé¡ ý j ,´)ß ³ › +OÄ#¸L" í OL$ 7- *)à,´ ÔFJ ÃQ 0ª ŒJ 1y 4/ý ? F » u) ê+O¹ ˜ ,´ 1 6ñLÀÓ Ä

N© F :U OL$ È"' Ï "d * #â 6/ë >#â ƒ 4ÿ"WF ^ ÄO 2 Ï "d4ÿLÄ'é"• 4*6 >

> ¦ +G#k"‘ "d4ÿ F2Ú"• 4*6 > È Ê O$5F Å > ’ @#â ƒ 6ÕÈ Š Ì 6ÕÈ2Ú"‘ f @9 j 6ÕF ^ ×+G#k³ n5 0 f Lö > F 8#³ n 45ž&é45ž ÈN© +õ!«(‹ i ž É+Œ /í «!ÆJ"‘ Lb"ë ° _?ô93 Ê ÄHJ/T81-2001 Å,´ ?ô ÊF >| ã F 4*6 È - k Ô ³ n Ô+a9 4*6CtCX´ …} F >| 04øÕ´ 45ž È N© j * ƒ Ï 3(™(™w Ç ` Õ ´ 45ž Ä

8.1.4)ß³ Ô1Ñ*6 j ´ 6|CS

1 Ã í O

Ä1 Å * Aî …} Ä > \ N© í …} • v È 6 í O)ß³ Ô Ú í G• 8 < · \ È?±"r í …} U l →| È ¦ Î >| † f Ö Ä

Ä2 Å í …} Ä 9'— 0; 8 <,´ ?±"r È ¦ F¥—- æ¼` é o Ì f Ê,´ 4N© )ß # ?ô4ô4÷í È¦ 7 Î :mÎ \ Õ z – * AÞ´ 4N©ß³ Ô Ú í ¼) 1† È-O!“ Š ` · > í Ä

Ä3 Å 9 \ Õ z *,´ 4N©ß³ Ô Ú í È5Ff B 4ö,´ í O)ß³ Ô Ú í :mÎ AÑB È >.ž 4 í ¿,´ í j ` } 5ž Ã)ß³ ¡ ý Ã)ß³ Ô Ú í Ã:mÎ CS + j ´ Ä ê Å1y È¦ 6B)ß³ ÔAÑB –M’’ ? n5 -(£ ê ^ È ï ¾4N© Ú í ,´ 9 x:mÎ Ä

Ä4 Å í …} Ä X 4 í j ` G}C Ä ¬ Å6|)ß³ 1Ñ*6 ê ^ ÈCŒCS42«"‘ $À´)à j × f >1Ñ*6 È T ¦) Q š ÃQ _ Ø í Aî 7 Ä U l × f ¦ í &L$È ¦ G÷ 0 ÊLb"ë Ú í Ä

Ä5 Å * Aî í …} õN«k Ø Õ)ß³ Ô k1ÑG L ,´ - -“ 7 , È k ØG}8)ß³ Ô C J G L ¡ < N - \ N© í O)ß³ Ô Œ Ä

Ä6 Å í …} ?±Aî0ûAî5ž C4ï ÅAù+eB È Õ µ5ÔG ÅAù¦ #n C ê L€&@ ã L NÈÈ Õ´ 4*6 ÅAùL NÈÄ

j ¶ 9 x ÔN© * p p X j)ß³ CXGÿÈ7 Î Añ\ Õ z *,´ 4N©í O)ß³ Ô Ú í ,´ :mÎ È L” ¶ í …} ÄAî5ž)ß³ Ô1Ñ*6 j ´ F È J¸) \ N© - ,´ * Aî í È N© * Aî …} F Ä @0û CL ?4ô ÈCŒCS6 \ Õ z *,´ 4N©ß³ Ô) 1† Ú í G• \ N© ,´ í 8 < · \ ] È -“ í …}) 4N©ß³ Ô Ú í ,´ :mÎ õ å È¦ DG}8)ß³ Ô k1ÑG L) N© í Î í - -“ Ã1Ñ*6 ¼7 , Ä

2 Ã:UF O

Ä1 Å?±"r 1 J Ä ú & Î *6 9 £)ß { 5 Ã f ÊF :U O,´)ß ³ Ô é x ¼Ú í ÈLb!' 0;))ß ³ ×+O> n = Y ¡ ý ×

Ä2 ÅN© * @Å × } È Ä+a)ß G L Ã * Aî …} ¡ < ò >) * AîN© P½f È ð)ß Aî í _ VEî ` " 9 < &"?±"r Ä

Ä3 Å4ô4÷F >| h ?ô,´)ß ³ - #{ È ¦ > 9 £ G L 1 6„5 ÈFJ Õ)ß ³ - #{5 Ì Ä

Ä4 Å AñN© Š ` M "' 6 #q È Ð j ) N© j µ M "d f Lö$FF ƒ Ä F 1Ñ5• Å,´ 1Ñ†6 > 5$ Ô Èž M "d Nª Y f Lö¦ Â * È= J +Œ M "d F • "' "d 4 *6 Aî í ,´ õ å È Ð j )ß Aî í ,´ 1Ñ†6 È Ê O ð )ß Aî í F >| õ å È² "' "d 1Ñ5• Ã"' "d 4 *6 3÷5 4 Ã » u Ï "d f Lö"• 1y Gý?±)ß Aî í _ V!" h F >| ÈLb!' "' "d $Ò* È"' N© j µ ` >˜"d ¼ ` ; "d)ß ³ È ú & ÂL" u Lì È Añ)ß Aî í !" h F Eœ Ä

Ä5 Å?±"r 1 J f Ê) AÝAÑB È0 –5$ Ô 4 N9)ß Aî 7 È Añ" "ë *6 Ú í ,´ !" h F >| Ä

Ä6 Å f Ê 8 *6,´ * ƒ Ï (™f Lö é x >F EÃAÑB È Ð j > 9 j 6Õ´ $5F Ì "A ú f C] v g,´ Ô#q È.ž N© ×+O´ 9 j 6Õ7- ú &F * N© j È 1 N© µ)ß ³ ,´ $5#1 È F¯} K¯O 6 0 FP@8 "D1y"' Ä

Ä7 Å f Ê 8 *6,´ 5/ F é x ½5/ ` 5$ Ô Ú í Ä

Ä8 Å f ÊF :U O)ß ³ Ô,´ ?ô1 f Ö Ã)ß Aî 7 1Ñ†6 F >| ?ô1 f Ö Ã » u Ã MŽ" h +O× Ä UN´ x È ¦ G} 7 -(£ ê ^ CŒS˜ j ,´)ß ³ 1Ñ†6 ŒÄ

Ä9 Å 9'—" ÿ GÿF Ã ã F ÃCt$À F " Ï I 1Ñ†6 N© È 8 *6 4 *6 ú Y+X«!Æ E÷0;] ×+O´ Ï "d ú * Ï 1y +XŒ9 j 6Õ´ "' (™×

8.2)ß ³ - *6

)ß ³ - *6 _ N© 0; - *6,´ Gý?±4ô @G 6 È C_0¯ 0; * Aî,´ ˜ E÷0; È)ß ³ - *6,´ µ é _ X í O) p 9 Î í)ß ³ ÔN© ,´ C J G L ú N© ¯ 5 ê,´)ß ³ Ô ŒF >| - -" Ã ð È.ž 0;)ß ³ ¡ ý Õ z –] * ,´)ß ³ Ô Ú í Ç ` :m Î È N©)ß ³ - *6 µ é ?ñ>˜ 8.2-1 Ä

>˜8.2-1 N©)ß ³ - *6 µ é 0?ø>˜

N© =0	- *6 µ é ú?±&é
AîAÑLf!å	Ä1 ÅAîAÑ] .ž * #â6/ëL$ÃLö2Ú'• Ã"WF ^ Ã 9 j 6Õ Ã 4*6?ôQÃ é 0 Ã 9 x ¯+Xé0 %CãN© F :U O!“ h ¯+X× Ä2 ÅAîAÑ] :mÎ)ßAô *,´ 4N©' (™Lb"ë Ú í Ä
L} š 0; ÄAî í Å	Ä1 Å ð _ V 9)ßAôÕz –?±"r G÷ L} šLÄ Ú í × Ä2 Å í …} _ V ¯+X1V8 - æ7 ö,´ í j à ú 9?ô0;?ô93 í È _ V 8*6 ¹ Â O ú í &!å Ä
5/ F 0; ÄAî í Å	Ä1 Å Ñ AîAÑ. 4è× Ä2 Å Ñ í 4ô4÷AîAÑ× Ä3 Å € É?ôl × f × Ä4 Å ¿CXGÿ× f × Ä5 Å 0;CXGÿAôÊ Ä
'“ "d 4*6 0; ÄAî í Å	Ä1 Å í WÏ "d 4*6Aî í Ä í WÏ "d f Lö"• Å ÃF :U O'“ Ï "d 4*6Aî í ÄLÄ'é"• Ã'“ "d 4*63+5 Ã'“ "d1Ñ5• ÃM"d1Ñ5•1y Å!“ h?ô93F * Aî È:m Î N© * #â6/ëL$Ã"WF ^ úN© j 4ã“ 1Ñ5•Lb$GÃLb%?ÃLbM Aî í ,´ * Aî × Ä2 Å X í ö 7 OÑ AîAÑ. 4è× Ä3 Å ² +X,´ _ @‡,´ 8ªAî 7 È l ¹ >õ} Ä ð AîAÑ…} ¼ËCW..} ,´)ß ³ ÔC J AîAÑCtCX× ð AîAÑ. 4èÄ 5 *.p ÃAî 71y Å,´ ¼¤ W× Ä4 Å € É?ôl × f × Ä5 Å ¿CXGÿ× f × Ä6 Å)ß Aî í Aî í ,´ €CX¼j (ðP½× Ä7 Å ¹ >õð × Ä8 ÅCXGÿðP½AôÊ ÄGý&é) F2Ú'• Ã'ì "D 0;'“ "d 4*6 x Ì F >| ðP½×Ä9 Å Ê O4ô4÷ð 0; * Aî] ×+Q´ Ï "d Â n õ å È U/± Ï "d-$ ÕÂ • ˜ $ ` >˜"d ƒ Ä
)ß ³ 0ª"D Ô 0; ÄAî í Å	Ä1 Å-“ ó í …} 9 0;AîAÑ?±"r F >| í × Ä2 Å Ê O ð í …} _ V 9)ß ?±"r 62«6 n € É ÃÏ É È _ V 9"d O 1 é x ¼-(£GL ?±"r $5F Ã 45žO.# é ¼* 1• ³ n × Ä3 Å ð F EÆ–E¶_ VG÷ 1L ?F EÃÄ
* ƒ Ï (™4*6 0; ÄAî í Å	Ä1 Å-“ ó í …} 9'—)ßAô?±"r 45žÏ O.# ú * 1• ³ n × Ä2 ÅF :U O* ƒ Ï (™45ž66Õ Ã k+Ç³ n f LöAî í Ã+G#k ³ n f Lö"• 1y ?ô93F * Aî × Ä3 Å X í ö 7 OÑ AîAÑ)ß Aî í . 4èÄ
¦	Ä1 Å 9 É)ß ³ ¡ ý Õz – Ê,´ 9 £?±"r F >| - *6 × Ä2 ÅN© í ¼" > È Ä ˜ M'ð í)à j ,´)ß ³ ' =(æå È-“ ó í … } ú & öL” d & * 1•Aî í È ' = í 6<>Ûd •,´ 9 £Aî í × Ä3 ÅN© * @> È ð)ß Aî í _ V U l :mÎ “ 9 < &” f Ö Ä

8.3 '“ (™Â n k Gÿ× f

8.3.1 Ï "d'“ (™k Gÿ× f

i ž 0; 6 À . È N© F :U O « !Æ Ï "d k × +OGÿ j 76.01m^3/d Ã 27743.65m^3/a ÄN© 2Ú'“ "d4ÿ Â"d"Ï "w8#Lö2Ú'• È4ÿ * #â6/ë >F •"WF ^ È 4 *6 > ×+Q´ #â ƒ 6ÕŒj Ì 6ÕÈÎ)à'“ Ï "d,´ Ct$ÀF 9 x Y+XÈ= Œk Gÿ× f ?±"r Ä

8.3.2 Ï "D"‘ (™k Gÿ× f

N© * @>(‹ 8=Ã 6 6Õ J × +O¦ 8 "D ƒ ÈN© F :UE÷0;] NH_3 4ô4÷Â n Gÿ4Öj $0.412t/a \times H_2S$ 4ô4÷Â n Gÿ4Öj $0.0228t/a$ Ä Ž ¾ 4ô4÷M'$ÀÂ n È = Œk Gÿ× f ?±"r Ä

8.4)ß ³ - #{AÑB

8.4.1 - #{- ,´

)ß ³ - #{ _)ß ³ Ô] 0 Gý?±,´)ß8² ¼ ° _ _ 1 È 0 ..)ß ³ - #{,´ - ,´ X ¾Ö

Ä1 Åð ÃD DŽN© Å × >F >|E÷0;] 4 N©)ß Ú í ,´ Î í õ å ¼x Ì È ¼)ß ³ CXGÿ,´ F Ø 1 ×

Ä2 Å ¶@N©)ß ³ 0; Aî í ,´ F >|(æå È.ž Aî í ,´ !“ hF >| ×

Ä3 Å ¶@N© 9 £,´)ß ³ CXGÿ × Î í õ å ×

Ä4 Å j i ´ N© ˜ $ j)ß ³ CXGÿ Ë ° _ _ 1 Ä

8.4.2 - #{ j ´

)ß ³ - #{ ŒÈ_)ß ³ 1Ñ†6 Œ,´ * .p È7- ú &-OÎ ` ý P 1 J Â"‘ (æå ú))ß ³ ,´ "‘ (æå È9 Y ¾4 4×o Ì G L È(©[_+O1)ß ³ k 1ÑG L ,´ 1Ñ†6 Œ ,´ Nª Y 0 …È 9 Y ¾)ß k 1ÑG L) EÆ‡)ß ,´ • B35 0 Ä

\ N© F :U O)ß ³ - #{ È Ä ^ § 7 CtCX,´ …} F >|- #{ Ä

8.4.3 í O)ß ³ - #{AÑB

+a¾\ N© * Aî ` &é˜ $ 200m 93 $)ß ³ • O Ô- 7 È DN© 0; O é Gÿ¸ ? È í * Aî &L$. È O.# é ˜ G › ¾j j È í O,´ ŒGÿ' E³ ? ÄN© - * Aî X í O) F)ß ³ ,´ ¡ ý " E³ ? È !” \ )ßAôX!” = ŠN© í O,´)ß ³ - #{AÑB Ä

8.4.4 F :U O)ß ³ - #{AÑB

\ N© j ¦(‹ «!ÆN© ÈF :U O X «!Æ+G#kE÷0;] È))ß ³ K¯O ¡ ý E³ W,´ _ Ï "D Ã Ï "d Ã š ú * ƒ Ï (™È5 8 N© (©&éÈ i ž É+Œí «!ÆJ "‘ (™Â n

7 ö Ê ÄGB18596-2001 Å,´ ?±"r È \ )ßAô * N© F :U O)ß ³ - #{AÑB ² ; Ö

0 Ã ` ; "d- #{

- #{ &!å ÖN© * @Å • ¯+X{ > Ä

- #{&é} ÖD /ë \ N© 0F ,´ 1 "d ÅAî5ž 0 Z- #{&éÄ

- #{N© ÖpH Ã"X"^ Ã.• G¨- Ã Ê.• G¨- Ã U WGŠ2« Ã"` F(™Ã.g Ã"Ž Ã K Ä • ' Å Ã k.œÖ ÃJõ Ã"O ÃKy ÃJñ ÃK` ÃK ÃK<Ã$æ@ Wk * ƒ Ã.› G¨- Ã "_ F(™Ã k W6Ð9ü5ÔÃ9ü:m k Ä

- #{NÁQ Ö!ÿ ¤- #{ 2 !Q È ` "d O ß"d O 4 0!Q È!ÿ !Q- #{F 5 - #{ 3 Y È !ÿ YG÷g 1 !Q Ä

- #{ ¼6 À é# Ö 9'—É ` ; "dCXGÿ7 ö Ê ÄGB/T14848-2017 Å?ô Ê,´ é # F >| Ä

- #{ j ´ Ö ^ 9CtCX´ - #{G L ú …} - #{ Ä

¼Ã W'D)ß ³ - #{

- #{ &!å ÖN© * @Å • ¯+X{ > Ä

- #{&é} Ö j +| F L Ã ‡ Ã?¯Ã G 4Aî5ž 0 Z- #{&éÄ

- #{N© ÖNH₃ ÃH₂S #ƒ Ö Ã8 "D Ä

- #{NÁQ Ö!ÿ ¤- #{ 1 !Q Ä 0 8\ Î >| F 5 1h G÷g È F65 X 1h µ 1yL$LÄ& L$G÷Lö 4 Z g ñ ÈAÑ£ w l Ä

- #{ ¼6 À é# Ö9'—É+Œ« !ÆJ "' (™Â n 7 ö ÊÄGB18596-2001 Å ?ô Ê,´ é# F >| Ä

- #{ j ´ Ö ^ 9CtCX´ - #{G L ú …} - #{ Ä

9 Ã š - #{

- #{ &!å ÖN© * @Å • ¯+X{ > l L$Ã L L$T Z &!å Ä

- #{&é} Ö j +| F L Ã ‡ Ã?¯Ã G 4Aî5ž 0 Z- #{&éÈ § ƒ #{&é9'—É J 1 J ² +|)ß ³ š Â n 7 ö Ê ÄGB12348-2008 Å5.2 -(£?±"r —>| Ä

- #{N© Ö1y x 4× Ä

- #{NÁQ Ö!ÿ ¤- #{ 1 !Q ÄF 5 - #{ ¼Y È!ÿ Y l L$¼L L$4- #{ 0!Q Ä - #{ ¼6 À é# Ö 9'—É J 1 J ² +|)ß ³ š Â n 7 ö Ê ÄGB12348-2008 Å

-(£?ô ÊF >| Ä

- #{ j ´ Ö ^ 9 CtCX - #{ G L ú …} - #{ Ä

Ã * Ï - #{

- #{ &!å ÖN© * @Å • ¯+X{ > Ä

- #{) B‘ ÖN© 6 6Õ (‹ 2ÚÃ#â ƒ 6ÕÄ

- #{ N© Ö= <› ¥ Ã2ÚW6Ð9ü5Ô Ã"ÉL "?9ü Ã k "Ž Ã k Jõ Ã"X"^ Ã k K Ä

- #{ NÁQ Ö!ÿ ¤ - #{ 1 !Q Ä

- #{ ¼6 À é# Ö9 '—É+Œ« «!ÆJ "‘ (™Â n 7 ö ÊÄGB18596-2001 Å -(£ ?±"r F >| Ä

- #{ j ´ Ö ^ 9 CtCX - #{ G L ú …} - #{ Ä

8.5 N© 1)ß ³ ÔP¼f

i ž A - 9 £ * AîN©)ß ³ Ô1Ñ6 f Ö,´ ?ô Ê È N© X 0; * Aî] õ N«˜ M':m Î 4 N©ß) 1† ú "‘ Lb"ë Ú í ÈU l —>| "‘ Lb"ë Aî í ¼+O1 Ô Ú í > k ƒ 0; < &AîAÑÃ < & í Ã < & Å • ¯+X´)ß ³ Ô“ 9 < &” f Ö È X 4 /ý "‘ "ë*6 Aî í Z 9 ?±"r ¼ { } È N© = ÇF >| B +O× Ä

i ž É £ ¾ 3 É * AîN© 1)ß ³ ÔP¼f ² >| Î # Ê,´ œz Ê Ä -)ß ?ô)ß Aq[2017]4 ' Å È \ N© M0ò '—É * AîN© 1)ß ³ ÔP¼f ° _ 7 ‡ "‘ ¡ ý 2« Ê5Ff P¼f - #{ Õ z È Õ z 5Ff ¼@> È * Aî …} Ä ƒ i ž P¼f - #{ Õ z 5 AêÈF@0 ð _ V ^ XP¼f = 8 l ,´ õ ’ È * P¼f ? ?ñ Ä ^ XL NÈ´ È * Aî … } Ä ƒ F >| ¤ i È¤ i ¼@> é * P¼f ? ?ñ ÄP¼f ? ?ñ 5 0; * Aî * \ õ å Ã 0; Ø õ å Ã)ß ³ ÔAî í :m Î õ å Ã)ß ³ ÔAî í B3B x Ì Ã 0; * Aî))ß ³ ,´ ¡ ý ÃP¼f 5 Aê¼>5 ?±"r 1y µ é ÈP¼f 5 AêÄ ƒ >.ž B * AîN©)ß ³ ÔAî í _ VP¼f 8 l Ä

* AîN© G}‡ * Aî,´)ß ³ ÔAî í 4ÿP¼f 8 l > È¦ k ƒ 0; é Å • +O× F65 ¯+X× Z4ÿP¼f F65P¼f = 8 l ,´ È = Ç Å • +O× F65 ¯+XÄ

9 < &1)ß ³ ÔP¼f 0 ?ø>˜?ñ 8.5-1 Ä

>˜ * AîN© 1)ß ³ ÔP¼f 0 ?ø>˜

2«[	"‘ $À	"‘ (™	"ë*6Aî í µ é	P¼f 7 ö
Ï "d "ë*6	«!ÆÏ "d	COD Ã BOD$_5$ ÃSS Ã "X"^	* #â 6 /ë L$ Ã"WF ˆ	"WF ˆ 4*6 > ’ @#â ƒ 6ÕÈ˜ G F +` Y+XÈ = F Â
	O 2 Ã+O #k Ï "d	COD Ã BOD$_5$ ÃSS Ã "X"^ ÃØ = (™"é	LÄ"é"• Ä1m^3 Å	Â8# F2Ú"• È Ê O$5F
Ï "D "ë*6	(‹ 8=	H_2S ÃNH_3	FJNþ3+5 Ã"‘ "d f LöEÃF11Ñ FƒG÷ öL AîAÑ	² +| ¦ 8 "‘ (™%CãÉ ¦ 8 "‘ (™Â n 7 ö ÊÄGB14554-93 Å>˜ 1 7 ö ÄH_2S≤0.06mg/m^3 È NH_3≤1.5mg/m^3 Å
	Lö2Ú"• Ã * #â 6 /ë L$	H_2S ÃNH_3	AîAÑ1V8 É+Œí 2Úï C^ˆ Aî í AîAÑú ?±"r Ê ÄGB/T27622-2011 Å È+Q(™ L”8 È ¦ XLö2ÚL$˜ $ ç #B L”8 r	
	"WF ˆ	H_2S ÃNH_3	AîAÑ1V8 É+Œí «!Æ"‘ "dC^ ˆ Aî í AîAÑ?±"r Ê ÄGB/T26624-2011 Å È ¦ X ˜ $ ç #BL”8 r	
	9 j 6Õ Ã j	H_2S ÃNH_3	Ð>õ’ "D w Ð j ’ "D	
	MTR O¢ ÉE–	2¹ H	5 ü & Ð- 6 3	/
	O 2	"é'	"é' ð F ˜Ä ð F x)· 75% Å	%CãÉOžO J"é' Â n 7 ö ÄB >| Å ÊÄGB18483-2001 Å] »?ô Q 7 ö Ä"é' ≤2mg/m^3 Å
* Ï (™"ë *6	Î œÔ	+O#k ³ n	10 Z ³ n ¦ È1 Z ³ n f Lö "•	5 0 f Lö> Ê OF ` ³ n 4 5ž &é4 5ž
	+O×	(‹ 2Ú	G÷+X¢ $52Ú 8ª È f Lö> f @9 j 6Õ	9 j 6Õ%CãÉ+Q(™9 j 6Õ—>| 7 ö ÊÄNY884-2012 Å,´ 9 £?±"r È F ^
		k +ÇÏ (™	6 [..) ˆ n X ¡ L™Ï (™ ² ˆ L$]	Aî5ž ¶1V8 Lb$G?±"r ,´ ¡ Ï ² ˆ L$
		+õ!«(‹	› û Å	%Cã ã F 4*6?±"r
š "ë*6	Ø ËAî 7	Leq ÄA Å	G}‡ ¹ >õ* AîLÄ Ã ÿ _Aî í Ä j j Ã j +|5/ F Ä	² +| š %CãÉ J 1 J ² +|)ß ³ š Â n 7 ö Ê ÄGB12348-2008 Å2 2«7 öÄ l Ö ≤60dB ÄA Å È L Ö≤50dB ÄA Å Å

8.6 Â"‘ ?ô93 F * Aî

i ž - æ)ß k p É £ ¾0 …Â"‘ ?ô93 F ¤"ë Œ,´ FJ. ÊÄ)ß Ò1999 Ó 24 ' Å?±"r Ö 0 7 à * Ã i * ,´ Â"‘ …} úL€O"ë*6,´ Â"‘ …} ÈG-õN«X * Aî"‘ "ë*6 Ú í ,´ < & * Aî?ô93 F Â"‘ Ä